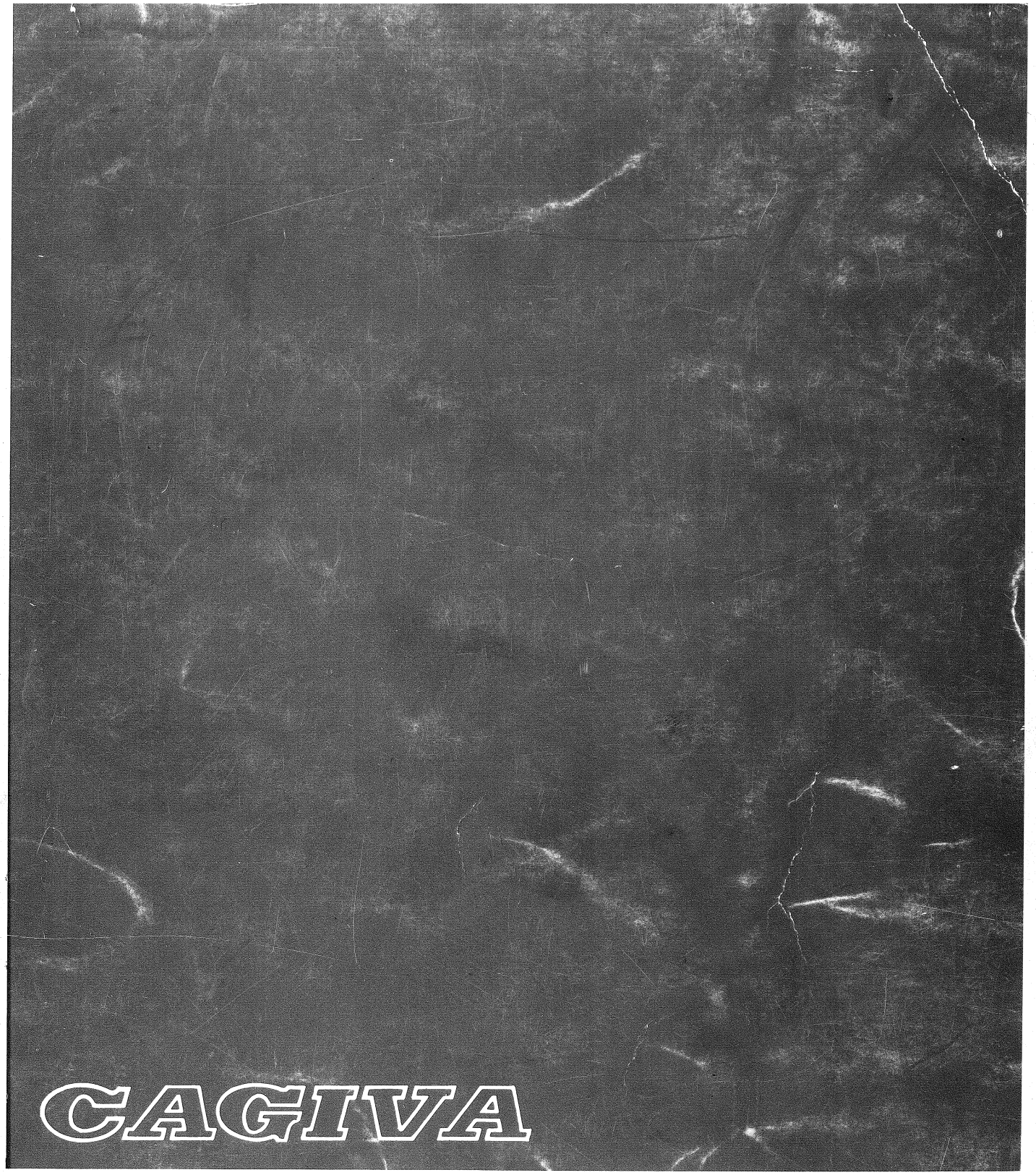

Il presente catalogo sostituisce il precedente N. 42011
This catalog replace the previous N. 42011
Cette catalogue remplace le precedent N. 42011
Dieser katalog ersetzt den vorherigen N. 42011

Alazzurra 350-650

CATALOGO PEZZI DI RICAMBIO
PARTS CATALOG
CATALOGUE PIECES DE RECHANGE
ERSATZTEILKATALOG

INDICE - INDEX - INDEX - INHALTSVERZEICHNIS

Tavola - Drawing
Table - Bild

	1	Attrezzi di assistenza - Service tools - Outils d'assistance - Hilfausrüstung
	2	Comando cambio - Gear shifter - Commande boîte à vitesses - Schaltungshebel
	3	Cambio, frizione - Gearchange, clutch - Boîte à vitesses, embrayage - Schaltung, Kupplung
	4	Cilindri, imbiellaggio - Cylinders, crankshaft - Cylindres, vilebrequin - Zylinder, Kurbelwelle
	5	Distribuzione - Valve timing - Distribution - Ventilsteuerung
	6	Testa verticale - Vertical head - Culasse verticale - Zylinderkopf
	7	Testa orizzontale - Horizontal head - Culasse horizontale - Zylinderkopf
□	8	Carburatore - Carburetor - Carburateur - Vergaser
•	8A	Carburatore - Carburetor - Carburateur - Vergaser
	9	Filtri e pompa olio - Filters and oil pump - Filtres et pompe à huile - Ölfilter und Pumpe
	10	Semicarter lato frizione - Crankcase clutch side - Carter côté embrayage - Motorgehause Rechts
	11	Semicarter lato catena e alternatore - Crankcase chain side and alternator - Carter côté chaîne et alternateur - Motorgehause Links und Lichtmaschine
	12	Avviamento elettrico ed accensione - Electric starter and ignition - Démarrage électrique et allumage -Elektrischer Anlasser und Zündung
	13	Impianto elettrico - Electric system - Installation électrique - Elektrische Anlage
	14	Scarico - Exhaust system - Tuyau d'echappement - Auspuffanlage
	15	Sospensione anteriore - Front fork - Sospension avant - Teleskopgabel
	16	Fanale anteriore, cupolino - Headlight, fairing - Phare avant, carenage - Scheinwerfer, Verkleidung
	17	Strumenti - Instruments - Instruments - Instrumente
	18	Fanale posteriore, indicatori posteriori - gruppo cavi - Rear light, rear blinkings harness - Feu arriére, clignotant AR., groupe de cables - Kabel, Hinterblinker, Kabel Kpl.
□	19	Manubrio e comandi - Handlebar and controls - Guidon et commandes - Lenker und Steuerorgane
•	19A	Manubrio e comandi - Handlebar and controls - Guidon et commandes - Leker und Steuerorgane
	20	Freno idraulico anteriore - Front hydraulic brake - Frein hydraulique avant - Vord. hydraulische Bremse
	21	Freno idraulico posteriore, pedane - Rear hydraulic brake, footrests - Frein hydraulique AR., repose-pieds - Hinterbremse Fussraste
	22	Sospensione posteriore, catena, copricatena - Rear suspension, chain, chainguard - Suspension AR., Chaîne, carter chaîne - Hinteraufhäungung, Kette, Kettenschutz
	23	Ruote anteriore e posteriore - Front and rear wheels - Roues avant et arrière - Vorderrad und Hinterrad
	24	Filtro aria, parafanghi, telaio - Air filter, fenders, frame - Filtre, garde - boues, chassis - Filter, Kotflügel, Rahmen
	25	Sella, serbatoio carburante, pannelli laterali - Seat, gas tank, side panels - Siège, reservoir carburant, panneau -Sattel, Kraftstoffbehälter, Paneel
	26	Attrezzi, dotazione - Tools, stock - Outils, necessaire - Ausrüstungsteile

□ : Alazzurra 350
• : Alazzurra 650

INFORMAZIONI GENERALI

Questo catalogo è stato preparato per richiedere con esattezza le parti di RICAMBIO dei motocicli **Alazzurra 350 ed Alazzurra 650.**
Nelle ordinazioni indicare sempre e solamente:
1) il numero dei particolari seguito dalla descrizione;
2) il colore per i pezzi verniciati o comunque colorati;;
3) il numero d'identificazione (matricola) del motociclo.
Le indicazioni di destra e sinistra si riferiscono ai due lati della macchina rispetto al guidatore seduto in sella.

GENERAL INFORMATION

This catalogue has been prepared for your convenience when ORDERING PARTS for **Alazzurra 350 and Alazzurra 650 motorcycles.**
The following instructions should be followed very carefully when ordering parts:
1) indicate part number and description;
2) indicate colour for painted parts;
3) indicate V.I.N. number.
Right side and left side indicated in this catalogue are referred to rider seating on motorcycle.

INFORMATIONS GENERALES

Ce catalogue a été préparé pour faciliter le client dans sa commande de pièces de RECHANGE pour les motocyclettes **Alazzurra 350 et Alazzurra 650.**
Pour toute commande, indiquer toujours et seulement:
1) le numéro de la pièce suivi de sa description;
2) la couleur des pièces peintes;
3) le numéro d'identification (matricule) de la motocyclette.
Les indications de droite e gauche se rapportent aux deux côtes de la motocyclette par rapport au conducteur assis sur la selle.

ALLGEMEINE INFORMATIONEN

Dieser Katalog wurde vorbereitet um die Möglichkeit zu geben, dass die ERSATZTEILE mit höchster Genauigkeit angefordet werden Können und zwar für das Motorrad **Alazzurra 350 und Alazzurra 650.**
1) den Aufträge ist immer und nur folgendes anzugeben;
2) die Farbe für die lackierten Teile;
3) die Herstellungsnummer des Motorrades.
Die Angaben für rechts und links beziehen sich auf die beiden Seiten des Motorrades und zwar so gesehen, wie es der Fahrer sieht, wenn er im Sattel sitzt.

NOTE - LIST - NOTES - NOTE:
F.m.: Fino al telaio matricola - Up to part number frame - Jusqu'au châssis matricule -Bis zu Mutterrallerachme
D.m.: Dal telaio matricola - From part number frame - Du châssis matricule - Von Mutterrallerachme
F.m.m.: Fino al motore matricola - Up to part number motor - Jusqu'au moteur matricule - Bis zu Mutterrallemotor
D.m.m.: Dal motore matricola - From part number motor - Du moteur matricule - Von Mutterrallemotor

□ : Alazzurra 350
• : Alazzurra 650
Δ : Alazzurra 350-650

D: Germania, Germany, Allemagne, Deutschland.
CH: Svizzera, Switzerland, Suisse, Schweizer.
F: Francia, France, France, Frankreich.
USA: Stati Uniti d'America, United States of America Etats Units d'Amérique - Vereinigte Staaten von Amerika.
I: Italia, Italy, Italie, Italien.

Dati indicativi soggetti a modifiche senza impegno di preavviso.
All data are subject to modification without prior notice.
Données indicatifs sujets aux modifications sans obligation de préavis.
Änderungen vorbehalten.

N.B. I numeri di matricola iniziali dei motocicli Alazzurra 350 ed Alazzurra 650 sono rispettivamente 2M000001 e 3M000001.
Initial part number of the motorcycle Alazzurra 350 and Alazzurra 650 are 2M000001 and 3M000001.
Les premiers numéros de matricule des motocyclettes Alazzurra 350 et Alazzurra 650 sont 2M000001 et 3M000001.
Die Anfangsnummer der Matrikel vom motorrad Alazzurra 350 und Alazzurra 650 sind 2M000001 - 3M000001.

Emesso: Maggio 1985
Issued: May 1985
Imprimé: Mai 1985
Herausgegeben: Mai 1985

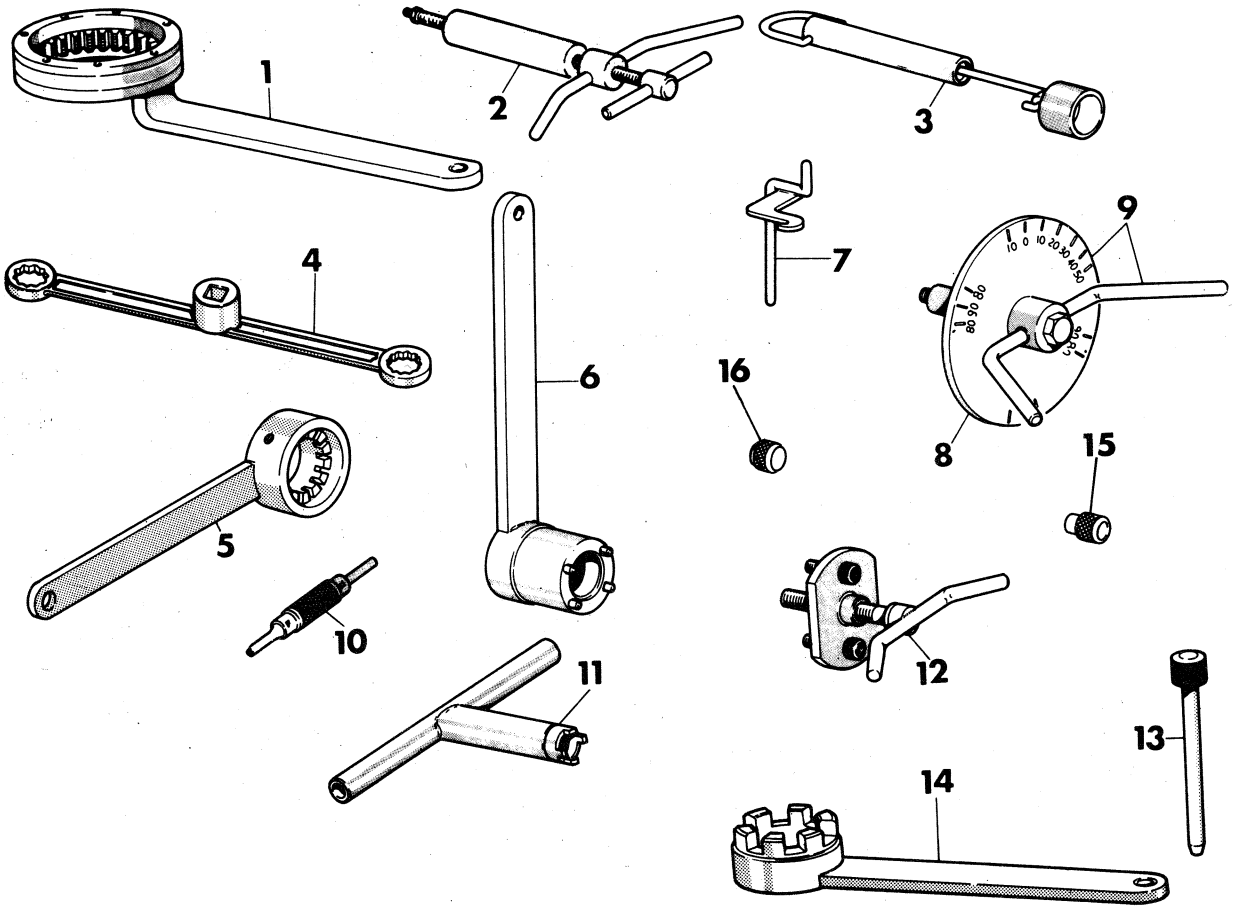

Note Notes Notes Marke	Index No. Pos. N.	Code N. Nr. Code N. Cod. Code Nr.	DENOMINAZIONE	NAME	DESIGNATION	BESHREIBUNG	Q.ty Q.tà Q.te M.ge	Validity Validità Validité Gultig
□	1	42651	Chiave ferma tamburo frizione	Clutch drum locking wrench	Clé d'arrêt tambour embrayage	Halterungsschlüssel der Kupplungstrommel	1	F.m. 2M001350
		42403	Chiave ferma tamburo frizione	Clutch drum locking wrench	Clé d'arrêt tambour embrayage	Halterungsschlüssel der Kupplungstrommel	1	D.m. 2M001351
•		42403	Chiave ferma tamburo frizione	Clutch drum locking wrench	Clé d'arrêt tambour embrayage	Halterungsschlüssel der Kupplungstrommel	1	
Δ	2	42404	Estrattore per perni bilanciere	Rocker pin extractor	Extracteur axes culbuteur	Abzieher für Kipphebelachse	1	
Δ	3	42406	Tenditore dinamometrico per cinghia distribuzione	Timing belt tensioner	Tendeur des courroies distribution	Spannerdynamometer für Treibriemen	1	
Δ	4	42407	Chiave per bloccaggio dadi testa	Wrench for cylinder-head nut	Clé pour ecrou culasse	Spannschlüssel für Zylinderkopf	1	
Δ	5	42652	Chiave ferma alternatore per bloccaggio dado	Alternator retain, wrench for nut locking	Clé d'arrêt alternateur pour blocage écrou	Stromwechselhalterungsschlüssel für Mutterversperr.	1	
Δ	6	42409	Chiave ferma ingranaggio albero motore per bloccaggio dado	Crankshaft gear retaining wrench for nut locking	Clé d'arrêt engrenage arbre moteur pour blocage écrou	Halterungsschlüssel des Antriebswellenrads für Mutterversperrung.	1	
Δ	7	42410	Attrezzo per montare molla e bilanciere di chiusura	Closing rocker & spring assembling tool	Outil pour monter ressort et culbuteur de fermeture	Werkzeug für Feder und Kipphebelmontage	1	
Δ	8	42411	Disco graduato	Protractor wheel	Disque gradué	Stellscheibe	1	
Δ	9	42412	Attrezzo porta disco graduato per controllo anticipo con disco	Graduated disc bearing tool for advance checking with disc	Outil porte-disque gradué pour contrôle calage avec disque	Vorzündungstellscheibeträger mit Stellscheibe	1	
Δ	10	42413	Attrezzo per smontare spine dal connettori Molex	Tool for removal of connector pins	Outil pour démonter goujons connect.	Abzieher für Steck kontakte	1	
Δ	11	42414	Chiave per bloccaggio ghiere pulegge distribuzione	Timing pulley nut locking wrench	Clé d'arrêt écrous poulies distribut.	Halterungsschl. der Steuerscheibenutmutter.	1	
Δ	12	42416	Estrattore per smontare coperchio catena/alternatore	Tool for removal of chain cover	Outil pour démonter couvercle chaîne	Abzieher für Kettendeckel	1	
Δ	13	42405	Spina per montare i bilancieri	Rocker assembi. pin	Cheville-guide pour monter culbuteurs	Stiff für Kipphebeleinbau	1	
Δ	14	42415	Chiave ferma pulegge distribuzione	Timing pulley retaining wrench	Clé d'arrêt poulies distribution	Halterungsschl. der Steuerscheiben	1	
Δ	15	44119	Distanziale controllo registro inferiore valvola	Lower spacer	Entretoise inf.	Unter Distanzstück	1	
Δ	16	44120	Distanziale controllo registro inferiore valvola	Lower spacer	Entretoise inf.	Unter Distanzstück	1	

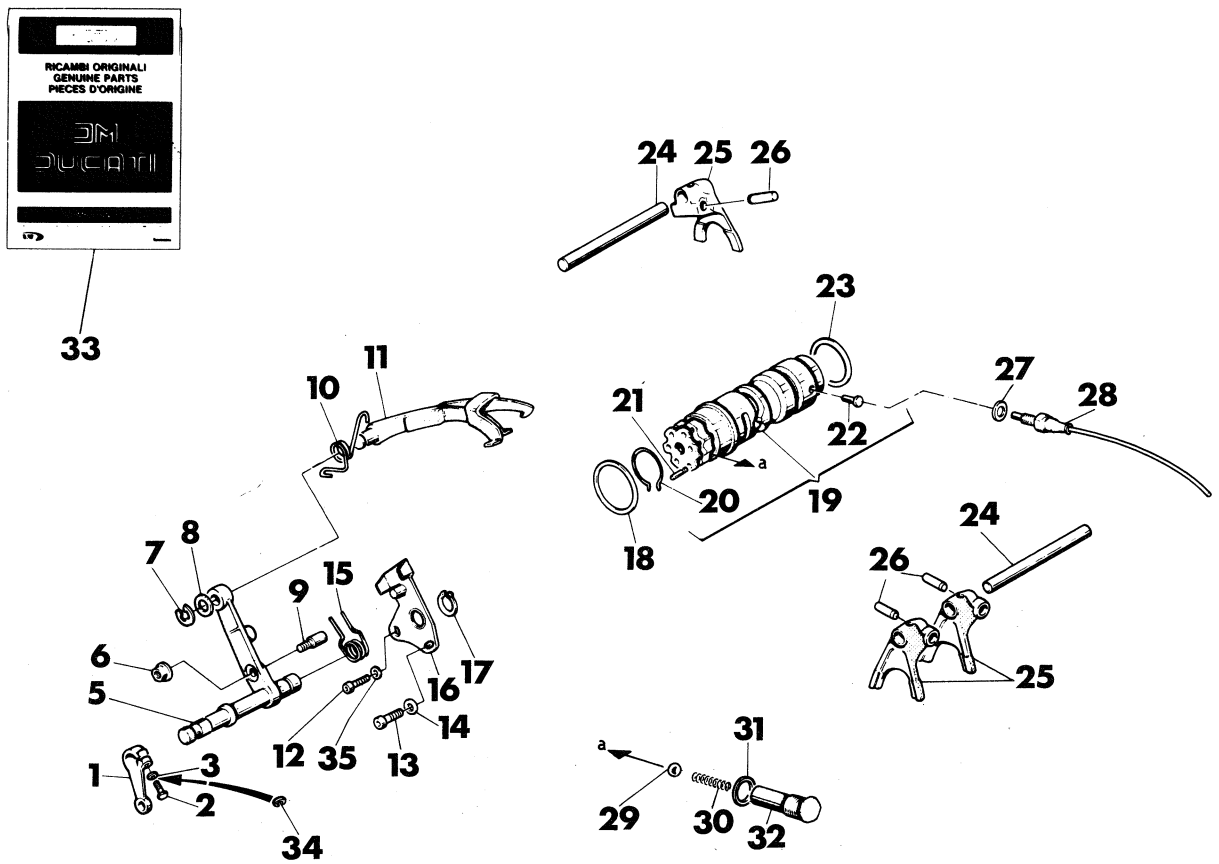

Note Notes Notes Marke	Index No. Pos. N.	Code N. Nr. Code N. Cod. Code Nr.	DENOMINAZIONE	NAME	DESIGNATION	BESHREIBUNG	Q.ty Q.tà Q.te M.ge	Validity Validità Validité Gultig
Δ	1	42396	Levetta comando cambio	Gear control lever	Levier comm. vitesses	Schalthebel	1	
Δ	2	N1082-G22	Vite	Screw	Vis	Schraube	1	
Δ	3	N15504-G22	Rondella piana	Washer	Rondelle	Unterlegsheibe	2	
Δ	5	0660.13.160	Perno con leva cambio	Pin with lever	Goujon avec levier	Stift mit Hebel	1	
Δ	6	0799.13.095	Dado autobloccante M6	Nut	Ecrou	Mutter	1	
Δ	7	0214.07.350	Anello IDEAL D8	Ideal ring	Anneau	Idealring	1	
Δ	8	0400.09.050	Rondella ∅ 10,5×∅ 16×0,5	Washer	Rondelle	Unterlegscheibe	1	
Δ	9	0660.13.165	Perno per leva cambio	Gearlever pin	Goujon pour levier	Hebelstift	1	
Δ	10	0660.13.170	Molla ritorno forcella	Return spring	Ressort fourche	Gabelfeder	1	
Δ	11	0660.13.200	Forcella comando tamburo cambio	Control fork	Fourche commande	Gabel	1	
Δ	12	71502.1631	Vite TCEI M6×20	Screw	Vis	Schraube	1	
Δ	13	71502.2125	Vite TCEI M8×20	Screw	Vis	Schraube	1	
Δ	14	0400.49.070	Rondella ondulata ∅ 8,4	Washer	Rondelle	Unterlegscheibe	1	
Δ	15	0799.13.110	Molla ritorno leva cambio	Return spring	Ressort retour	Hebelfeder	1	
Δ	16	0660.13.250	Piastrina fine corsa	Plate	Plaquette	Platte	1	
Δ	17	73500.1542	Anello Seeger 15E	Seeger ring	Anneau seeger	Seegerring	1	
Δ	18	0660.13.061	Rondella rasamento ∅ 45,2×∅ 49×0,2	Thrust washer	Rondelle de butée	Distanzscheibe	1	
		0660.13.062	Rondella rasamento ∅ 45,2×∅ 49×0,3	Thrust washer	Rondelle de butée	Distanzscheibe	1	
		0660.13.060	Rondella rasamento ∅ 45,2×∅ 49×1	Thrust washer	Rondelle de butée	Distanzscheibe	1	
Δ	19	0367.13.400	Tamburo cambio completo	Compl. drum	Tambour complet	Schaltwalze	1	
Δ	20	0660.13.057	Anello ferma rullini	Stop ring	Anneau ferm.	Stopring	1	
Δ	21	0660.13.050	Rullino speciale	Roller	Rouleau	Walze	6	
Δ	22	0660.13.045	Pernetto comando spia folle	Warn. light control pin	Goujon comm. témoin vit. au point mort	Stift	1	
Δ	23	0660.13.066	Rondella rasamento ∅ 40,2×∅ 46×0,2	Thrust washer	Rondelle de butée	Distanzscheibe	1	
		0660.13.067	Rondella rasamento ∅ 40,2×∅ 46×0,3	Thrust washer	Rondelle de butée	Distanzscheibe	1	
		0660.13.065	Rondella rasamento ∅ 40,2×∅ 46×1	Thrust washer	Rondelle de butée	Distanzscheibe	1	
Δ	24	0660.13.070	Perno per forcella	Fork pin	Goujon fourche	Hebelstift	2	

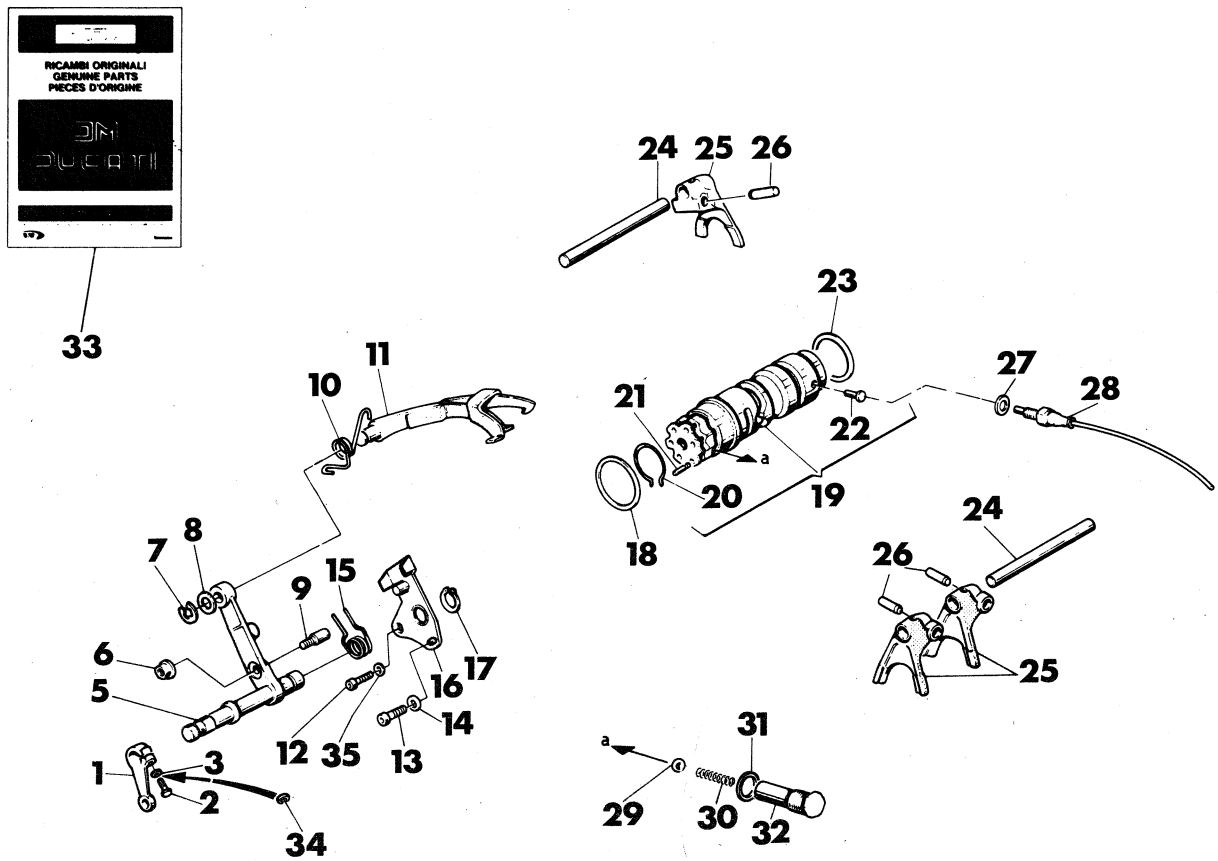

Note Notes Notes Marke	Index No. Pos. N.	Code N. Nr. Code N. Cod. Code Nr.	DENOMINAZIONE	NAME	DESIGNATION	BESHREIBUNG	Q.ty Q.tà Q.te M.ge	Validity Validità Validité Gultig
□	25	0660.13.075	Forcella innesto marce	Fork	Fourche eng. vitesses	Schaltgabel	3	F.m. 2M001350
		0367.13.075	Forcella innesto marce	Fork	Fourche eng. vitesses	Schaltgabel	3	D.m. 2M001351
•		0660.13.075	Forcella innesto marce	Fork	Fourche eng. vitesses	Schaltgabel	3	F.m. 3M000788
		0367.13.075	Forcella innesto marce	Fork	Fourche eng. vitesses	Schaltgabel	3	D.m. 3M000789
Δ	26	0660.13.085	Perno di guida ∅ 7,7	Pin	Goujon	Stift	3	
Δ	27	4 202 0008A	Guarnizione	Gasket	Joint	Dichtung	1	
Δ	28	0759.49.750	Interruttore spia folle	Warn. light switch	Interrupteur témoin	Kontrollampeschalter	1	
Δ	29	7683.51.134	Sfera ∅ 11	Ball	Bille	Kugel	1	
Δ	30	0660.13.143	Molla scatto marce	Spring	Ressort	Feder	1	
Δ	31	0272.91.090	Guarnizione	Gasket	Joint	Dichtung	1	
Δ	32	0660.13.133	Porta-puntalino	Peg holder	Porte-tige	Stangehalter	1	
□	33	0660.51.101	Busta guarnizioni e gommini di tenuta	Rubber and gasket set	Jeu joints et caoutchoucs	Gummi-und Dichtungsatz	1	F.m. 2M001350
		0665.51.101	Busta guarnizioni e gommini di tenuta	Rubber and gasket set	Jeu joints et caoutchoucs	Gummi-und Dichtungsatz	1	D.m. 2M001351
•		0667.51.101	Busta guarnizioni e gommini di tenuta	Rubber and gasket set	Jeu joints et caoutchoucs	Gummi-und Dichtungsatz	1	F.m. 3M000788
		0665.51.101	Busta guarnizioni e gommini di tenuta	Rubber and gasket set	Jeu joints et caoutchoucs	Gummi-und Dichtungsatz	1	D.m. 3M000789
Δ	34	N15536-G22	Rosetta elastica	Spring washer	Rondelle élastique	Federscheibe	1	
Δ	35	0400.13.030	Rosetta ondulata	Washer	Rondelle	Scheibe	1	

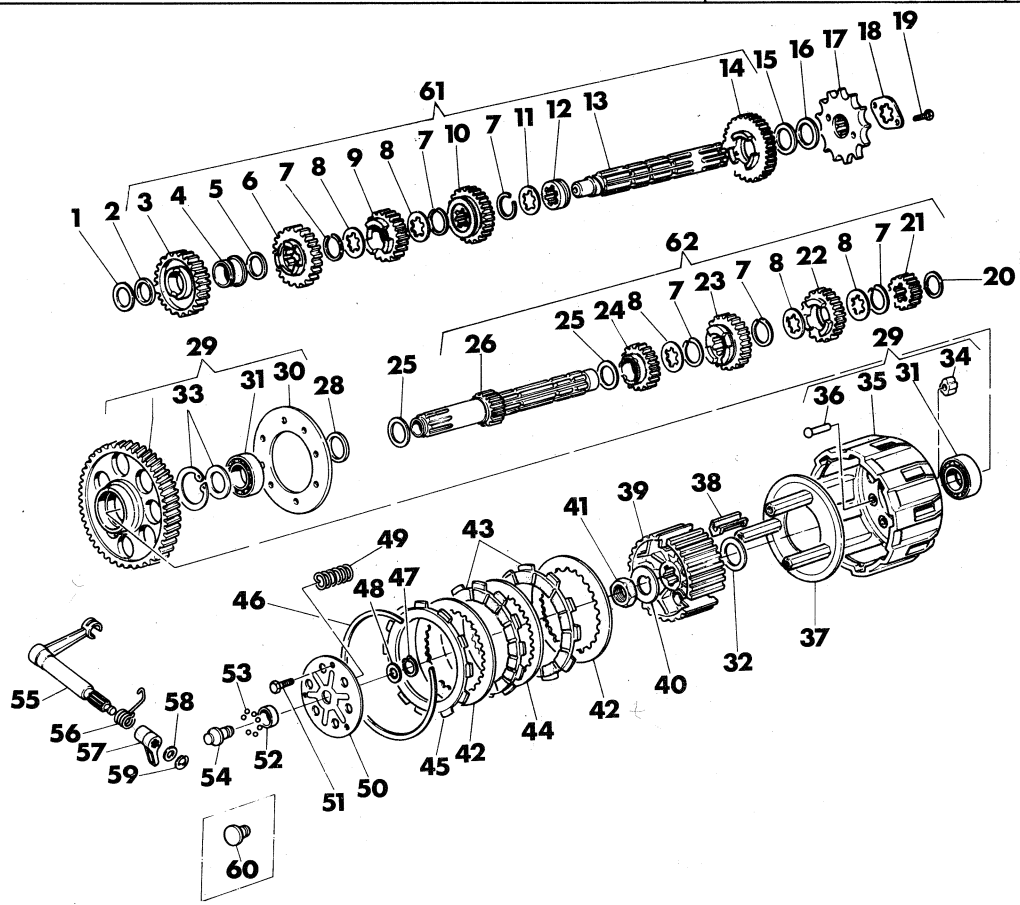

Note Notes Notes Marke	Index No. Pos. N.	Code N. Nr. Code N. Cod. Code Nr.	DENOMINAZIONE	NAME	DESIGNATION	BESHREIBUNG	Q.ty Q.tà Q.te M.ge	Validity Validità Validité Gultig
Δ	1	0002.16.055	Rondella ∅ 17,2×∅ 25×0,2 sp.	Washer	Rondelle	Unterlegscheibe	1	
Δ	2	0660.16.140	Distanziale sp. 4,1	Distance piece	Entretoise	Distanzstück	1	
Δ	3	0660.16.050	Ingranaggio condotto 1ª vel. Z=40	Driven gear	Engrenage conduit	Zahnrad	1	
Δ	4	0660.16.220	Boccola ingr. condotto 1ª vel.	Bush	Douille	Buchse	1	
Δ	5	0619.16.125	Rondella ∅ 19,5×∅ 26×1	Washer	Rondelle	Unterlegscheibe	1	
Δ		0660.88.125	Rondella ∅ 19,5×∅ 25×0,8	Washer	Rondelle	Unterlegscheibe	1	
Δ	6	0660.16.070	Ingranaggio condotto 3ª vel Z=32	Driven gear	Engrenage conduit	Zahnrad	1	
Δ	7	0619.16.180	Anello elastico	Ring	Bague	Sicherungsring	6	
Δ	8	0619.16.015	Rondella scanalata sp. 0,5	Thrust washer	Rondelle	Distanzscheibe	5	
Δ	9	0660.16.087	Ingranaggio condotto 5ª vel. Z=27	Driven gear	Engrenage conduit	Zahnrad	1	
Δ	10	0660.16.080	Ingranaggio condotto 4ª vel. Z=29	Driven gear	Engrenage conduit	Zahnrad	1	
Δ	11	0619.16.140	Rondella scanalata sp. 1,5	Thrust washer	Rondelle	Distanzscheibe	1	
Δ	12	0619.16.065	Boccola ingranaggio condotto 2ª vel.	Bush	Douille	Buchse	1	
Δ	13	0660.16.115	Albero secondario cambio	Layshaft	Arbre secondaire	Vorgelegewelle	1	
Δ	14	0660.16.060	Ingranaggio condotto 2ª vel. Z=36	Driven gear	Engrenage conduit	Zahnrad	1	
Δ	15	0660.16.145	Distanziale sp. 2,8	Distance piece	Entretoise	Distanzstück	1	
Δ	16	0504.47.050	Rondella ∅ 25,2×∅ 32,5×0,2	Washer	Rondelle	Unterlegscheibe	1	
		0150.16.030	Rondella ∅ 25,2×∅ 32,5×0.5	Washer	Rondelle	Scheibe	1	
		0251.47.050	Rondella ∅ 25,2×∅ 32,5×1,0	Washer	Rondelle	Scheibe	1	
□	17	0659.16.090	Pignone catena Z=14	Chain sprocket	Pignon chaîne	Ritzel	1	
•		0667.16.090	Pignone catena Z=15	Chain sprocket	Pignon chaîne	Ritzel	1	
Δ	18	0660.16.105	Piastrina ferma-pignone	Plate	Plaque	Platte	1	
Δ	19	70915.1613	Vite TE M6×10	Screw	Vis	Schraube	2	
Δ	20	0660.16.150	Distanziale sp. 3	Distance piece	Entretoise	Distanzstück	1	
Δ	21	0660.16.020	Ingranaggio conduttore 2ª vel. Z=21	Driving gear	Engrenage conducteur	Zahnrad	1	
Δ	22	0660.16.040	Ingranaggio conduttore 4ª vel.Z=27	Driving gear	Engrenage conducteur	Zahnrad	1	
Δ	23	0660.16.047	Ingranaggio conduttore 5ª vel. Z=29	Driving gear	Engrenage conducteur	Zahnrad	1	
Δ	24	0660.16.030	Ingranaggio conduttore 3ª vel. Z=24	Driving gear	Engrenage conducteur	Zahnrad	1	
Δ	25	0251.47.050	Rondella ∅ 25,5×∅ 32×1	Washer	Rondelle	Unterlegscheibe	2	
Δ	26	0660.16.013	Albero primario cambio Z=16	Main shaft	Arbre primaire	Hauptwelle	1	
Δ	28	0660.16.620	Distanziale sp. 5	Distance piece	Entretoise	Distanzstück	1	
□	29	0660.16.950	Coppia campana frizione-ingranaggio albero motore	Clutch housing with crankshaft gear	Cage embrayage avec engrenage vilebrequin	Kupplungskorb mit Kurbelwellezahnrad	1	F.m. 2M001350
		0661.16.950	Coppia campana frizione-ingranaggio albero motore	Clutch housing with crankshaft gear	Cage embrayage avec engrenage vilebrequin	Kupplungskorb mit Kurbelwellezahnrad	1	D.m. 2M001351
•		0661.16.950	Coppia campana frizione-ingranaggio albero motore	Clutch housing with crankshaft gear	Cage embrayage avec engrenage vilebrequin	Kupplungskorb mit Kurbelwellezahnrad	1	
Δ	30	0660.16.870	Disco rasamento	Thrust disc	Disque de butée	Scheibe	1	
Δ	31	75113.2566	Cuscinetto ∅ 25×∅ 47×12	Bearing	Roulement	Kugellager	2	
Δ	32	0661.16.628	Distanziale	Distance piece	Entretoise	Distanzstück	2	
Δ	33	0661.88.630	Anello seeger - Distanziale	Seeger ring - Distance piece	Anneau - Entretoise	Seegerring - Distanzstück	1	

Note Notes Notes Marke	Index No. Pos. N.	Code N. Nr. Code N. Cod. Code Nr.	DENOMINAZIONE	NAME	DESIGNATION	BESHREIBUNG	Q.ty Q.tà Q.te M.ge	Validity Validità Validité Gultig
Δ	34	0660.16.865	Gommino parastrappi	Rubber	Caoutchouc	Gummistück	8	
Δ	35	0660.16.860	Campana frizione	Clutch housing	Cage embrayage	Kupplungskorb	1	
Δ	36	0660.16.875	Chiodo fiss. campana-ingranaggio	Fasten. nail	Clou de fix.	Befestigungsschüssel	8	
□	37	0660.16.630	Spingidisco	Pressure plate	Pousse-disque	Druckplatte	1	F.m. 2M001350
		0661.16.630	Spingidisco	Pressure plate	Pousse-disque	Druckplatte	1	D.m. 2M001351
•		0661.16.630	Spingidisco	Pressure plate	Pousse-disque	Druckplatte	1	
□	38	0660.16.525	Astuccio di guida	Slide sheath	Glissière	Führungsbüchse	3	F.m. 2M001350
□	39	0660.16.610	Tamburo frizione	Clutch drum	Tambour embrayage	Kupplungskern	1	F.m. 2M001350
		0661.16.610	Tamburo frizione	Clutch drum	Tambour embrayage	Kupplungskern	1	D.m. 2M001351
•		0661.16.610	Tamburo frizione	Clutch drum	Tambour embrayage	Kupplungskern	1	
Δ	40	0400.47.030	Rosetta di sicurezza Øi 20,2	Washer	Rondelle	Sicherungsblech	1	
Δ	41	0400.47.040	Dado esagonale M20×1×7	Hex.nut	Ecrou hex.	Mutter	1	
Δ	42	0660.16.540	Disco condotto di fondo a denti piegati	Driven disc	Disque conduit	Stahlscheibe	2	
□	43	0660.16.670	Disco conduttore	Driving disc	Disque conducteur	Belagscheibe	7	F.m. 2M001350
		0661.16.670	Disco conduttore	Driving disc	Disque conducteur	Belagscheibe	7	D.m. 2M001351
•		0661.16.670	Disco conduttore	Driving disc	Disque conducteur	Belagscheibe	7	
□	44	0660.16.530	Disco condotto	Driven disc	Disque conduit	Stahlscheibe	6	F.m. 2M001350
		0661.16.530	Disco condotto	Driven disc	Disque conduit	Stahlscheibe	6	D.m. 2M001351
•		0661.16.530	Disco condotto	Driven disc	Disque conduit	Stahlscheibe	6	
□	45	0660.16.690	Disco conduttore superiore	Upper driv. disc	Disque conduct. supér.	Belagscheibe	1	F.m. 2M001350
		0661.16.690	Disco conduttore superiore	Upper driv. disc	Disque conduct. supér.	Belagscheibe	1	D.m. 2M001351
•		0661.16.690	Disco conduttore superiore	Upper driv. disc	Disque conduct. supér.	Belagscheibe	1	
□	46	0660.16.570	Anello di fermo	Stop ring	Bague de fix.	Sicherungsring	1	F.m. 2M001350
		0661.16.573	Anello di fermo	Stop ring	Bague de fix.	Sicherungsring	1	D.m. 2M001351
•		0661.16.573	Anello di fermo	Stop ring	Bague de fix.	Sicherungsring	1	
Δ	47	73500.0929	Anello seeger 9E	Seeger ring	Anneau	Seegerring	1	
Δ	48	0504.49.270	Rondella Ø 9,3×Ø 17×0,5	Washer	Rondelle	Unterlegscheibe	2	
□	49	0659.16.550	Molla frizione	Clutch spring	Ressort embrayage	Feder	6	F.m. 2M001350
		0659.16.558	Molla frizione	Clutch spring	Ressort embrayage	Feder	6	F.m. 2M001351
•		0667.16.550	Molla frizione	Clutch spring	Ressort embrayage	Feder	6	
□	50	0660.16.560	Disco comando frizione	Clutch control disc	Disque comm. embr.	Scheibe	1	F.m. 2M001350
		0661.16.560	Disco comando frizione	Clutch control disc	Disque comm. embr.	Scheibe	1	D.m. 2M001351
•		0661.16.560	Disco comando frizione	Clutch control disc	Disque comm. embr.	Scheibe	1	
□	51	4176.01.97A	Vite TE M6×18	Screw	Vis	Schraube	3	F.m. 2M001350
		4176.01.40A	Vite TE M6×25	Screw	Vis	Schraube	6	D.m. 2M001351
•		4176.01.40A	Vite TE M6×25	Screw	Vis	Schraube	6	
Δ	52	0660.16.720	Scodellino portasfere	Ball cup	Cuvette à billes	Kugelteller	1	
Δ	53	76835.0415	Sfera	Ball	Bille	Kugel	11	
□	54	0660.16.710	Perno comando frizione	Clutch contr. pin	Pivot comm. embr.	Stift	1	
□	55	0660.16.410	Leva con perno comando frizione	Lever with pin	Levier avec pivot	Hebel mit Stift	1	
□	56	0660.16.430	Molla ritorno leva	Lever ret. spring	Ressort retour	Feder	1	
□	57	0660.16.415	Spingitore	Pusher	Pousseur	Schieber	1	
□	58	0609.92.085	Rondella sp. 0,5	Washer	Rondelle	Unterlegscheibe	1	
		0609.92.080	Rondella sp. 1	Washer	Rondelle	Unterlegscheibe	1	
□	59	4156.00.04A	Anello Ø6	Ring	Anneau	Stopring	1	
•	60	0661.16.710	Perno comando frizione	Clutch contr. pin	Pivot comm. embr.	Stift	1	
Δ	61	0660.88.110	Albero secondario completo	Countershaft assy	Arbre secondaire compl.	Neben welle Kpl.	1	
Δ	62	0660.88.100	Albero primario completo	Mainshaft assy	Arbre primaire compl.	Abtriebwelle Kpl.	1	

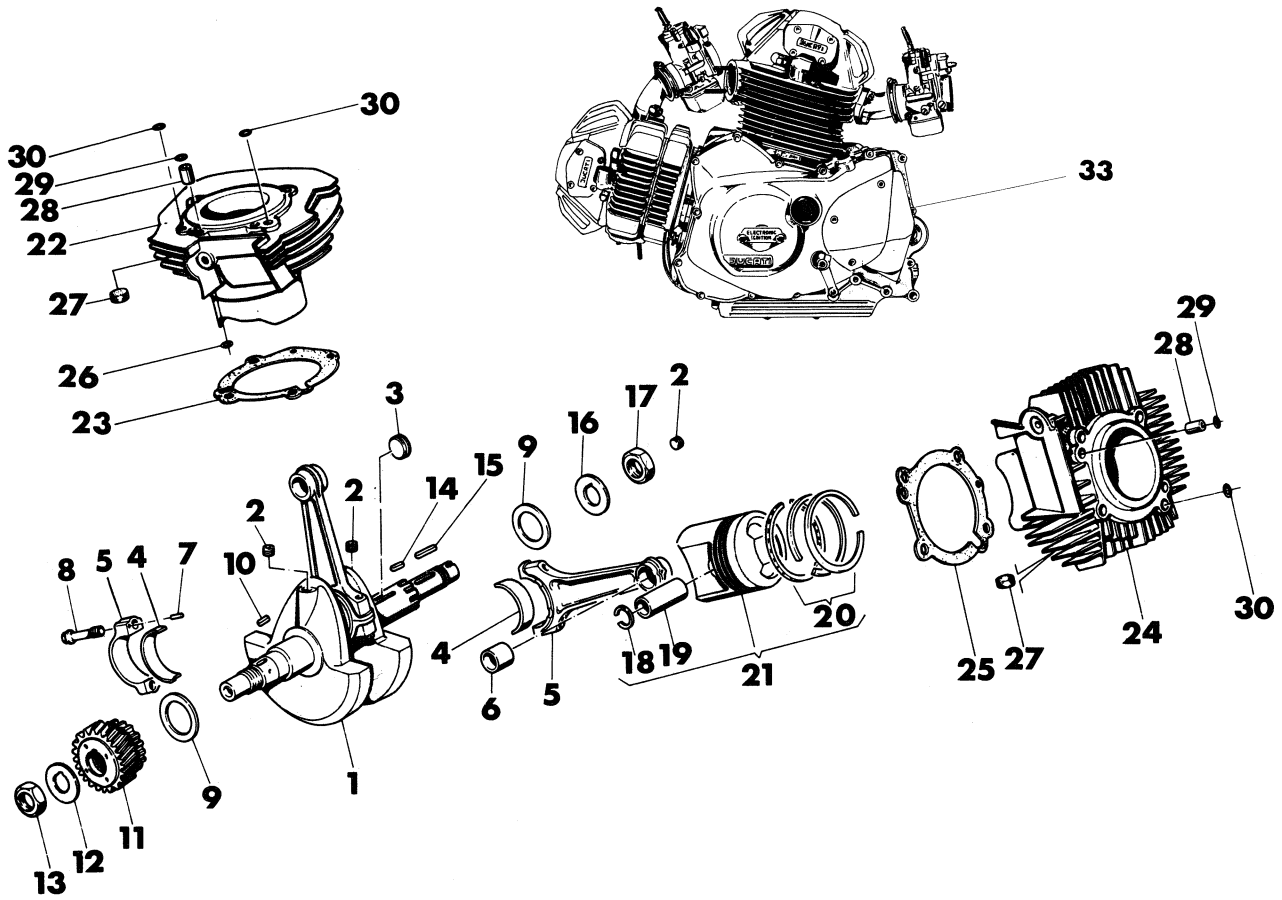

Note Notes Notes Marke	Index No. Pos. N.	Code N. Nr. Code N. Cod. Code Nr.	DENOMINAZIONE	NAME	DESIGNATION	BESHREIBUNG	Q.ty Q.tà Q.te M.ge	Validity Validità Validité Gultig
□	1	0659.47.150	Albero motore nudo (comprende voci 2-3)	Bare crankshaft (2-3 included)	Vilebrequin nu (compris 2-3)	Kurbelwelle (mit 2-3)	1	
•		0667.47.150	Albero motore nudo (comprende voci 2-3)	Bare crankshaft (2-3 included)	Vilebrequin nu (compris 2-3)	Kurbelwelle (mit 2-3)	1	
Δ	2	72121.2106	Grano filettato M8×8	Dowel	Téton	Gewindestift	3	
□	3	0659.47.220	Tappo M16×1×8	Plug	Bouchon	Stopfen	1	
•		0660.47.220	Tappo M16×1×8	Plug	Bouchon	Stopfen	1	
Δ	4	0660.47.230	Semicuscinetto normale	Standard half-bearing	Demi-roulement normal	Pleuellagerschale	4	
		0660.47.235	Semicuscinetto minorato 0,25	Half-bearing unders	Demi-roulement	Pleuellagerschale	4	
		0660.47.236	Semicuscinetto minorato 0,50	Half-bearing unders	Demi-roulement	Pleuellagerschale	4	
Δ	5	0660.47.270	Gruppo biella (comprende 6-7-8)	Con. rod assembly (6-7-8 included)	Groupe bielle (compris 6-7-8)	Pleuelsatz (mit 6-7-8)	2	
		0660.47.350	Coppia bielle	Con. rod couple	Couple de bielle	Pleuelsalz	1	
Δ	6	0660.47.290	Boccola normale	Standard bush	Douille normale	Buchse	2	
		0660.47.295	Boccola magg. 0,05	Bush oversized	Douille majorée	Buchse	2	
Δ	7	74224.0570	Spina ∅ 2,5×10	Split pin	Goupille	Federhülse	4	
Δ	8	0619.47.288	Vite speciale M10×1	Screw	Vis	Schraube	4	
Δ	9	0755.47.050	Rondella rasamento ∅ 36,5×∅ 48×0,2	Thrust washer	Rondelle de butée	Distanzscheibe	1	
		0755.47.060	Rondella rasamento ∅ 36,5×∅ 48×0,3	Thrust washer	Rondelle de butée	Distanzscheibe	1	
		0755.47.070	Rondella rasamento ∅ 36,5×∅ 48×0,5	Thrust washer	Rondelle de butée	Distanzscheibe	1	
Δ	10	0619.47.050	Linguetta incastrata 4×5×16	Woodruff key	Clé Woodruff	Passfeder	1	
Δ	11	0660.47.010	Ingranaggio albero motore	Crankshaft gear	Engrenage vilebr.	Zahnrad	1	
Δ	12	0619.47.030	Rosetta di sicurezza ∅i 22,5	Tab washer	Rondelle de sec.	Unterlegscheibe	1	
Δ	13	0660.47.040	Dado esagonale M22×1×8 ch.30	Hex.nut	Ecrou hex.	Mutter	1	
Δ	14	74101.0770	Linguetta diritta 4×4×10	Key	Clé	Passfeder	1	
Δ	15	0759.29.190	Linguetta incastrata 4×4×25	Woodruff key	Clé Woodruff	Passfeder	1	
Δ	16	0400.47.030	Rosetta di sicurezza ∅i 20,2	Washer	Rondelle	Unterlegscheibe	1	
Δ	17	0400.47.040	Dado esagonale M20×1×7	Hex.nut	Ecrou hex.	Mutter	1	
Δ	18	0619.47.460	Anello elastico ferma-spinotto	Circlip	Bague fix.	Sicherungsring	4	
□	19	0659.47.450	Spinotto per pistone	Piston pin	Axe de piston	Kolbenbolzen	2	
•		0661.47.450	Spinotto per pistone	Piston pin	Axe du piston	Rolbenbolzen	1	
Δ	20	0659.47.490	Busta segmenti	Piston ring set	Jeu segments	Kolbenring	2	
•		0667.47.490	Busta segmenti	Piston ring set	Jeu segments	Kolbenring	2	
□	21	0659.47.400	Pistone completo	Compl. piston	Piston complet	Kolbe, kpl.	2	
•		0667.47.400	Pistone completo	Compl. piston	Piston complet	Kolbe, kpl.	2	F.m.m. 611553
		0365.47.400	Pistone completo	Compl. piston	Piston complet	Kolbe, kpl.	2	D.m.m. 611554

Note Notes Notes Marke	Index No. Pos. N.	Code N. Nr. Code N. Cod. Code Nr.	DENOMINAZIONE	NAME	DESIGNATION	BESHREIBUNG	Q.ty Q.tà Q.te M.ge	Validity Validità Validité Gultig
□	22	0659.17.110	Cilindro verticale	Vertical cylinder	Cylindre vertical	Zylinder, scheitelr	1	F.m. 2M001350
		0659.17.113	Cilindro verticale	Vertical cylinder	Cylindre vertical	Zylinder, scheitelr	1	D.m. 2M001351
•		0667.17.110	Cilindro verticale	Vertical cylinder	Cylindre vertical	Zylinder, scheitelr	1	F.m. 3M000788
		0665.17.110	Cilindro verticale	Vertical cylinder	Cylindre vertical	Zylinder, scheitelr	1	D.m. 3M000789
□		0659.17.500	Accoppiamento cilindro verticale-pistone	Vert. cylinder-piston assembly	Groupe cylindre vertical-piston	Scheit. Zylinder mit Kolben	1	
•		0667.17.500	Accoppiamento cilindro verticale-pistone	Vert. cylinder-piston assembly	Groupe cylindre vertical-piston	Scheit. Zylinder mit Kolben	1	
Δ	23	0661.17.010	Guarnizione cilindro verticale-carter	Vert. cylinder crankcase gasket	Joint cylindre vertical-carter	Fussdichtung	1	
□	24	0659.17.210	Cilindro orizzontale	Horizontal cylinder	Cylindre horizontal	Zylinder, horiz.	1	F.m. 2M001350
		0659.17.213	Cilindro orizzontale	Horizontal cylinder	Cylindre horizontal	Zylinder, horiz.	1	D.m. 2M001351
•		0667.17.210	Cilindro orizzontale	Horizontal cylinder	Cylindre horizontal	Zylinder, horiz.	1	F.m. 3M000788
		0665.17.210	Cilindro orizzontale	Horizontal cylinder	Cylindre horizontal	Zylinder, horiz.	1	D.m. 3M000789
□		0659.17.600	Accoppiamento cilindro orizzontale-pistone	Hor. cylinder-piston assembly	Groupe cylindre horizontal-piston	Horiz. Zylinder-mit Kolben	1	
•		0667.17.600	Accoppiamento cilindro orizzontale-pistone	Hor. cylinder-piston assembly	Groupe cylindre horizontal-piston	Horiz. Zylinder-mit Kolben	1	
Δ	25	0661.17.020	Guarnizione cilindro orizzontale-carter	Hor. cyl.-crankcase gasket	Joint cylindre horizontal-carter	Fussdichtung	1	
Δ	26	93823.2037	Guarnizione GACO-OR	GACO ring	Anneau GACO	O-ring	1	
Δ	27	0660.17.395	Gommino antivibrante	Rubber	Caoutchouc	Gummistück	61	
Δ	28	0755.17.125	Boccola di riferimento ∅ 8	Bush	Douille	Buchse	2	
Δ	29	0400.17.030	Guarnizione OR 2031 Viton	GACO ring	Anneau GACO	O-ring	2	
Δ	30	4 632 0196A	Guarnizione GACO OR	GACO ring	Anneau GACO	O-ring	3	
Δ	31	0660.47.070	Anello interno	Circlip	Bague	Federring	1	
Δ	32	0619.50.065	Rondella	Washer	Rondelle	Scheibe	1	
□	33	42450	Assieme motore completo di carburatori, raccordi carburatori, candele, levetta com. cambio	Engine assy. carburetors carburetors connection, plugs, driving lever transmission drive	Moteur compl. de carburateurs, raccords des carburateurs bougies, levier commande boîte de vitesse	Motor Kplaus Vergaser, Vergaseranschluss, 2 ündkerze, Räderstellheben	1	F.m. 2M001350
		45205	Assieme motore completo di carburatori, raccordi carburatori, candele, levetta com. cambio	Engine assy. carburetors carburetors connection, plugs, driving lever transmission drive	Moteur compl. de carburateurs, raccords des carburateurs bougies, levier commande boîte de vitesse	Motor Kplaus Vergaser, Vergaseranschluss, 2 ündkerze, Räderstellheben	1	D.m. 2M001351
•		42446	Assieme motore completo di carburatori, raccordi carburatori, candele, levetta com. cambio	Engine assy. carburetors carburetors connection, plugs, driving lever transmission drive	Moteur compl. de carburateurs, raccords des carburateurs bougies, levier commande boîte de vitesse	Motor Kplaus Vergaser, Vergaseranschluss, 2 ündkerze, Räderstellheben	1	F.m. 3M000788
		45154	Assieme motore completo di carburatori, raccordi carburatori, candele, levetta com. cambio	Engine assy. carburetors carburetors connection, plugs, driving lever transmission drive	Moteur compl. de carburateurs, raccords des carburateurs bougies, levier commande boîte de vitesse	Motor Kplaus Vergaser, Vergaseranschluss, 2 ündkerze, Räderstellheben	1	D.m. 3M000789

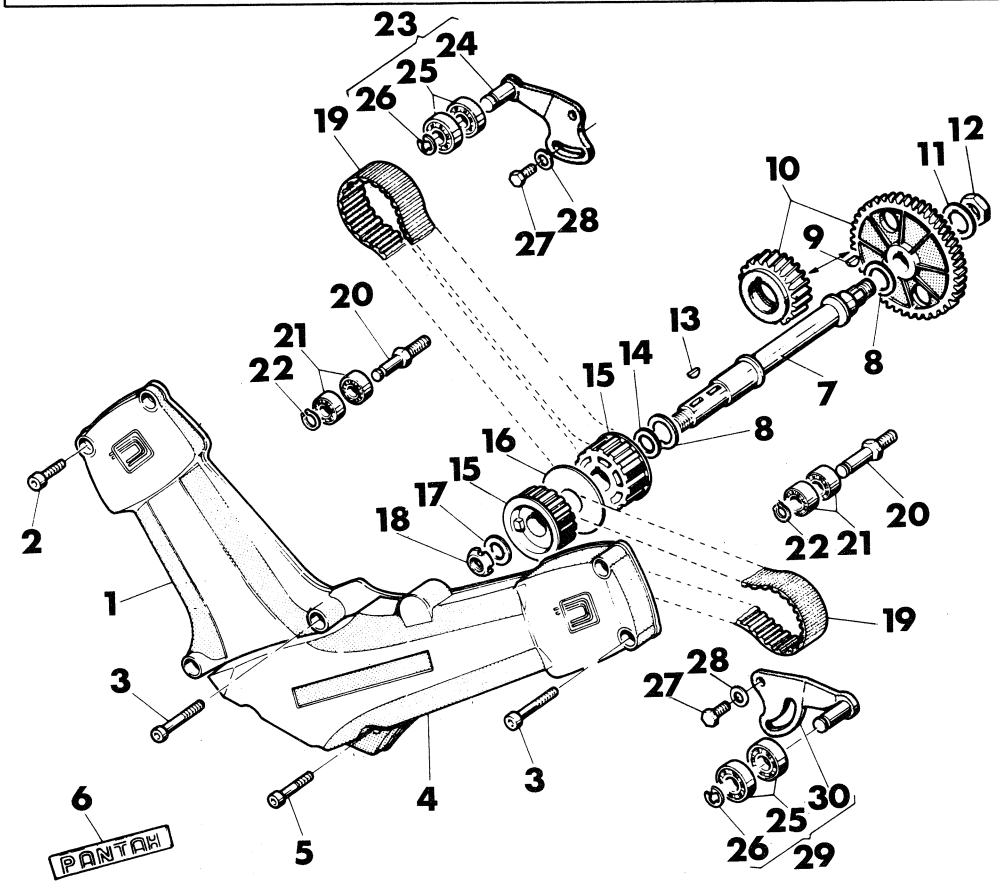

Note Notes Notes Marke	Index No. Pos. N.	Code N. Nr. Code N. Cod. Code Nr.	DENOMINAZIONE	NAME	DESIGNATION	BESHREIBUNG	Q.ty Q.tà Q.te M.ge	Validity Validità Validité Gultig
□	1	0660.29.140	Coperchio cinghia distribuzione vert.	Vert. timing belt cover	Couvercle courroie distrib. vert.	Senkr. Steuerriemendeckel	1	F.m. 2M001350
		0367.29.140	Coperchio cinghia distribuzione vert.	Vert. timing belt cover	Couvercle courroie distrib. vert.	Senkr. Steuerriemendeckel	1	D.m. 2M001351
•		0660.29.140	Coperchio cinghia distribuzione vert.	Vert. timing belt cover	Couvercle courroie distrib. vert.	Senkr. Steuerriemendeckel	1	F.m. 3M000788
		0367.29.140	Coperchio cinghia distribuzione vert.	Vert. timing belt cover	Couvercle courroie distrib. vert.	Senkr. Steuerriemendeckel	1	D.m. 3M000789
Δ	2	71502.1624	Vite TCEI M6×16	Screw	Vis	Schraube	2	
Δ	3	0400.29.110	Vite TCEI M6×35	Screw	Vis	Schraube	4	
□	4	0660.29.160	Coperchio cinghia distribuzione oriz.	Hor. timing belt cover	Couvercle courroie distrib. hor.	Waagr. Steuerriemendeckel	1	F.m. 2M001350
		0367.29.160	Coperchio cinghia distribuzione oriz.e	Hor. timing belt cover	Couvercle courroie distrib. hor.	Waagr. Steuerriemendeckel	1	D.m. 2M001351
•		0660.29.160	Coperchio cinghia distribuzione oriz.	Hor. timing belt cover	Couvercle courroie distrib. hor.	Waagr. Steuerriemendeckel	1	F.m. 3M000788
		0367.29.160	Coperchio cinghia distribuzione oriz.	Hor. timing belt cover	Couvercle courroie distrib. hor.	Waagr. Steuerriemendeckel	1	D.m. 3M000789
Δ	5	0400.49.055	Vite TCEI M6×25	Screw	Vis	Schraube	1	
Δ	6	0660.29.170	Decalcomania «PANTAH»	Transfer	Décalcomanie	Streifen	1	
Δ	7	0660.29.115	Albero rinvio distribuzione	Shaft	Arbre	Antriebswelle	1	
Δ	8	0755.29.169	Rondella ∅20,2×∅25×0,2	Thrust washer	Rondelle de butée	Distanzscheibe	1	
		0755.29.165	Rondella ∅20,2×∅25×0,5	Thrust washer	Rondelle de butée	Distanzscheibe	1	
Δ	9	0755.29.025	Linguetta americana 4×5	Woodruff key	Clé woodruff	Scheibenfeder	1	
Δ	10	0660.29.900	Coppia ingranaggi distribuzione Z=25-50 (in Acciaio)	Timing gears	Engrenages distribution	Zahnrad	1	
		0660.29.903	Coppia ingranaggi distribuzione Z=25-50 (in Ghisa)	Timing gears	Engrenages distribution	Zahnrad	1	
Δ	11	0400.29.040	Rosetta di sicurezza ∅i 14,5	Washer	Rondelle	Sicherungsblech	1	
Δ	12	0124.40.060	Dado M14×1×7	Nut	Ecrou	Mutter	1	
Δ	13	74172.1008	Linguetta americana 4×5	Woodruff key	Clé woodruff	Scheibenfeder	2	
Δ	14	0619.16.120	Rondella ∅17,2×∅26×2	Washer	Rondelle	Unterlegscheibe	1	
□	15	0660.29.070	Puleggia distribuzione	Timing pulley	Poulie distrib.	Steuerriemen	1	F.m.m. 033854
		0367.29.050	Puleggia distribuzione	Timing pulley	Poulie distrib.	Steuerriemen	1	D.m.m. 033855
•		0660.29.070	Puleggia distribuzione	Timing pulley	Poulie distrib.	Steuerriemen	1	F.m.m. 611590
		0367.29.050	Puleggia distribuzione	Timing pulley	Poulie distrib.	Steuerriemen	1	D.m.m. 611591
Δ	16	0660.29.125	Rondella di divisione pulegge	Washer	Rondelle	Distanzscheibe	1	
Δ	17	0797.69.040	Rondella ∅15,2×∅24×1	Washer	Rondelle	Unterlegscheibe	1	
Δ	18	72943.1542	Ghiera elastic-stop M15×1	Elastic-stop ring	Anneau elastic-stop	Stopring	1	
Δ	19	0660.29.090	Cinghia dentata (n. 68 denti)	Toothed belt (n. 68 teeth)	Courroie à dents (n. 68 dents)	Zahnriemen (68 Zähne)	2	
Δ	20	0660.29.310	Perno tenditore fisso	Stretching pin	Goujon tendeur	Spannerstift	2	
Δ	21	75171.0827	Cuscinetto ∅8×∅22×11	Bearing	Roulement	Kugellager	4	
Δ	22	73500.0827	Anello seeger 8E	Seeger ring	Anneau seeger	Seegerring	2	
Δ	23	0660.29.210	Tenditore completo cilindro verticale	Vert. cyl. complete tensioner	Tendeur complet cyl. vert.	Kpl senkr. Zylinderspanner.	1	
Δ	24	0660.29.220	Tenditore nudo cilindro vert.	Vert. cyl. bare tensioner	Tendeur nu cyl. vert.	Nackter senkr. Zylinderspanner	1	
Δ	25	75166.1237	Cuscinetto ∅12×∅32×10	Bearing	Roulement	Kugellager	4	
Δ	26	0214.07.350	Anello IDEAL D8	Ideal ring	Anneau Ideal	Idealring	2	
Δ	27	0400.09.010	Vite TE M8×18	Screw	Vis	Schraube	4	
Δ	28	0660.29.280	Rondella ∅8,4×∅18×2	Washer	Rondelle	Unterlegscheibe	4	
Δ	29	0660.29.250	Tenditore completo cilindro oriz.	Horizontal cyl. complete tens.	Tendeur complet cyl. horiz.	Kpl horiz. Zylinderspanner	1	
Δ	30	0660.29.260	Tenditore nudo cilindro oriz.	Horizontal cyl. bare tens.	Tendeur nu cyl. horiz.	Nackter horiz. Zylinderspanner	1	

N° CATALOGO - CATALOG No. - Nr. CATALOGUE - KATALOG Nr.: 48532 PAGINA EMESSA Maggio '85 - PAGE IUSSED May '85 - PAGE IMPRIME Mai '85 - SEITE HERAUSGEGEBEN Mai '85

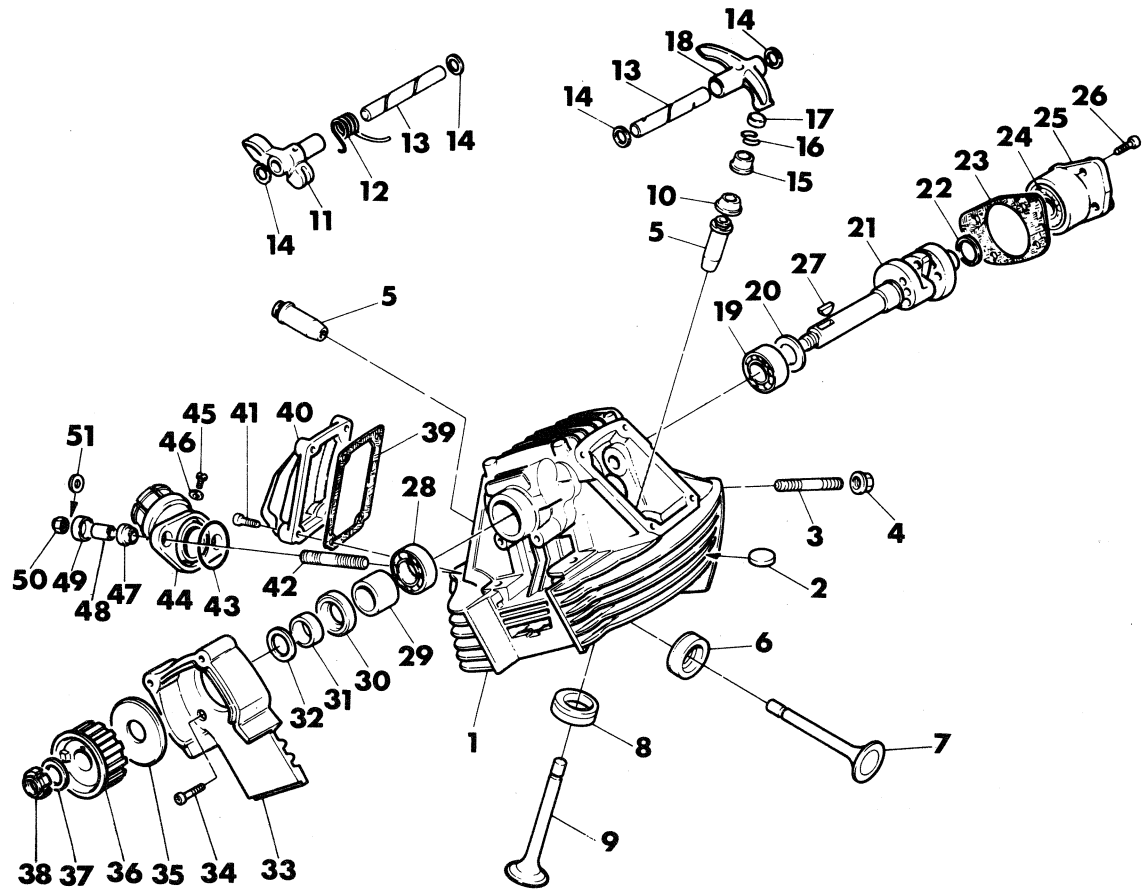

Note Notes Notes Marke	Index No. Pos. N.	Code N. Nr. Code N. Cod. Code Nr.	DENOMINAZIONE	NAME	DESIGNATION	BESHREIBUNG	Q.ty Q.tà Q.te M.ge	Validity Validità Validité Gultig
□	1	0659.92.350	Testa verticale nuda	Bare vert. head	Culasse vert. nue	Zylinderkopf	1	F.m. 2M001350
		0659.92.353	Testa verticale nuda	Bare vert. head	Culasse vert. nue	Zylinderkopf	1	D.m. 2M001351
•		0667.92.350	Testa verticale nuda	Bare vert. head	Culasse vert. nue	Zylinderkopf	1	F.m. 3M000788
		0665.92.350	Testa verticale nuda	Bare vert. head	Culasse vert. nue	Zylinderkopf	1	D.m. 3M000789
□		0659.92.021	Testa verticale completa	Compl. vert. head	Culasse vert. compl.	Zylinderkopf Kpl.	1	F.m. 2M001350
		0659.92.023	Testa verticale completa	Compl. vert. head	Culasse vert. compl.	Zylinderkopf Kpl.	1	D.m. 2M001351
•		0667.92.021	Testa verticale completa	Compl. vert. head	Culasse vert. compl.	Zylinderkopf Kpl.	1	F.m. 3M000788
		0665.92.021	Testa verticale completa	Compl. vert. head	Culasse vert. compl.	Zylinderkopf Kpl.	1	D.m. 3M000789
Δ	2	0660.17.395	Gommino antivibrante	Rubber	Caoutchouc	Gummistück	20	
Δ	3	0504.17.435	Prigioniero M8×46	Stud	Goujon	Stehbolze	2	
□	4	43928	Dado	Nut	Ecrou	Mutter	2	F.m. 2M001350
		46238	Dado	Nut	Ecrou	Mutter	2	D.m. 2M001351
•		43928	Dado	Nut	Ecrou	Mutter	2	F.m. 3M000788
		46238	Dado	Nut	Ecrou	Mutter	2	D.m. 3M000789
Δ	5	0661.92.390	Guidavalvola normale	Valve-guide	Guide-soupape	Ventilführung	2	
		0661.92.395	Guidavalvola magg. 0,03	Valve-guide	Guide-soupape	Ventilführung	2	
		0661.92.396	Guidavalvola magg. 0,06	Valve-guide	Guide-soupape	Ventilführung	2	
		0661.92.397	Guidavalvola magg. 0,09	Valve-guide	Guide-soupape	Ventilführung	2	
□	6	0659.92.370	Sede valvola aspirazione	Inlet valve-seat	Siège-soupape	Einlass-Sitzring	1	
•		0660.92.370	Sede valvola aspirazione	Inlet valve-seat	Siège-soupape	Einlass-Sitzring	1	
□	7	0659.92.110	Valvola aspirazione	Inlet valve	Soupape admission	Einlass-Ventil	1	
•		0660.92.110	Valvola aspirazione	Inlet valve	Soupape admission	Einlass-Ventil	1	
□	8	0659.92.380	Sede valvola scarico	Exhaust valve-seat	Siège-soupape échapp.	Auslass-Sitzring	1	
•		0660.92.380	Sede valvola scarico	Exhaust valve-seat	Siège-soupape échapp.	Auslass-Sitzring	1	
□	9	0659.92.120	Valvola scarico	Exhaust valve	Soupape échappement	Auslass-Ventil	1	
•		0660.92.120	Valvola scarico	Exhaust valve	Soupape échappement	Auslass-Ventil	1	
Δ	10	0603.92.150	Gommino per valvola	Valve rubber	Caoutchouc soupape	Ventilgummi	2	
Δ	11	0660.92.183	Bilanciere chiusura	Clos. rocker-arm	Culbuteur ferm.	Schliesskipphebel	2	
Δ	12	0619.92.150	Molla bilanciere chiusura	Spring	Ressort	Feder	2	
Δ	13	0660.92.240	Perno bilanciere	Rocker-arm pin	Axe culbuteur	Kipphebelachse	4	
		0660.92.245	Perno bilanciere magg. 0,02	Rocker-arm pin	Axe culbuteur	Kipphebelachse	4	
Δ	14	0765.92.205	Rondella rasamento Ø10,5×Ø15×0,2	Thrust washer	Rondelle de butée	Distanzscheibe	2	
		0619.92.180	Rondella rasamento Ø10,5×Ø16×0,3	Thrust washer	Rondelle de butée	Distanzscheibe	2	
		0765.92.190	Rondella rasamento Ø10,5×Ø15×0,5	Thrust washer	Rondelle de butée	Distanzscheibe	2	
		0765.92.185	Rondella rasamento Ø10,5×Ø15×1	Thrust washer	Rondelle de butée	Distanzscheibe	2	
Δ	15	0727.92.050	Scodellino ritorno sp. 5	Return cap	Coupelle retour	Einstellhülse	2	
		0727.92.052	Scodellino ritorno sp. 5,2	Return cap	Coupelle retour	Einstellhülse	2	

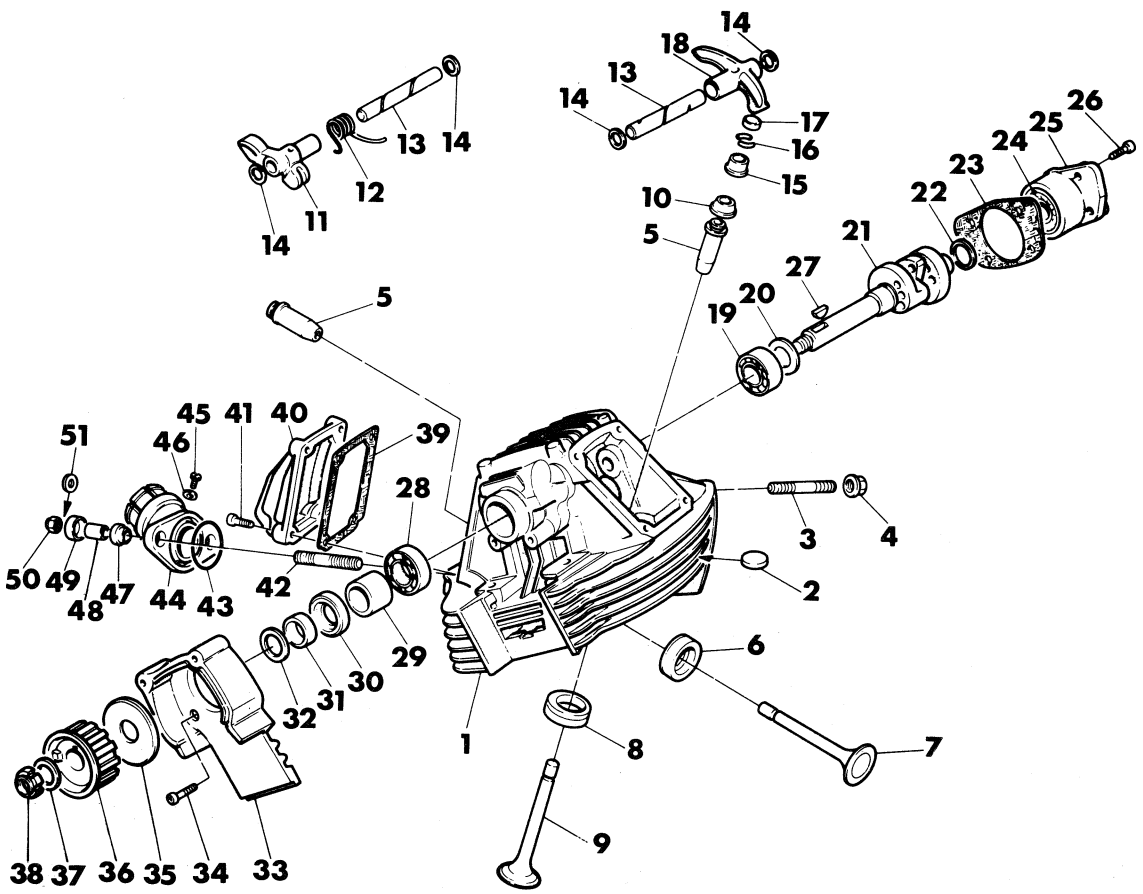

Note Notes Notes Marke	Index No. Pos. N.	Code N. Nr. Code N. Cod. Code Nr.	DENOMINAZIONE	NAME	DESIGNATION	BESHREIBUNG	Q.ty Q.tà Q.te M.ge	Validity Validità Validité Gultig
Δ	15	0727.92.054	Scodellino ritorno sp. 5,4	Return cap	Coupelle retour	Einstellhülse	2	
		0727.92.056	Scodellino ritorno sp. 5,6	Return cap	Coupelle retour	Einstellhülse	2	
		0727.92.058	Scodellino ritorno sp. 5,8	Return cap	Coupelle retour	Einstellhülse	2	
		0727.92.060	Scodellino ritorno sp. 6	Return cap	Coupelle retour	Einstellhülse	2	
		0727.92.062	Scodellino ritorno sp. 6,2	Return cap	Coupelle retour	Einstellhülse	2	
		0727.92.064	Scodellino ritorno sp. 6,4	Return cap	Coupelle retour	Einstellhülse	2	
		0727.92.066	Scodellino ritorno sp. 6,6	Return cap	Coupelle retour	Einstellhülse	2	
		0727.92.068	Scodellino ritorno sp. 6,8	Return cap	Coupelle retour	Einstellhülse	2	
		0727.92.070	Scodellino ritorno sp. 7	Return cap	Coupelle retour	Einstellhülse	2	
		0727.92.072	Scodellino ritorno sp. 7,2	Return cap	Coupelle retour	Einstellhülse	2	
		0727.92.074	Scodellino ritorno sp. 7,4	Return cap	Coupelle retour	Einstellhülse	2	
		0727.92.076	Scodellino ritorno sp. 7,6	Return cap	Coupelle retour	Einstellhülse	2	
		0727.92.078	Scodellino ritorno sp. 7,8	Return cap	Coupelle retour	Einstellhülse	2	
		0727.92.080	Scodellino ritorno sp. 8	Return cap	Coupelle retour	Einstellhülse	2	
		0727.92.082	Scodellino ritorno sp. 8,2	Return cap	Coupelle retour	Einstellhülse	2	
		0727.92.084	Scodellino ritorno sp. 8,4	Return cap	Coupelle retour	Einstellhülse	2	
		0727.92.086	Scodellino ritorno sp. 8,6	Return cap	Coupelle retour	Einstellhülse	2	
		0727.92.088	Scodellino ritorno sp. 8,8	Return cap	Coupelle retour	Einstellhülse	2	
		0727.92.090	Scodellino ritorno sp. 9	Return cap	Coupelle retour	Einstellhülse	2	
		0727.92.092	Scodellino ritorno sp. 9,2	Return cap	Coupelle retour	Einstellhülse	2	
		0727.92.094	Scodellino ritorno sp. 9,4	Return cap	Coupelle retour	Einstellhülse	2	
		0727.92.096	Scodellino ritorno sp. 9,6	Return cap	Coupelle retour	Einstellhülse	2	
Δ	16	0727.92.260	Semianelli	Half-ring	Demi-bague	Halbringe	4	
Δ	17	0723.92.500	Registro bilanciere sp. 2	Adjustment	Réglage	Ventilkäppchen	2	
		0723.92.535	Registro bilanciere sp. 2,05	Adjustment	Réglage	Ventilkäppchen	2	
		0723.92.501	Registro bilanciere sp. 2,1	Adjustment	Réglage	Ventilkäppchen	2	
		0723.92.545	Registro bilanciere sp. 2,15	Adjustment	Réglage	Ventilkäppchen	2	
		0723.92.502	Registro bilanciere sp. 2,2	Adjustment	Réglage	Ventilkäppchen	2	
		0723.92.555	Registro bilanciere sp. 2,25	Adjustment	Réglage	Ventilkäppchen	2	
		0723.92.503	Registro bilanciere sp. 2,3	Adjustment	Réglage	Ventilkäppchen	2	
		0723.92.565	Registro bilanciere sp. 2,35	Adjustment	Réglage	Ventilkäppchen	2	
		0723.92.504	Registro bilanciere sp. 2,4	Adjustment	Réglage	Ventilkäppchen	2	
		0723.92.575	Registro bilanciere sp. 2,45	Adjustment	Réglage	Ventilkäppchen	2	
		0723.92.505	Registro bilanciere sp. 2,5	Adjustment	Réglage	Ventilkäppchen	2	
		0723.92.585	Registro bilanciere sp. 2,55	Adjustment	Réglage	Ventilkäppchen	2	
		0723.92.506	Registro bilanciere sp. 2,6	Adjustment	Réglage	Ventilkäppchen	2	
		0723.92.595	Registro bilanciere sp. 2,65	Adjustment	Réglage	Ventilkäppchen	2	
		0723.92.507	Registro bilanciere sp. 2,7	Adjustment	Réglage	Ventilkäppchen	2	
		0723.92.605	Registro bilanciere sp. 2,75	Adjustment	Réglage	Ventilkäppchen	2	
		0723.92.508	Registro bilanciere sp. 2,8	Adjustment	Réglage	Ventilkäppchen	2	
		0723.92.615	Registro bilanciere sp. 2,85	Adjustment	Réglage	Ventilkäppchen	2	

Note Notes Notes Marke	Index No. Pos. N.	Code N. Nr. Code N. Cod. Code Nr.	DENOMINAZIONE	NAME	DESIGNATION	BESHREIBUNG	Q.ty Q.tà Q.te M.ge	Validity Validità Validité Gultig
		0723.92.509	Registro bilanciere sp. 2,9	Adjustment	Réglage	Ventilkäppchen	2	
		0723.92.625	Registro bilanciere sp. 2,95	Adjustment	Réglage	Ventilkäppchen	2	
		0723.92.510	Registro bilanciere sp.3	Adjustment	Réglage	Ventilkäppchen	2	
		0723.92.635	Registro bilanciere sp. 3,05	Adjustment	Réglage	Ventilkäppchen	2	
		0723.92.511	Registro bilanciere sp. 3,1	Adjustment	Réglage	Ventilkäppchen	2	
		0723.92.645	Registro bilanciere sp. 3,15	Adjustment	Réglage	Ventilkäppchen	2	
		0723.92.512	Registro bilanciere sp. 3,2	Adjustment	Réglage	Ventilkäppchen	2	
		0723.92.655	Registro bilanciere sp. 3,25	Adjustment	Réglage	Ventilkäppchen	2	
		0723.92.513	Registro bilanciere sp. 3,3	Adjustment	Réglage	Ventilkäppchen	2	
		0723.92.675	Registro bilanciere sp. 3,35	Adjustment	Réglage	Ventilkäppchen	2	
		0723.92.514	Registro bilanciere sp. 3,4	Adjustment	Réglage	Ventilkäppchen	2	
		0723.92.685	Registro bilanciere sp. 3,45	Adjustment	Réglage	Ventilkäppchen	2	
		0723.92.515	Registro bilanciere sp. 3,5	Adjustment	Réglage	Ventilkäppchen	2	
		0723.92.695	Registro bilanciere sp. 3,55	Adjustment	Réglage	Ventilkäppchen	2	
		0723.92.516	Registro bilanciere sp. 3,6	Adjustment	Réglage	Ventilkäppchen	2	
		0723.92.705	Registro bilanciere sp. 3,65	Adjustment	Réglage	Ventilkäppchen	2	
		0723.92.517	Registro bilanciere sp. 3,7	Adjustment	Réglage	Ventilkäppchen	2	
		0723.92.518	Registro bilanciere sp. 3,8	Adjustment	Réglage	Ventilkäppchen	2	
		0723.92.519	Registro bilanciere sp. 3,9	Adjustment	Réglage	Ventilkäppchen	2	
		0723.92.520	Registro bilanciere sp. 4	Adjustment	Réglage	Ventilkäppchen	2	
		0723.92.521	Registro bilanciere sp. 4,1	Adjustment	Réglage	Ventilkäppchen	2	
		0723.92.522	Registro bilanciere sp. 4,2	Adjustment	Réglage	Ventilkäppchen	2	
		0723.92.523	Registro bilanciere sp. 4,3	Adjustment	Réglage	Ventilkäppchen	2	
		0723.92.524	Registro bilanciere sp. 4,4	Adjustment	Réglage	Ventilkäppchen	2	
		0723.92.525	Registro bilanciere sp. 4,5	Adjustment	Réglage	Ventilkäppchen	2	
		0723.92.526	Registro bilanciere sp. 4,6	Adjustment	Réglage	Ventilkäppchen	2	
		0723.92.527	Registro bilanciere sp. 4,7	Adjustment	Réglage	Ventilkäppchen	2	
		0723.92.528	Registro bilanciere sp. 4,8	Adjustment	Réglage	Ventilkäppchen	2	
		0723.92.529	Registro bilanciere sp. 4,9	Adjustment	Réglage	Ventilkäppchen	2	
		0723.92.530	Registro bilanciere sp. 5	Adjustment	Réglage	Ventilkäppchen	2	
Δ	18	0660.92.173	Bilanciere apertura	Open. rocker-arm	Culbuteur ouv.	Offnungskipphebel	2	
Δ	19	75110.2054	Cuscinetto ∅20×∅42×12	Bearing	Roulement	Kugellager	1	
Δ	20	0400.16.190	Rondella ∅20,5×∅28×0,5	Washer	Rondelle	Unterlegscheibe	1	
□	21	0659.29.010	Albero distribuzione testa verticale	Vert. head camshaft	Arbre distribution culasse vert.	Zylinderkopf Nockenwelle	1	
•		0660.29.010	Albero distribuzione testa verticale	Vert. head camshaft	Arbre distribution culasse vert.	Zylinderkopf Nockenwelle	1	F.m.m. N° 611076
		0659.29.010	Albero distribuzione testa verticale	Vert. head camshaft	Arbre distribution culasse vert.	Zylinderkopf Nockenwelle	1	D.m.m. N° 611077
Δ	22	0400.29.126	Rondella ∅15,5×∅22×0,5	Washer	Rondelle	Unterlegscheibe	1	
Δ	23	0660.92.310	Guarnizione cappellotto	Gasket	Joint	Dichtung	1	
Δ	24	75173.1542	Cuscinetto ∅15×∅35×11	Bearing	Roulement	Kugellager	1	
□	25	0660.92.640	Cappellotto con cuscinetto	Cap with bearing	Capuchon avec roulement	Lagerdeckel mit Kugellager	1	F.m. 2M001350
		0665.92.640	Cappellotto con cuscinetto	Cap with bearing	Capuchon avec roulement	Lagerdeckel mit Kugellager	1	D.m. 2M001351
•		0660.92.640	Cappellotto con cuscinetto	Cap with bearing	Capuchon avec roulement	Lagerdeckel mit Kugellager	1	F.m. 3M000788
		0665.92.640	Cappellotto con cuscinetto	Cap with bearing	Capuchon avec roulement	Lagerdeckel mit Kugellager	1	D.m. 3M000789
Δ	26	71502.1631	Vite TCEI M6×20	Screw	Vis	Schraube	4	
Δ	27	74172.1008	Linguetta americana 4×5	Woodruff key	Clé woodruff	Scheibenfeder	1	
Δ	28	75110.1747	Cuscinetto ∅17×∅35×10	Bearing	Roulement	Kugellager	1	
Δ	29	0660.29.030	Distanziatore	Spacer	Entretoise	Distanzstück	1	
Δ	30	0204.70.105	Anello di tenuta	Seal ring	Anneau d'étanchéité	Stopring	1	
Δ	31	0660.29.035	Distanziatore puleggia	Spacer	Entretoise	Distanzstück	1	
Δ	32	0619.16.120	Rondella ∅17,2×∅26×2	Washer	Rondelle	Unterlegscheibe	1	
Δ	33	0660.29.130	Cappellotto in gomma	Rubber cap	Capuchon en caout.	Gummikappe	1	
Δ	34	71502.1624	Vite TCEI M6×16	Screw	Vis	Schraube	2	
Δ	35	0660.29.055	Rondella guida-cinghia	Washer	Rondelle	Scheibe	1	
□	36	0660.29.070	Puleggia distribuzione	Timing pulley	Poulie distrib.	Steuerriemen	1	F.m.m. 033854
		0367.29.050	Puleggia distribuzione	Timing pulley	Poulie distrib.	Steuerriemen	1	D.m.m. 033855
•		0660.29.070	Puleggia distribuzione	Timing pulley	Poulie distrib.	Steuerriemen	1	F.m.m. 611590
		0367.29.050	Puleggia distribuzione	Timing pulley	Poulie distrib.	Steuerriemen	1	D.m.m. 611591
Δ	37	0797.69.040	Rondella ∅15,2×∅24×1	Washer	Rondelle	Unterlegscheibe	1	
Δ	38	72943.1542	Ghiera elastic-stop M15×1	Elastic-stop ring	Anneau elastic-stop	Stopring	1	
Δ	39	0755.92.295	Guarnizione coperchio valvole	Gasket	Joint	Dichtung	2	
□	40	0755.92.293	Coperchio valvole	Valve cover	Couvre-soupapes	Ventildeckel	1	F.m. 2M001350
		0367.92.290	Coperchio valvole	Valve cover	Couvre-soupapes	Ventildeckel	1	D.m. 2M001351
		0755.92.293	Coperchio valvole	Valve cover	Couvre-soupapes	Ventildeckel	1	F.m. 3M000788
		0367.92.290	Coperchio valvole	Valve cover	Couvre-soupapes	Ventildeckel	1	D.m. 3M000789
Δ	41	71502.1627	Vite TCEI M6×18	Screw	Vis	Schraube	8	
Δ	42	0400.92.433	Prigioniero M8×37	Stud	Goujon	Stehbolzen	2	
Δ	43	41978	Guarnizione condotto aspiraz.	Gasket	Joint	Dichtung	1	
□	44	42424	Condotto aspirazione	Inlet duct	Conduite adm.	Ansaugstutzen	1	
•		41976	Condotto aspirazione	Inlet duct	Conduite adm.	Ansaugstutzen	1	
Δ	45	N2896-G22	Vite	Screw	Vis	Schraube	1	
Δ	46	N15672	Guarnizione	Gasket	Joint	Dichtung	1	
Δ	47	41979	Rondella antivibrante	Rubber	Caoutchouc	Gummistück	2	
Δ	48	41980	Distanziale	Distance piece	Entretoise	Distanzstück	2	
Δ	49	41981	Scodellino	Cap	Cupelle	Hülse	2	
Δ	50	41864	Dado	Nut	Ecrou	Mutter	2	
□	51	1676	Rosetta piana	Washer	Rondelle	Scheibe	4	D.m. 2M000613
•								D.m. 3M000340

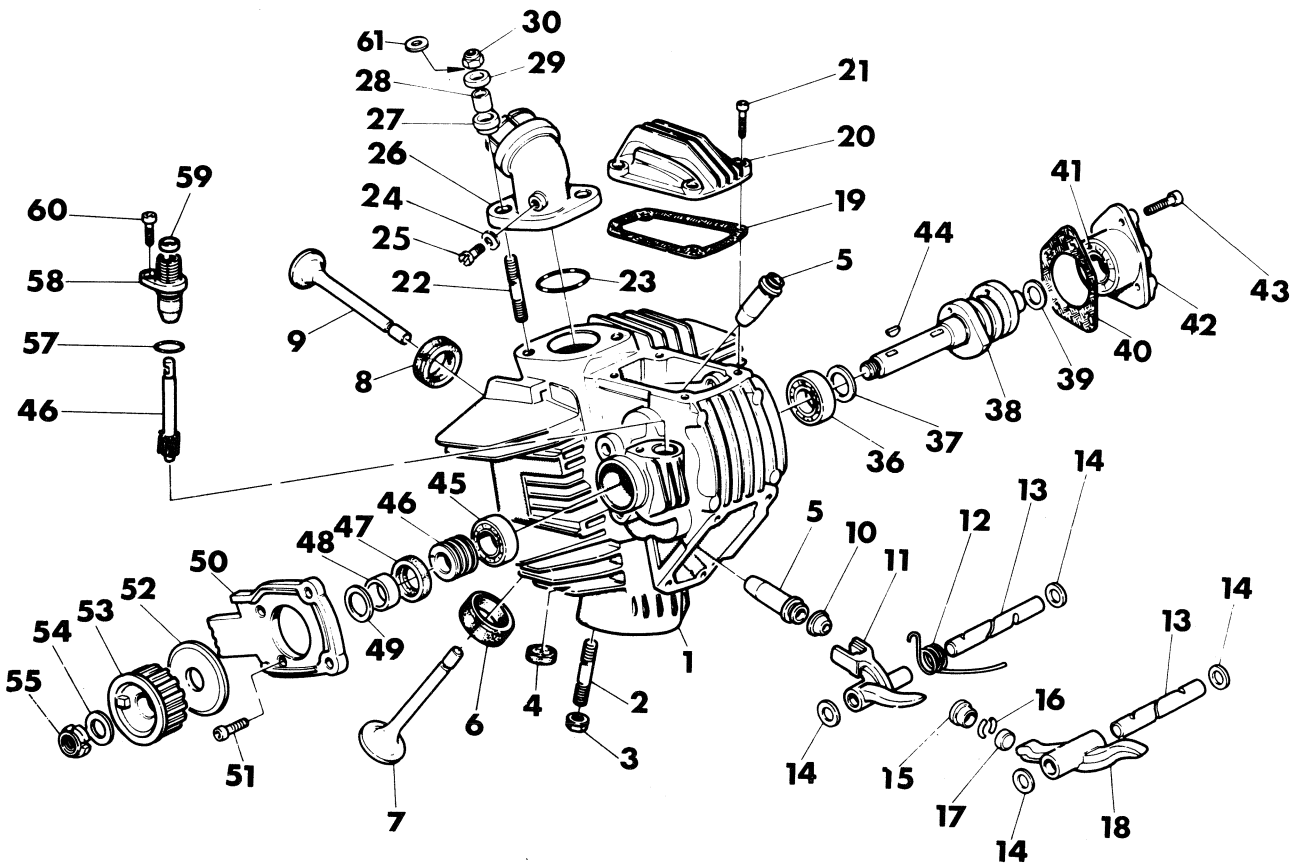

Note Notes Notes Marke	Index No. Pos. N.	Code N. Nr. Code N. Cod. Code Nr.	DENOMINAZIONE	NAME	DESIGNATION	BESHREIBUNG	Q.ty Q.tà Q.te M.ge	Validity Validità Validité Gultig
□	1	0659.92.355	Testa orizzontale nuda	Bare hor. head	Culasse hor. nue	Zylinderkopf	1	F.m. 2M001350
		0359.92.355	Testa orizzontale nuda	Bare hor. head	Culasse hor. nue	Zylinderkopf	1	D.m. 2M001351
•		0667.92.355	Testa orizzontale nuda	Bare hor. head	Culasse hor. nue	Zylinderkopf	1	F.m. 3M000788
		0365.92.355	Testa orizzontale nuda	Bare hor. head	Culasse hor. nue	Zylinderkopf	1	D.m. 3M000789
□		0659.92.022	Testa orizzontale completa	Compl. hor. head	Culasse hor. complète	Zylinderkopf, Kpl.	1	F.m. 2M001350
		0359.92.022	Testa orizzontale completa	Compl. hor. head	Culasse hor. complète	Zylinderkopf, Kpl.	1	D.m. 2M001351
•		0667.92.022	Testa orizzontale completa	Compl. hor. head	Culasse hor. complète	Zylinderkopf, Kpl.	1	F.m. 3M000788
		0665.92.022	Testa orizzontale completa	Compl. hor. head	Culasse hor. complète	Zylinderkopf, Kpl.	1	D.m. 3M000789
Δ	2	0504.17.435	Prigioniero M8×46	Stud	Goujon	Stehbolzen	2	
□	3	43928	Dado	Nut	Ecrou	Mutter	2	F.m. 2M001350
		46238	Dado	Nut	Ecrou	Mutter	2	D.m. 2M001351
•		43928	Dado	Nut	Ecrou	Mutter	2	F.m. 3M000788
		46238	Dado	Nut	Ecrou	Mutter	2	D.m. 3M000789
Δ	4	0660.17.395	Gommino antivibrante	Rubber	Caoutchouc	Gummistück	23	
Δ	5	0661.92.390	Guidavalvola normale	Valve-guide	Guide-soupape	Ventilführung	2	
		0661.92.395	Guidavalvola magg. 0,03	Valve-guide	Guide-soupape	Ventilführung	2	
		0661.92.396	Guidavalvola magg. 0,06	Valve-guide	Guide-soupape	Ventilführung	2	
		0661.92.397	Guidavalvola magg. 0,09	Valve-guide	Guide-soupape	Ventilführung	2	
□	6	0659.92.370	Sede valvola aspirazione	Inlet valve-seat	Siège soupape adm.	Einlass-Sitzring	1	
•		0660.92.370	Sede valvola aspirazione	Inlet valve-seat	Siège soupape adm	Einlass-Sitzring	1	
□	7	0659.92.110	Valvola aspirazione Ø33,5	Inlet valve	Soupape admission	Einlass-Ventil	1	
•		0660.92.110	Valvola aspirazione Ø33,5	Inlet valve	Soupape admission	Einlass-Ventil	1	
□	8	0659.92.380	Sede valvola scarico	Exhaust valve-seat	Siège soup. échapp.	Auslass-Sitzring	1	
•		0660.92.380	Sede valvola scarico	Exhaust valve-seat	Siège soup. échapp.	Auslass-Sitzring	1	
□	9	0659.92.120	Valvola scarico Ø30,5	Exhaust valve	Soupape échapp.	Auslass-Ventil	1	
•		0660.92.120	Valvola scarico Ø30,5	Exhaust valve	Soupape échapp.	Auslass-Ventil	1	
Δ	10	0603.92.150	Gommino per valvola	Rubber	Caoutchouc	Gummistück	2	
Δ	11	0660.92.183	Bilanciere chiusura	Clos. rocker-arm	Culbuteur ferm.	Schliesskipphebel	2	
Δ	12	0619.92.150	Molla bilanciere chiusura	Spring	Ressort	Feder	2	
Δ	13	0660.92.240	Perno bilanciere	Rocker-arm pin	Axe culbuteur	Kipphebelachse	4	
Δ		0660.92.245	Perno bilanciere magg. 0,02	Rocker-arm pin	Axe culbuteur	Kipphebelachse	4	
Δ	14	0765.92.205	Rondella rasamento Ø10,5×Ø15×0,2	Thrust washer	Rondelle de butée	Distanzscheibe	2	
		0619.92.180	Rondella rasamento Ø10,5×Ø16×0,3	Thrust washer	Rondelle de butée	Distanzscheibe	2	
		0765.92.190	Rondella rasamento Ø10,5×Ø15×0,5	Thrust washer	Rondelle de butée	Distanzscheibe	2	
		0765.92.185	Rondella rasamento Ø10,5×Ø15×1	Thrust washer	Rondelle de butée	Distanzscheibe	2	
Δ	15	0727.92.050	Scodellino ritorno sp. 5	Return cap	Coupelle retour	Einstellhülse	2	
		0727.92.052	Scodellino ritorno sp. 5,2	Return cap	Coupelle retour	Einstellhülse	2	
		0727.92.054	Scodellino ritorno sp. 5,4	Return cap	Coupelle retour	Einstellhülse	2	
		0727.92.056	Scodellino ritorno sp. 5,6	Return cap	Coupelle retour	Einstellhülse	2	
		0727.92.058	Scodellino ritorno sp. 5,8	Return cap	Coupelle retour	Einstellhülse	2	

Note Notes Notes Marke	Index No. Pos. N.	Code N. Nr. Code N. Cod. Code Nr.	DENOMINAZIONE	NAME	DESIGNATION	BESHREIBUNG	Q.ty Q.tà Q.te M.ge	Validity Validità Validité Gultig
		0727.92.066	Scodellino ritorno sp. 6,6	Return cap	Coupelle retour	Einstellhülse	2	
		0727.92.068	Scodellino ritorno sp. 6,8	Return cap	Coupelle retour	Einstellhülse	2	
		0727.92.240	Scodellino ritorno sp. 7	Return cap	Coupelle retour	Einstellhülse	2	
		0727.92.072	Scodellino ritorno sp. 7,2	Return cap	Coupelle retour	Einstellhülse	2	
		0727.92.074	Scodellino ritorno sp. 7,4	Return cap	Coupelle retour	Einstellhülse	2	
		0727.92.076	Scodellino ritorno sp. 7,6	Return cap	Coupelle retour	Einstellhülse	2	
		0727.92.078	Scodellino ritorno sp. 7,8	Return cap	Coupelle retour	Einstellhülse	2	
		0727.92.080	Scodellino ritorno sp. 8	Return cap	Coupelle retour	Einstellhülse	2	
		0727.92.082	Scodellino ritorno sp. 8,2	Return cap	Coupelle retour	Einstellhülse	2	
		0727.92.084	Scodellino ritorno sp. 8,4	Return cap	Coupelle retour	Einstellhülse	2	
		0727.92.086	Scodellino ritorno sp. 8,6	Return cap	Coupelle retour	Einstellhülse	2	
		0727.92.088	Scodellino ritorno sp. 8,8	Return cap	Coupelle retour	Einstellhülse	2	
		0727.92.090	Scodellino ritorno sp. 9	Return cap	Coupelle retour	Einstellhülse	2	
		0727.92.092	Scodellino ritorno sp. 9,2	Return cap	Coupelle retour	Einstellhülse	2	
		0727.92.094	Scodellino ritorno sp. 9,4	Return cap	Coupelle retour	Einstellhülse	2	
		0727.92.096	Scodellino ritorno sp. 9,6	Return cap	Coupelle retour	Einstellhülse	2	
Δ	16	0727.92.260	Semianelli	Half-rings	Demi-bagues	Halbringe	4	
Δ	17	0723.92.500	Registro bilanciere sp. 2	Adjustment	Réglage	Ventilkäppchen	2	
		0723.92.535	Registro bilanciere sp. 2,05	Adjustment	Réglage	Ventilkäppchen	2	
		0723.92.501	Registro bilanciere sp. 2,1	Adjustment	Réglage	Ventilkäppchen	2	
		0723.92.545	Registro bilanciere sp. 2,15	Adjustment	Réglage	Ventilkäppchen	2	
		0723.92.502	Registro bilanciere sp. 2,2	Adjustment	Réglage	Ventilkäppchen	2	
		0723.92.555	Registro bilanciere sp. 2,25	Adjustment	Réglage	Ventilkäppchen	2	
		0723.92.503	Registro bilanciere sp. 2,3	Adjustment	Réglage	Ventilkäppchen	2	
		0723.92.565	Registro bilanciere sp. 2,35	Adjustment	Réglage	Ventilkäppchen	2	
		0723.92.504	Registro bilanciere sp. 2,4	Adjustment	Réglage	Ventilkäppchen	2	
		0723.92.575	Registro bilanciere sp. 2,45	Adjustment	Réglage	Ventilkäppchen	2	
		0723.92.505	Registro bilanciere sp. 2,5	Adjustment	Réglage	Ventilkäppchen	2	
		0723.92.585	Registro bilanciere sp. 2,55	Adjustment	Réglage	Ventilkäppchen	2	
		0723.92.506	Registro bilanciere sp. 2,6	Adjustment	Réglage	Ventilkäppchen	2	
		0723.92.595	Registro bilanciere sp. 2,65	Adjustment	Réglage	Ventilkäppchen	2	
		0723.92.507	Registro bilanciere sp. 2,7	Adjustment	Réglage	Ventilkäppchen	2	
		0723.92.605	Registro bilanciere sp. 2,75	Adjustment	Réglage	Ventilkäppchen	2	
		0723.92.508	Registro bilanciere sp. 2,8	Adjustment	Réglage	Ventilkäppchen	2	
		0723.92.615	Registro bilanciere sp. 2,85	Adjustment	Réglage	Ventilkäppchen	2	
		0723.92.509	Registro bilanciere sp. 2,9	Adjustment	Réglage	Ventilkäppchen	2	
		0723.92.625	Registro bilanciere sp. 2,95	Adjustment	Réglage	Ventilkäppchen	2	
		0723.92.510	Registro bilanciere sp. 3	Adjustment	Réglage	Ventilkäppchen	2	
		0723.92.635	Registro bilanciere sp. 3,05	Adjustment	Réglage	Ventilkäppchen	2	
		0723.92.511	Registro bilanciere sp. 3,1	Adjustment	Réglage	Ventilkäppchen	2	
		0723.92.645	Registro bilanciere sp. 3,15	Adjustment	Réglage	Ventilkäppchen	2	
		0723.92.512	Registro bilanciere sp. 3,2	Adjustment	Réglage	Ventilkäppchen	2	
		0723.92.655	Registro bilanciere sp. 3,25	Adjustment	Réglage	Ventilkäppchen	2	
		0723.92.513	Registro bilanciere sp. 3,3	Adjustment	Réglage	Ventilkäppchen	2	
		0723.92.675	Registro bilanciere sp. 3,35	Adjustment	Réglage	Ventilkäppchen	2	
		0723.92.514	Registro bilanciere sp. 3,4	Adjustment	Réglage	Ventilkäppchen	2	
		0723.92.685	Registro bilanciere sp. 3,45	Adjustment	Réglage	Ventilkäppchen	2	
		0723.92.515	Registro bilanciere sp. 3,5	Adjustment	Réglage	Ventilkäppchen	2	
		0723.92.695	Registro bilanciere sp. 3,55	Adjustment	Réglage	Ventilkäppchen	2	
		0723.92.516	Registro bilanciere sp. 3,6	Adjustment	Réglage	Ventilkäppchen	2	
		0723.92.705	Registro bilanciere sp. 3,65	Adjustment	Réglage	Ventilkäppchen	2	
		0723.92.517	Registro bilanciere sp. 3,7	Adjustment	Réglage	Ventilkäppchen	2	
		0723.92.518	Registro bilanciere sp. 3,8	Adjustment	Réglage	Ventilkäppchen	2	
		0723.92.519	Registro bilanciere sp. 3,9	Adjustment	Réglage	Ventilkäppchen	2	
		0723.92.520	Registro bilanciere sp 4	Adjustment	Réglage	Ventilkäppchen	2	
		0723.92.521	Registro bilanciere sp. 4,1	Adjustment	Réglage	Ventilkäppchen	2	
		0723.92.522	Registro bilanciere sp. 4,2	Adjustment	Réglage	Ventilkäppchen	2	
		0723.92.523	Registro bilanciere sp. 4,3	Adjustment	Réglage	Ventilkäppchen	2	
		0723.92.524	Registro bilanciere sp. 4,4	Adjustment	Réglage	Ventilkäppchen	2	
		0723.92.525	Registro bilanciere sp. 4,5	Adjustment	Réglage	Ventilkäppchen	2	
		0723.92.526	Registro bilanciere sp. 4,6	Adjustment	Réglage	Ventilkäppchen	2	
		0723.92.527	Registro bilanciere sp. 4,7	Adjustment	Réglage	Ventilkäppchen	2	
		0723.92.528	Registro bilanciere sp. 4,8	Adjustment	Réglage	Ventilkäppchen	2	
		0723.92.529	Registro bilanciere sp. 4,9	Adjustment	Réglage	Ventilkäppchen	2	
		0723.92.530	Registro bilanciere sp. 5	Adjustment	Réglage	Ventilkäppchen	2	
Δ	18	0660.92.173	Bilanciere apertura	Open rocker-arm	Culbuteur ouvert	Öffnungskipphebel	2	
Δ	19	0755.92.295	Guarnizione coperchio valvole	Gasket	Joint	Dichtung	2	
Δ	20	0755.92.293	Coperchio valvole	Valve cover	Couvre-soupapes	Ventildeckel	1	F.m. 2M001350
		0367.92.290	Coperchio valvole	Valve cover	Couvre-soupapes	Ventildeckel	1	D.m. 2M001351
•		0755.92.293	Coperchio valvole	Valve cover	Couvre-soupapes	Ventildeckel	1	F.m. 3M000788
		0367.92.290	Coperchio valvole	Valve cover	Couvre-soupapes	Ventildeckel	1	D.m. 3M000789
Δ	21	71502.1627	Vite TCEI M6×18	Screw	Vis	Schraube	8	
Δ	22	0400.92.433	Prigioniero M8×37	Stud	Goujon	Stehbolzen	2	
Δ	23	41978	Guarnizione condotto aspirazione	Gasket	Joint	Dichtung	1	
Δ	24	N15672	Rondella	Washer	Rondelle	Scheibe	1	
Δ	25	N2896-G22	Vite	Screw	Vis	Schraube	1	
□	26	42425	Condotto aspirazione	Inlet duct	Conduite adm.	Ansaugstutzen	1	
•		41977	Condotto aspirazione	Inlet duct	Conduite adm.	Ansaugstutzen	1	
Δ	27	41979	Rondella antivibrante	Washer	Rondelle	Unterlegscheibe	2	
Δ	28	41980	Distanziale	Distance piece	Entretoise	Distanzstück	2	
Δ	29	41981	Scodellino	Cap	Coupelle	Einstellhülse	2	
Δ	30	41864	Dado elastic-stop M8	Nut	Ecrou	Mutter	2	

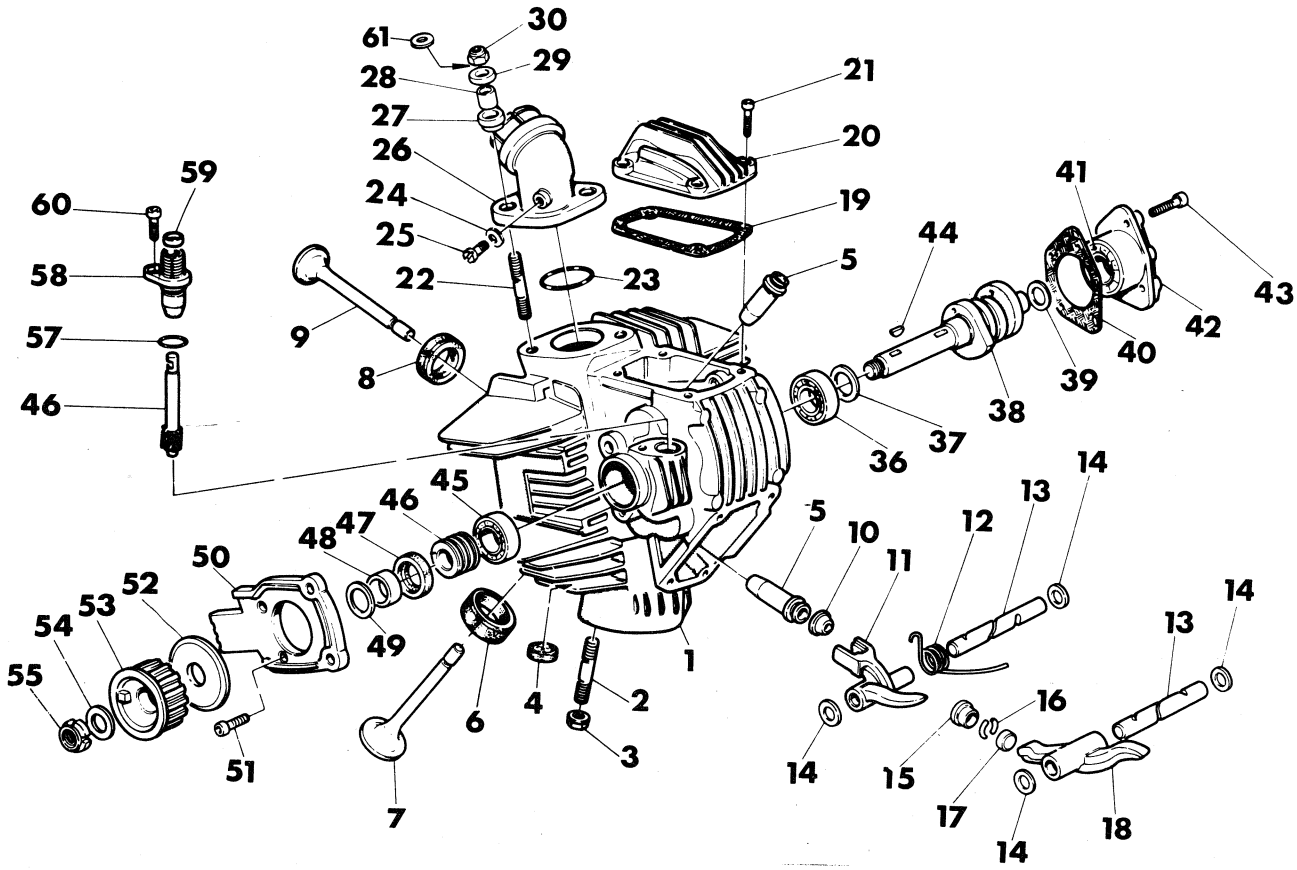

Note Notes Notes Marke	Index No. Pos. N.	Code N. Nr. Code N. Cod. Code Nr.	DENOMINAZIONE	NAME	DESIGNATION	BESHREIBUNG	Q.ty Q.tà Q.te M.ge	Validity Validità Validité Gultig
		0727.92.060	Scodellino ritorno sp. 6	Return cap	Coupelle retour	Einstellhülse	2	
		0727.92.062	Scodellino ritorno sp. 6,2	Return cap	Coupelle retour	Einstellhülse	2	
		0727.92.064	Scodellino ritorno sp. 6,4	Return cap	Coupelle retour	Einstellhülse	2	
Δ	36	75110.2054	Cuscinetto Ø20×Ø42×12	Bearing	Roulement	Kugellager	1	
Δ	37	0400.16.190	Rondella Ø20,5×Ø28×0,5	Washer	Rondelle	Unterlegscheibe	1	
□	38	0659.29.020	Albero distribuzione testa orizz.	Hor. head camshaft	Arbre distr. culasse horiz.	Nockenwelle	1	
•		0660.29.020	Albero distribuzione testa orizz.	Hor. head camshaft	Arbre distr. culasse horiz.	Hockenwelle	1	F.m.m. N° 61107(
		0659.29.020	Albero distribuzione testa orizz.	Hor. head camshaft	Arbre distr. culasse horiz.	Hockenwelle	1	D.m.m. N° 61107
Δ	39	0400.29.126	Rondella Ø15,5×Ø22×0,5	Washer	Rondelle	Unterlegscheibe	1	
Δ	40	0660.92.310	Guarnizione cappellotto	Gasket	Joint	Dichtung	1	
Δ	41	75173.1542	Cuscinetto Ø15×Ø35×11	Bearing	Roulement	Kugellager	1	
□	42	0660.92.640	Cappellotto con cuscinetto	Cap with bearing	Capuchon avec roulement	Deckel mit Kugellager	1	F.m. 2M001350
		0665.92.640	Cappellotto con cuscinetto	Cap with bearing	Capuchon avec roulement	Deckel mit Kugellager	1	D.m. 2M001351
•		0660.92.640	Cappellotto con cuscinetto	Cap with bearing	Capuchon avec roulement	Deckel mit Kugellager	1	F.m. 3M000788
		0665.92.640	Cappellotto con cuscinetto	Cap with bearing	Capuchon avec roulement	Deckel mit Kugellager	1	D.m. 3M000789
Δ	43	71502.1631	Vite TCEI M6×20	Screw	Vis	Schraube	4	
Δ	44	74172.1008	Linguetta americana 4×5	Woodruff key	Clé woodruff	Scheibenfeder	1	
Δ	45	75110.1747	Cuscinetto Ø17×Ø35×10	Bearing	Roulement	Kugellager	1	
Δ	46	0660.92.160	Coppia ingranaggi contagiri	Tachometer gears	Engrenages compte-tours	Tachometer Zahnräder	1	
Δ	47	0204.70.105	Anello di tenuta	Seal ring	Bague de retenue	Stopring	1	
Δ	48	0660.29.035	Distanziatore puleggia	Pulley spacer	Entretoise poulie	Distanzstück	1	
Δ	49	0619.16.120	Rondella Ø17,2×Ø26×2	Washer	Rondelle	Unterlegscheibe	1	
Δ	50	0660.29.150	Cappellotto in gomma	Rubber cap	Capuchon en caout.	Gummikappe	1	
Δ	51	71502.1624	Vite TCEI M6×16	Screw	Vis	Schraube	2	
Δ	52	0660.29.055	Rondella guida cinghia	Washer	Rondelle	Scheibe	1	
□	53	0660.29.070	Puleggia distribuzione	Timing pulley	Poulie distrib.	Steuerriemen	1	F.m.m. 033854
		0367.29.050	Puleggia distribuzione	Timing pulley	Poulie distrib.	Steuerriemen	1	D.m.m. 033855
•		0660.29.070	Puleggia distribuzione	Timing pulley	Poulie distrib.	Steuerriemen	1	F.m.m. 611590
		0367.29.050	Puleggia distribuzione	Timing pulley	Poulie distrib.	Steuerriemen	1	D.m.m. 611591
Δ	54	0797.69.040	Rondella Ø15,2×Ø24×1	Washer	Rondelle	Unterlegscheibe	1	
Δ	55	72943.1542	Ghiera elastic-stop M15×1	Elastic-stop ring	Anneau elastic-stop	Stopring	1	
Δ	57	0647.92.170	Guarnizione GACO OR	GACO ring	Anneau GACO	O-ring	1	
Δ	58	0660.92.150	Boccola contagiri	Bush	Douille	Büchse	1	
Δ	59	93783.0812	Anello di tenuta	Seal ring	Bague de retenue	Stopring	1	
Δ	60	71502.1616	Vite TCEI M6×12	Screw	Vis	Schraube	1	
□	61	1676	Rosetta piana	Washer	Rondelle	Scheibe	1	D.m. 2M000613
•								D.m. 3M000340

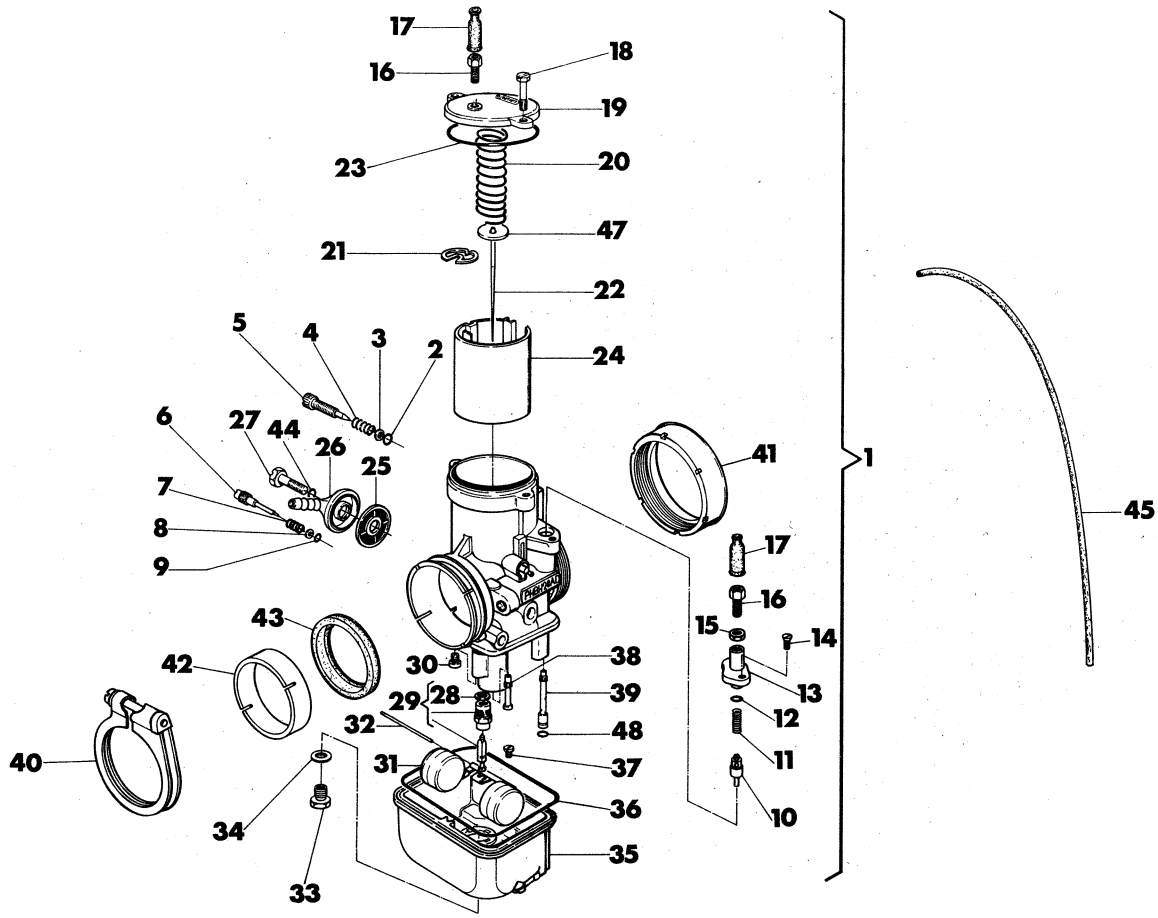

Note Notes Notes Marke	Index No. Pos. N.	Code N. Nr. Code N. Cod. Code Nr.	DENOMINAZIONE	NAME	DESIGNATION	BESHREIBUNG	Q.ty Q.tà Q.te M.ge	Validity Validità Validité Gultig
☐	1	42655	Carburatore destro orizzontale Dell'Orto PHBH 28 AD	R.H. Hor. carburetor	Carburateur hor. droit	Vergaser R.	1	
		47990	Carburatore destro orizzontale Dell'Orto PHF 30 MD (USA)	R.H. Hor. carburetor (USA)	Carburateur hor. droit (USA)	Vergaser R. (USA)	1	
		42656	Carburatore sinistro verticale Dell'Orto PHBH 28 AS	L.H. Vert. carburetor	Carburateur vert. gauche	Vergaser L.	1	
		47989	Carburatore sinistro verticale Dell'Orto PHF 30 MS (USA)	L.H. Vert. carburetor (USA)	Carburateur vert. gauche (USA)	Vergaser L. (USA)	1	
☐	2	23982*	Guarnizione vite reg. valvola gas	Gasket	Joint	Dichtung	1	
☐	3	23983	Rondella piana	Washer	Rondelle	Scheibe	1	
☐	4	12030	Molla	Spring	Ressort	Feder	1	
☐	5	12029	Vite regol. valvola gas	Adju. screw	Vis reglage	Regulierschraube	1	
☐	6	12033	Vite regol. miscela minimo	Adju. screw	Vis reglage	Regulierschraube	1	
☐	7	12034	Molla vite reg. miscela minimo	Spring	Ressort	Feder	1	
☐	8	23985	Rondella piana	Washer	Rondelle	Scheibe	1	
☐	9	23984*	Guarnizione vite reg. miscela	Gasket	Joint	Dichtung	1	
☐	10	40580	Valvola avviamento	Starter valve	Soupape demarr.	Starter Rolben	1	
☐	11	44043	Molla richiamo valvola avviam.	Return spring	Ressort retour	Feder	1	
☐	12	19426	Guarnizione coperchio	Gasket	Joint	Dichtung	1	
☐	13	40582	Coperchio dispositivo avv.to	Cover	Couvercle	Deckel	1	
☐	14	32855	Vite fiss. coperchio	Fasten, screw	Vis fix	Schraube	1	
☐	15	4104	Dado bloccaggio vite tendifilo	Nut	Ecrou	Mutter	1	
☐	16	4103	Vite tendifilo	Screw	Vis	Schraube	2	
☐	17	12451*	Cappuccio	Cap	Capouchon	Gummihülse	2	
☐	18	23981	Vite fiss. coperchio	Screw	Vis	Schraube	2	
☐	19	36685	Coperchio camera miscela	Cover	Couvercle	Deckel	1	
☐	20	35086	Molla richiamo valvola gas	Return spring	Ressort retour	Feder	1	
☐	21	35353	Fermaglio spillo conico	Fasten. clip	Gouton	Halterina	1	
☐	22	36683/6	Spillo conico X6	Needle jet	Epingle	Düsennadel	1	
☐	23	36686*	Guarnizione coperchio	Gasket	Joint	Dichtung	1	
☐	24	36681/30	Valvola gas 30	Throttle valve	Soupape gaz	Gasschlaber	1	
☐	25	12045*	Filtro benzina	Fuel filter	Filtre essence	Benzinfilter	1	

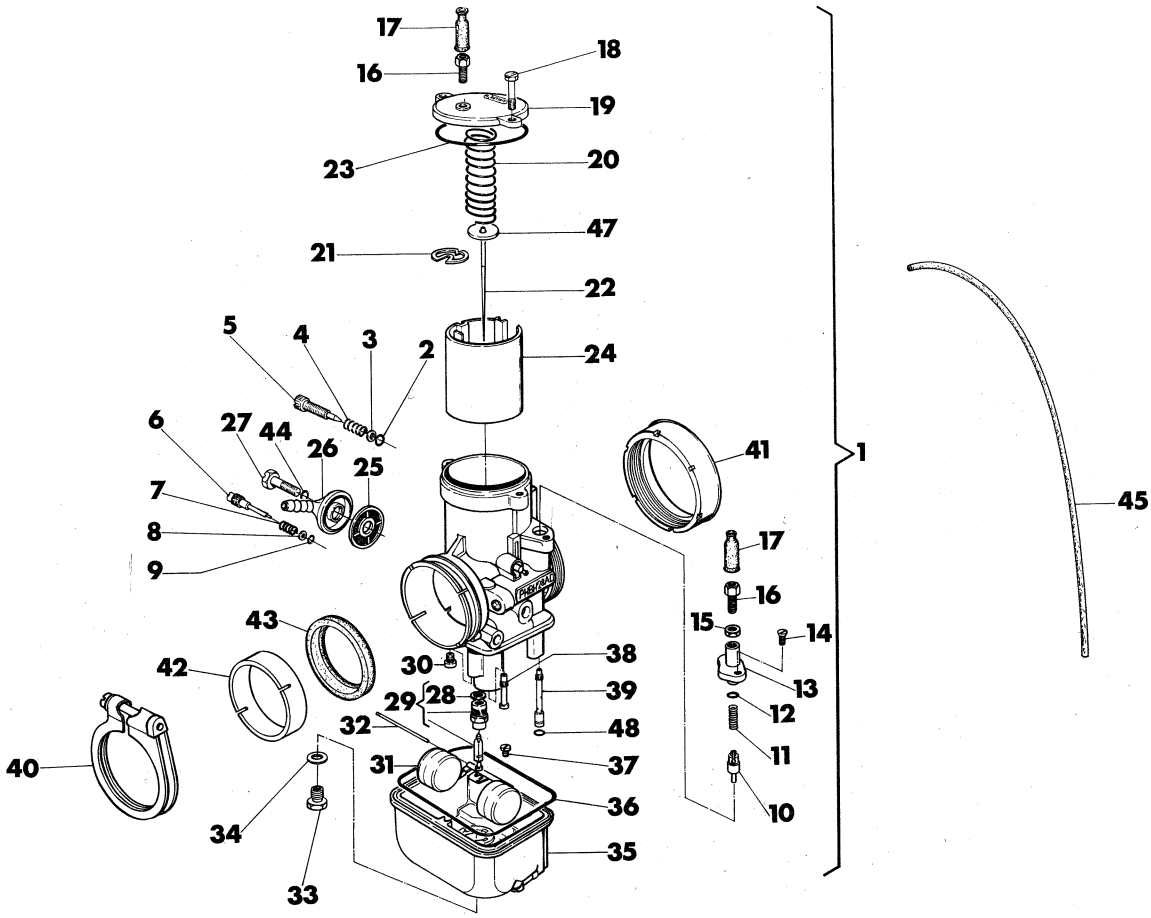

Note Notes Notes Marke	Index No. Pos. N.	Code N. Nr. Code N. Cod. Code Nr.	DENOMINAZIONE	NAME	DESIGNATION	BESHREIBUNG	Q.ty Q.tà Q.te M.ge	Validity Validità Validité Gultig
☐	26	12046	Pipetta benzina	Fuel pipe union	Tuyau de raccord	Anschlussdeckel	1	
☐	27	12048	Vite fiss. pipetta	Fasten. screw	Vis fix.	Schraube	1	
☐	28	23987*	Guarnizione valvola a spillo	Gasket	Joint	Dichtung	1	
☐	29	25117	Valvola a spillo	Pin valve	Pointeau	Schwimmernadelventil	1	
☐	30	5761/42	Getto minimo 42	Idle Jet	Gicleurralenti	Leerlaufdüse	1	
☐	31	35357/11	Galleggiante gr. 11	Float	Flotteur	Schwimmer	1	
☐	32	32867	Perno galleggiante	Pin	Pivot	Schwinmmerachse	1	
☐	33	12040	Portagetto massimo	Jet-holder	Porte-gicleur	Düsenstock	1	
☐	34	12042*	Guarnizione portagetto massimo	Gasket	Joint	Dichtung	1	
☐	35	35358	Vaschetta	Chamber	Cuvette	Schrimmerkammer	1	
☐	36	35361*	Guarnizione vaschetta	Gasket	Joint	Dichtung	1	
☐	37	12041/130	Getto massimo 130 (carburatore sinistro vericale)	Main jet (L.H. vert. carburetor)	Gicleur (carburateur gauche vert.)	Hauptdüse (vertical vergaser L.)	1	
		12041/125	Getto massimo 125 (carburatore destro orizzontale)	Main jet (R.H. hor. carburetor)	Gicleur (carburateur droite oriz.)	Hauptdüse (horizontal vergaser R.)	1	
☐	38	19691/265	Polverizzatore 265 T	Atomizer	Pulverisateur	Nadeldüse	1	
☐	39	12032/60	Getto avviamento 60	Starting jet	Gicleur demarr.	Starterdüse	1	
☐	40	26194	Anello serraggio manicotto compl.	Suap assy	Bagne compl.	Dichtring Kpl.	1	
☐	41	43245	Raccordo aspirazione	Union	Raccord	Wiederverbindung	1	
☐	42	44044	Anello isolante	Suap	Bagne	Dichtring	1	
☐	43	44045*	Guarnizione anello isolante	Gasket	Joint	Dichtung	1	
☐	44	3990*	Guarnizione vite fiss. pipetta	Gasket	Joint	Dichtung	1	
☐	45	43406	Tubetto sfiato (sul cilindro verticale, e sul lato sinistro del cilindro orizzontale)	Line (on vertical cylinder and on horizontal cyl. left side)	Conduite (sur le côté vertical et sur le côté gauche du cylinder horizontal)	Rohr (auf der Vertikalzylinder u. L. Horizontalzylinder)	3	
		43407	Tubetto sfiato (sul lato destro del cilindro orizzontale)	Line (on horizontal cylinder right hand side)	Conduite (sur le côté droite du cylinder horizontal)	Rohr (auf der R. Horizontalzylinder)	1	
☐	47	36682	Piastrina appoggio molla	Plate	Plaque	Platte	1	
☐	48	12453*	Guarnizione getto avviamento	Gasket	Joint	Dichtung	1	

***: SONO FORNITI ANCHE IN GRUPPO N. COD. 44046.**
***: ARE SUPPLIED ALSO IN SET N. COD. 44046.**
***: SONT FOURNIS AUSSI EN GROUPE N. COD. 44046.**
***: LIEFERUNG AUCH GROUPE N. COD. 44046.**

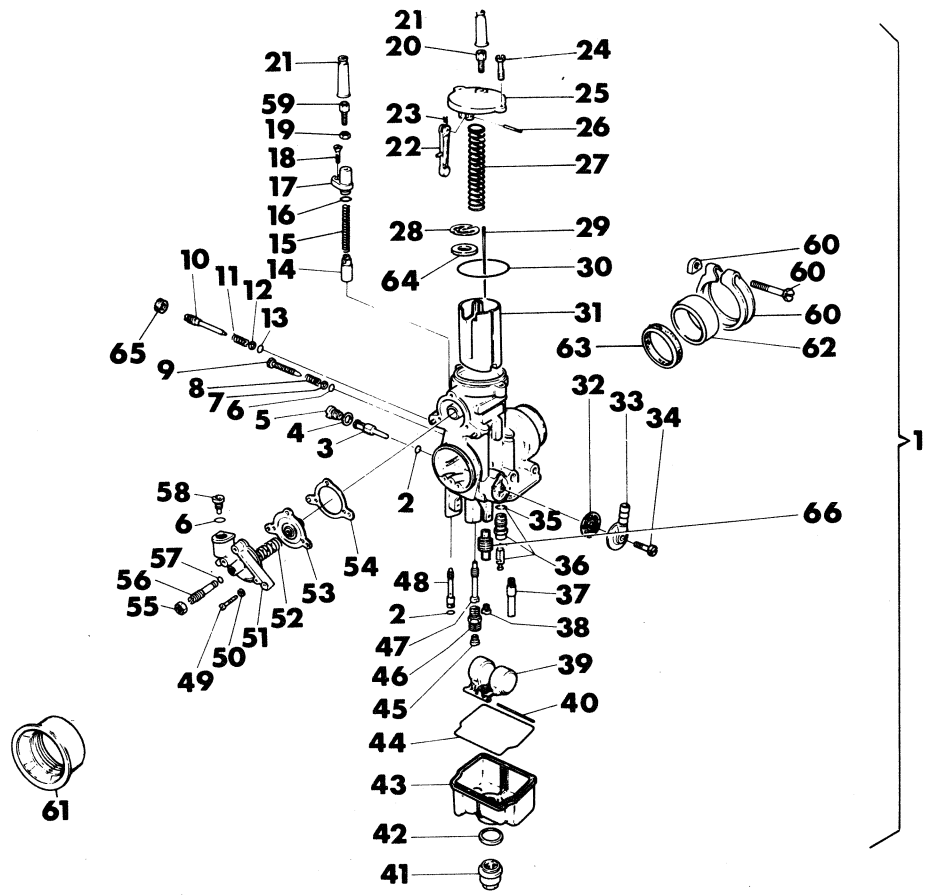

Note Notes Notes Marke	Index No. Pos. N.	Code N. Nr. Code N. Cod. Code Nr.	DENOMINAZIONE	NAME	DESIGNATION	BESHREIBUNG	Q.ty Q.tà Q.te M.ge	Validity Validità Validité Gultig
•	1	42649	Carburatore destro orizzontale Dell'Orto PHF 36 MD	R.H. Hor. carburetor	Carburateur hor. droit	Vergaser. R.	1	
		46404	Carburatore destro orizzontale Dell'Orto PHF 36 MD (USA)	R.H. Hor carburetor (USA)	Carburateur hor. droit (USA)	Vergaser. R. (USA)	1	
		46453	Carburatore destro orizzontale Dell'Orto PHF 36 MD	R.H. Hor carburetor	Carburateur hor. droit	Vergaser. R.	1	
		42650	Carburatore sinistro verticale Dell'Orto PHF 36 MS	L.H. Vert. carburetor	Carburateur vert. gauche	Vergaser. L.	1	
		46403	Carburatore sinistro verticale Dell'Orto PHF 36 MS (USA)	L.H. Vert. carburetor (USA)	Carburateur vert. gauche (USA)	Vergaser. L. (USA)	1	
		46454	Carburatore sinistro verticale Dell'Orto PHF 36 MS (D)	L.H. Vert. carburetor (D)	Carburateur vert. gauche (D)	Vergaser. L. (D)	1	
•	2	12453*	Guarnizione	Gasket	Joint	Dichtung	2	
•	3	40596/35	Getto pompa 35	Pump jet	Gicleur pompe	Beschleunigerdüse	1	
•	4	40600*	Guarnizione portagetto	Gasket	Joint	Dichtung	1	
•	5	40597	Portagetto pompa	Jet holder	Porte-gicleur	Düsenhalter	1	
•	6	23982*	Guarnizione	Gasket	Joint	Dichtung	2	
•	7	23983	Rondella piana	Washer	Rondelle	Unterlegscheibe	1	
•	8	12030	Molla vite reg. valvola gas	Spring	Ressort	Feder	1	
•	9	12029	Vite regolaz. valvola gas	Adju. screw	Vis réglage	Regulierschraube	1	
•	10	12033	Vite reg. miscela minimo	Adju. screw	Vis réglage	Regulierschraube	1	
		47985	Vite reg. miscela minimo (USA)	Adju. screw (USA)	Vis réglage (USA)	Regulierschraube (USA)	1	
•	11	12034	Molla vite reg. miscela minimo	Spring	Ressort	Feder	1	
		47987	Molla vite reg. miscela min. (USA)	Spring (USA)	Ressort (USA)	Feder (USA)	1	
•	12	23985	Rondella piana	Washer	Rondelle	Unterlegscheibe	1	
•	13	23984*	Guarnizione vite reg. miscela minimo	Gasket	Joint	Dichtung	1	
•	14	40580	Valvola avviamento	Starter valve	Soupape démarr.	Starterkolben	1	
•	15	40581	Molla richiamo valvola avviam.	Return spring	Ressort retour	Feder	1	
•	16	19426*	Guarnizione coperchio	Gasket	Joint	Dichtung	1	
•	17	40582	Coperchio dispositivo avv.to	Cover	Couvercle	Deckel	1	
•	18	32855	Vite fiss. coperchio	Fasten, screw	Vis fix.	Schraube	1	
•	19	4104	Dado bloccaggio vite tendifilio	Nut	Ecrou	Mutter	1	
•	20	42954	Vite tendifilo	Screw	Vis	Schraube	1	
•	21	12451*	Cappuccio cavo gas e avviam.	Cap	Capuchon	Gummihülse	2	
•	22	42955	Leva comando pompa	Pump control lever	Levier comm. pompe	Hebel	1	
•	23	40586	Molla richiamo leva pompa	Return spring	Ressort retour	Feder	1	
•	24	23981	Vite fiss. coperchio	Fasten. screw	Vis fix.	Schraube	2	
•	25	40579	Coperchio camera miscela	Cover	Couvercle	Deckel	1	
•	26	40587	Perno leva comando pompa	Lever pin	Axe levier	Stift	1	
•	27	22466	Molla richiamo valvola gas	Return spring	Ressort retour	Feder	1	
•	28	23979	Fermaglio spillo conico	Fasten. clip	Goujon	Haltering	1	
		35353	Fermaglio spillo conico (USA)	Fasten. clip (USA)	Goujon (USA)	Haltering (USA)	1	

Note Notes Notes Marke	Index No. Pos. N.	Code N. Nr. Code N. Cod. Code Nr.	DENOMINAZIONE	NAME	DESIGNATION	BESHREIBUNG	Q.ty Q.tà Q.te M.ge	Validity Validità Validité Gultig
•	29	27910/8	Spillo conico K8	Needle jet	Epingle	Düsennadel	1	
		27910/27	Spillo conico K27	Needle jet	Epingle	Düsennadel	1	
•	30	22468*	Guarnizione coperchio	Gasket	Joint	Dichtung	1	
•	31	42948	Valvola gas 60/3	Throttle valve	Soupape gaz	Gasschieber	1	
		47954	Valvola gas 50/3 (USA)	Throttle valve	Soupape gaz	Gasschieber	1	
•	32	12045*	Filtro benzina	Fuel filter	Filtre essence	Benzinfilter	1	
•	33	12046	Pipetta benzina	Fuel pipe union	Tuyau de raccord	Anschlussdeckel	1	
•	34	12048	Vite fiss. pipetta	Fasten. screw	Vis fix.	Schraube	1	
•	35	23987*	Guarnizione valvola a spillo	Gasket	Joint	Dichtung	1	
•	36	25117	Valvola a spillo	Pin valve	Pointeau	Schwimmernadelventil	1	
•	37	40584	Valvola aspirazione	Inlet valve	Soupape adm.	Rückschlagventil	1	
•	38	5761/65	Getto minimo 65	Idle jet	Gicleurralenti	Leerlaufdüse	1	
		5761/58	Getto minimo 58 (USA)	Idle jet (USA)	Gicleurralenti (USA)	Leerlaufdüse (USA)	1	
•	39	34128/10	Galleggiante gr. 10	Float	Flotteur	Schwimmer	1	
•	40	32867	Perno galleggiante	Pin	Pivot	Schwimmerachse	1	
•	41	33211	Tappo fissaggio vaschetta	Chamber plug	Bouchon cuvette	Befestigungsschraube	1	
•	42	33210*	Guarnizione tappo	Gasket	Joint	Dichtung	1	
•	43	36500	Vaschetta	Chamber	Cuvette	Schwimmerkammer	1	
•	44	12039*	Guarnizione vaschetta	Gasket	Joint	Dichtung	1	
•	45	12041/138	Getto massimo 138 (carburatore sinistro verticale)	Main jet (L.H. vert. carburetor)	Gicleur (carburateur gauche vert.)	Hauptdüse (vertikal Vergaser L.)	1	
		12041/132	Getto massimo 132 (carburatore destro orizzontale)	Main jet (R.H. hor. carburetor)	Gicleur max. carburateur droite horiz.	Hauptdüse (horizontal Vergaser R.)	1	
•	46	23990	Portagetto massimo	Jet-holder	Porte-gicleur	Düsenstock	1	
•	47	24058/265	Polverizzatore 265 AB	Atomizer	Pulvérisateur	Nadeldüse	1	
		24058/261	Polverizzatore 261 AB1 (USA)	Atomizer (USA)	Pulvérisateur (USA)	Nadeldüse (USA)	1	
•	48	12032/75	Getto avviamento 75	Starting jet	Gicleur démarr.	Starterdüse	1	
•	49	40589	Vite fiss. coperchio pompa	Fasten. screw	Vis fix.	Schraube	3	
•	50	40590	Rondella elastica	Spring washer	Rondelle élastique	Unterlegscheibe	3	
•	51	40588	Coperchio pompa	Pump cover	Couvercle pompe	Pumpendeckel	1	
•	52	40594	Molla membrana pompa	Spring	Ressort	Feder	1	
•	53	40593	Membrana pompa	Pump diaphragm	Diaphragme pompe	Membrane	1	
•	54	40602*	Guarnizione coperchio	Gasket	Joint	Dichtung	1	
•	55	40592	Dado	Nut	Ecrou	Mutter	1	
•	56	40591	Vite regolazione membrana pompa	Screw	Vis	Schraube	1	
•	57	40603*	Guarnizione vite	Gasket	Joint	Dichtung	1	
•	58	40595	Valvola mandata pompa	Pump del. valve	Soupape réfoul pompe	Pumpendüse	1	
•	59	4103	Vite tendifilo	Screw	Vis	Schraube	1	
•	60	26306	Anello serraggio manicotto compl.	Snap assy.	Bague compl.	Dichtring Kpl.	1	
•	61	42956	Raccordo aspirazione	Union	Raccord	Wiederverbindung	1	
•	62	42957	Anello isolante	Snap	Bague	Dichtring	1	
•	63	42959*	Guarnizione anello isolante	Gasket	Joint	Dichtung	1	
•	64	47993	Rondella di fermo (USA)	Washer (USA)	Rondelle (USA)	Scheibe (USA)	1	
•	65	47986	Tappo (USA)	Plug (USA)	Bouchon (USA)	Pfopfen (USA)	1	
•	66	40583	Emulsionatore BF2 (USA)	Emulsifyng (USA)	Emulsionner (USA)	Emulser (USA)	1	

***: SONO FORNITI ANCHE IN GRUPPO N. COD. 42958.**
***: ARE SUPPLIED ALSO IN SET N. COD. 42958.**
***: SONT FOURNIS AUSSI EN GROUPE N. COD. 42958.**
***: LIEFERUNG AUCH GROUPE N. COD. 42958.**

N° CATALOGO - CATALOG No. - Nr. CATALOGUE - KATALOG Nr.: 48532 PAGINA EMESSA Maggio '85 - PAGE IUSSED May '85 - PAGE IMPRIME Mai '85 - SEITE HERAUSGEGEBEN Mai '85

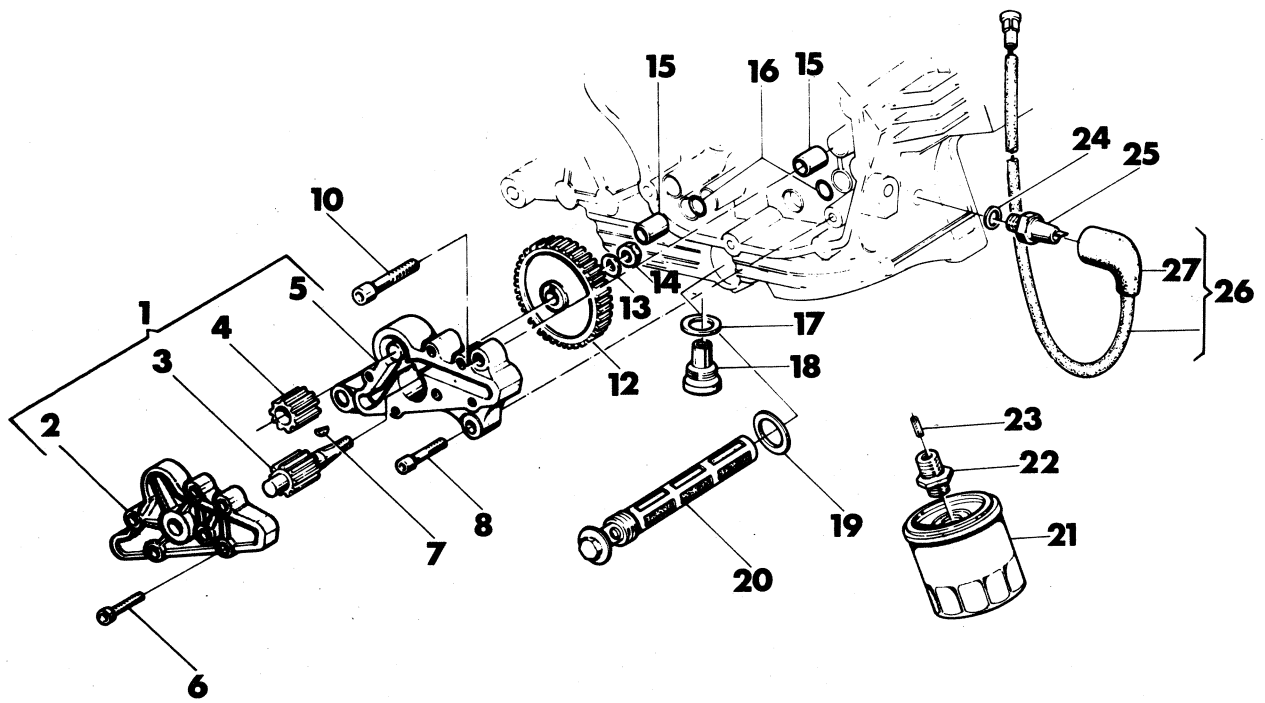

Note Notes Notes Marke	Index No. Pos. N.	Code N. Nr. Code N. Cod. Code Nr.	DENOMINAZIONE	NAME	DESIGNATION	BESHREIBUNG	Q.ty Q.tà Q.te M.ge	Validity Validità Validité Gultig
□	1	0660.70.203	Pompa olio completa	Compl. oil pump	Pompe à huile	Ölpumpe, Kpl	1	
•		0667.70.200	Pompa olio completa	Compl. oil pump	Pompe à huile	Ölpumpe, kpl.	1	
Δ	2	0660.70.110	Coperchio pompa	Pump cover	Couvercle pompe	Ölpumpe Deckel	1	
□	3	0660.70.070	Ingranaggio conduttore pompa Z=11	Driving gear	Engrenage conduct.	Zahnrad	1	F.m.m. 033805
		0905.70.220	Ingranaggio conduttore pompa Z=11	Driving gear	Engrenage conduct.	Zahnrad	1	D.m.m. 033806
•		0905.70.220	Ingranaggio conduttore pompa Z=11	Driving gear	Engrenage conduct.	Zahnrad	1	
Δ	4	0660.70.065	Ingranaggio condotto pompa Z=11	Driven gear	Engrenage conduit	Zahnrad	1	
Δ	5	0660.70.253	Corpo pompa	Pump casing	Corps pompe	Pumpenkörper	1	
Δ	6	71502.1631	Vite TCEI M6×20	Screw	Vis	Schraube	6	
□	7	74172.0676	Linguetta americana 3×3,7	Woodruff key	Clé woodruff	Scheibenfeder	1	F.m.m. 033805
		74121.0580	Linguetta americana 3×3,7	Woodruff key	Clé woodruff	Scheibenfeder	1	D.m.m. 033806
•		74121.0580	Linguetta americana 3×3,7	Woodruff key	Clé woodruff	Scheibenfeder	1	
Δ	8	0150.92.050	Vite TCEI M6×30	Screw	Vis	Schraube	1	
Δ	10	71502.2144	Vite TCEI M8×40	Screw	Vis	Schraube	2	
□	12	0660.70.060	Ingranaggio comando pompa Z=44	Pump gear	Engrenage pompe	Antriebsrad	1	F.m.m. 033805
		0667.70.060	Ingranaggio comando pompa Z=44	Pump gear	Engrenage pompe	Antriebsrad	1	D.m.m. 033806
•		0667.70.060	Ingranaggio comando pompa Z=44	Pump gear	Engrenage pompe	Antriebsrad	1	
Δ	13	0224.02.085	Rosetta di sicurezza Ø8,2	Washer	Rondelle	Sicherungsblech	1	
Δ	14	0062.12.180	Dado esagonale M8×1×5	Hex. nut	Ecrou hex.	Mutter	1	
Δ	15	0759.49.280	Boccola di riferimento Ø10	Bush	Douille	Büchse	2	
Δ	16	93823.2037	Guarnizione GACO OR	Gasket	Joint	Dichtung	2	
Δ	17	0250.70.180	Guarnizione Øi 22,5	Gasket	Joint	Dichtung	1	
Δ	18	0660.49.053	Tappo scarico olio con calamita	Oil drain. plug	Bouchon vidange huile	Stopfen	1	
Δ	19	2203.20.55A	Guarnizione Øi 24,5	Gasket	Joint	Dichtung	1	
Δ	20	0660.49.800	Filtro olio	Oil filter	Filtre à huile	Ölfilter	1	
Δ	21	0905.49.960	Cartuccia olio	Oil cartridge	Cartouche huile	Filterpatrone	1	
Δ	22	0660.49.210	Nipplo	Nipple	Nipple	Nippel	1	
Δ	23	74223.0574	Spina avvolta Ø2,5×14	Pin	Goupille	Stift	1	
Δ	24	4202.00.10A	Guarnizione	Gasket	Joint	Dichtung	1	
Δ	25	4606.20.02A	Pressostato	Thrust meter	Pressostat	Druckschalter	1	F.m. 2M001350
Δ	26	43217	Cavo per bulbo pressione olio	Cable	Câble	Kabel	1	
Δ	27	42353	Cappuccio	Cap	Capouchon	Kappe	1	

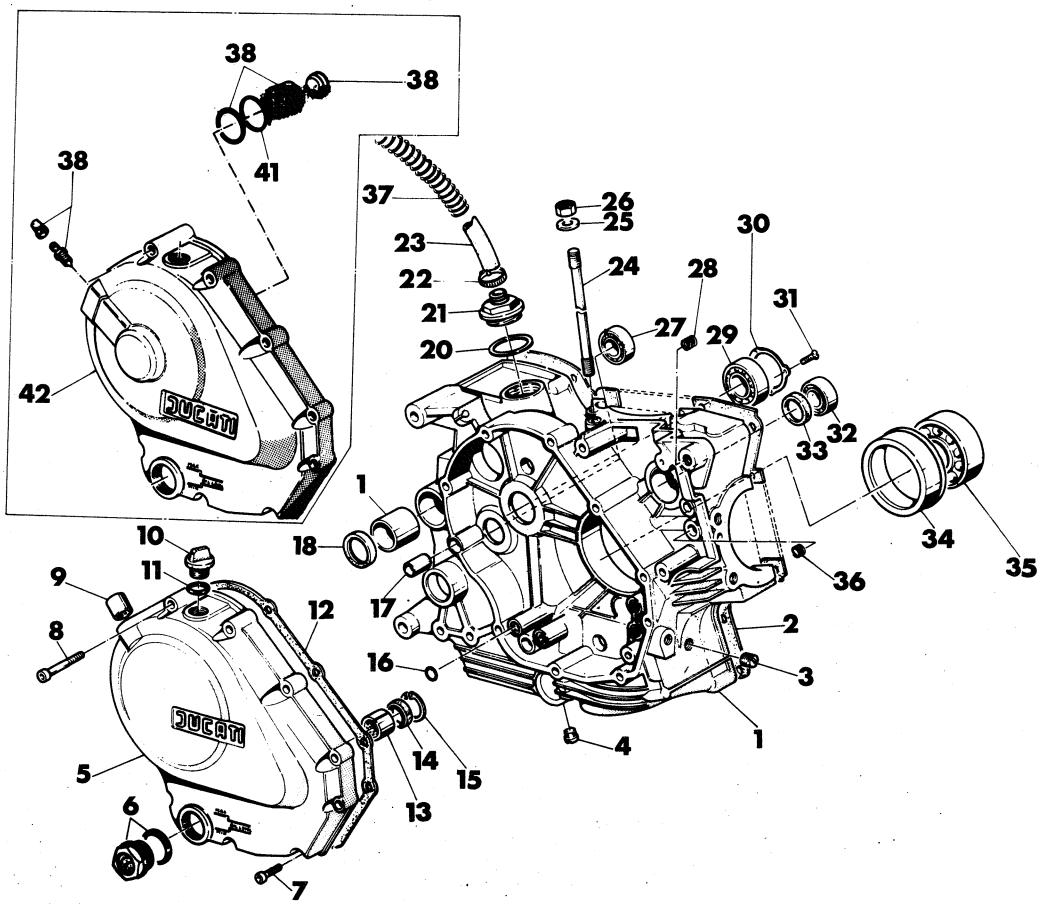

Note Notes Notes Marke	Index No. Pos. N.	Code N. Nr. Code N. Cod. Code Nr.	DENOMINAZIONE	NAME	DESIGNATION	BESHREIBUNG	Q.ty Q.tà Q.te M.ge	Validity Validità Validité Gultig
□	1	0667.49.590	Coppia semicarter completi	Compl. half-crankcases	Demi-carters complèts	Gehäusehälfte, Kpl.	1	F.m. 2M001350
		0665.49.593	Coppia semicarter completi	Compl. half-crankcases	Demi-carters complèts	Gehäusehälfte, Kpl.	1	D.m. 2M001351
•		0667.49.590	Coppia semicarter completi	Compl. half-crankcases	Demi-carters complèts	Gehäusehälfte, Kpl.	1	F.m. 3M000788
		0665.49.593	Coppia semicarter completi	Compl. half-crankcases	Demi-carters complèts	Gehäusehälfte, Kpl.	1	D.m. 3M000789
Δ	2	0667.49.165	Guarnizione semicarter	Gasket	Joint	Dichtung	1	
Δ	3	0660.49.350	Tappo M10×1	Plug	Bouchon	Stopfen	1	
Δ	4	0660.49.355	Tappo M12×1	Plug	Bouchon	Stopfen	1	
□	5	0661.49.603	Coperchio lato frizione compl.	Clutch side cover	Couvercle côté embr.	Deckel	1	F.m. 2M001350
		0367.49.600	Coperchio lato frizione compl.	Clutch side cover	Couvercle côté embr.	Deckel	1	D.m. 2M001351
Δ	6	0660.49.183	Tappo ispezione livello olio	Oil insp. cap	Bouchon contrôle huile	Ölstopfen	1	
Δ	7	0400.49.055	Vite TCEI M6×25	Screw	Vis	Schraube	6	
Δ	8	0400.49.050	Vite TCEI M6×50	Screw	Vis	Schraube	4	
□	9	76400.1214	Astuccio a rullini	Roller case	Cage à rouleaux	Rollgehäuse	1	
Δ	10	0661.49.170	Tappo introduzione olio	Oil filling cap	Bouchon rempl. huile	Oeleinfüllstopfen	1	
Δ	11	93823.2081	Guarnizione GACO OR	Gasket	Joint	Dichtung	1	
□	12	0660.49.130	Guarnizione coperchio frizione	Gasket	Joint	Dichtung	1	F.m. 2M001350
		0367.49.130	Guarnizione coperchio frizione	Gasket	Joint	Dichtung	1	D.m. 2M001351
•		0660.49.130	Guarnizione coperchio frizione	Gasket	Joint	Dichtung	1	F.m. 3M000788
		0367.49.130	Guarnizione coperchio frizione	Gasket	Joint	Dichtung	1	D.m. 3M000789
Δ	13	0660.49.683	Boccola	Bush	Douille	Buchse	1	
Δ	14	93784.2030	Anello di tenuta	Seal ring	Bague de retenue	Dichtring	1	
Δ	15	73503.3075	Anello seeger 30 I	Seeger ring	Anneau seeger	Seegerring	1	
Δ	16	93823.2037	Guarnizione GACO OR	GACO ring	Anneau GACO	O-ring	1	
Δ	17	0400.49.240	Boccola di riferimento Ø10	Locat. dowel	Douille de réf.	Buchse	1	
Δ	18	9378.32.838	Anello di tenuta	Seal ring	Bague de retenue	Dichtring	1	
Δ	20	0660.49.920	Guarnizione cappellotto	Gasket	Joint	Dichtung	1	
Δ	21	0660.49.910	Cappellotto sfiato	Breather cap	Capuchon évent	Kappe	1	
Δ	22	35751	Fascetta	Clamp	Bande	Klemmring	1	
Δ	23	43201	Tubo sfiato	Breather pipe	Tuyau évent	Entlüftungsschlauch	1	
Δ	24	0660.49.270	Prigioniero fissaggio cil-testa	Stud	Goujon	Stehbolzen	4	
Δ	25	73270.4274	Rondella piana Ø10,5	Washer	Rondelle	Unterlegscheibe	4	
Δ	26	72465.1032	Dado esagonale M10×10	Nut	Ecrou	Mutter	4	
Δ	27	75120.1747	Cuscinetto Ø17×Ø40×12 (albero secondario cambio)	Bearing	Roulement	Kugellager	1	
Δ	28	0660.49.260	Filetto riportato Helicoil M10×1,5	Inserted thread	Filetage appliq	Gewindeinsatz	1	
Δ	29	75120.2566	Cuscinetto Ø25×Ø52×15 (albero primario cambio)	Bearing	Roulement	Kugellager	1	
Δ	30	0367.49.275	Piastrina di fermo	Stop plate	Plaque d'arrêt	Stopplatte	1	

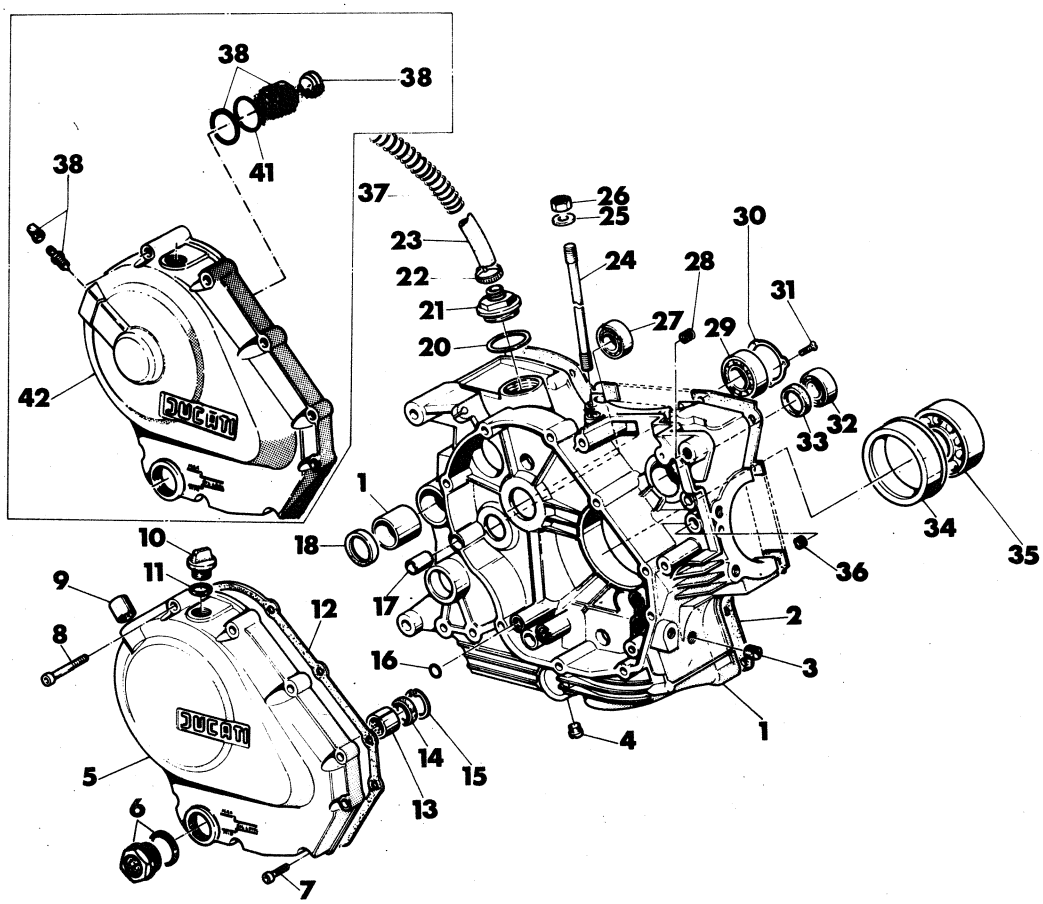

Note Notes Notes Marke	Index No. Pos. N.	Code N. Nr. Code N. Cod. Code Nr.	DENOMINAZIONE	NAME	DESIGNATION	BESHREIBUNG	Q.ty Q.tà Q.te M.ge	Validity Validità Validité Gultig
Δ	31	72094.1616	Vite TSPEI M6×12	Screw	Vis	Schraube	2	
Δ	32	75110.2054	Cuscinetto ∅20×∅40×12 (albero rinvio distribuz.)	Bearing	Roulement	Kugellager	1	
Δ	33	93785.20.35	Anello di tenuta	Seal ring	Bague de retenue	Dichtring	1	
Δ	34	0667.49.305	Bussola porta-cuscinetto	Bush	Douille	Buchse	1	
Δ	35	75143.3380	Cuscinetto ∅35×∅80×21 (albero motore)	Bearing	Roulement	Kügellager	1	
Δ	36	0660.49.387	Filetto riportato Helicoil M8×1,25	Inserted thread	Filetage appliq.	Gewindeinsatz	4	
Δ	37	43313	Spirale metallica	Metall. spring	Spiral métall.	Drahtwendel	1	
•	38	0661.16.450	Gruppo comando frizione	Clutch piston assembly	Piston embrayage compl.	Kpl. Kolben für Kupplung	1	
•	41	93823.3125	Anello OR	«O» ring	Joint «O»	Dichtung «O»	1	
•	42	0667.49.600	Coperchio lato frizione compl.	Clutch side cover	Couvercle côté embr.	Deckel	1	F.m. 3M000788
		0665.49.600	Coperchio lato frizione compl.	Clutch side cover	Couvercle côté embr.	Deckel	1	D.m. 3M000789

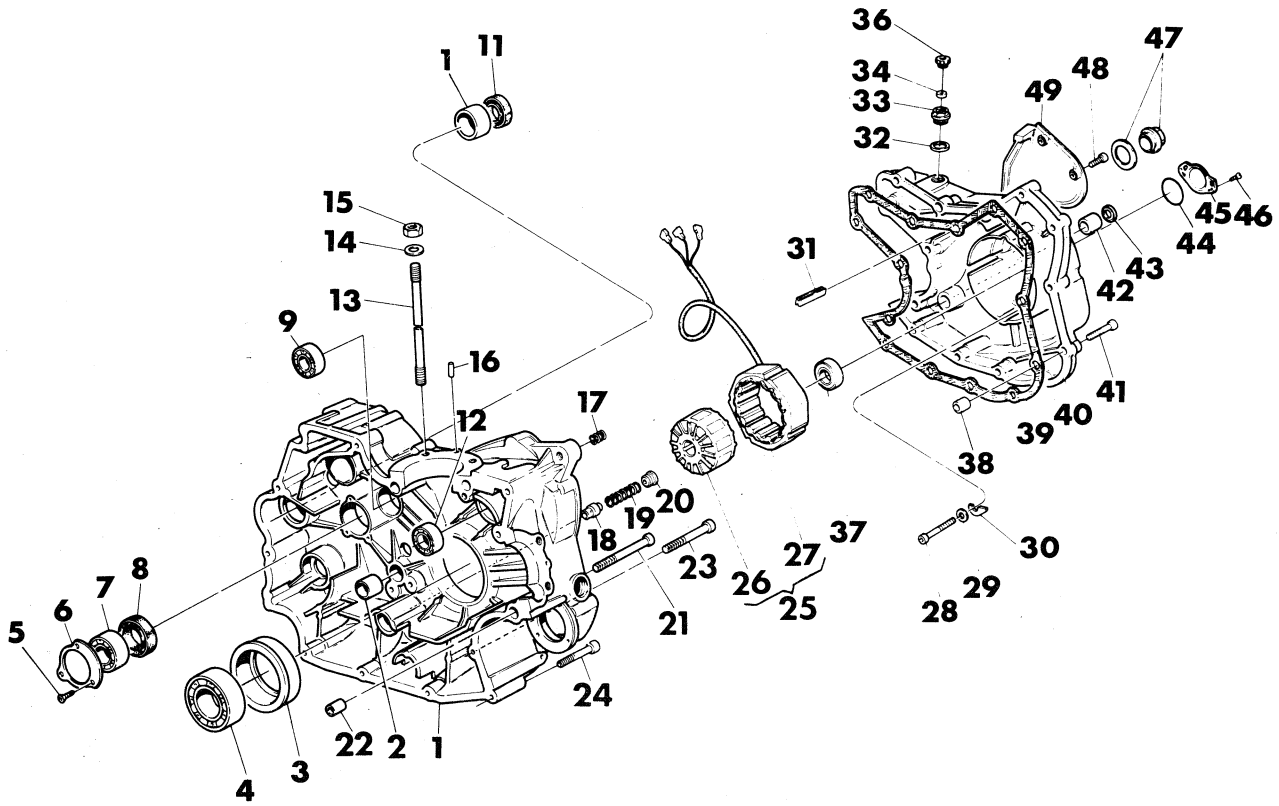

Note Notes Notes Marke	Index No. Pos. N.	Code N. Nr. Code N. Cod. Code Nr.	DENOMINAZIONE	NAME	DESIGNATION	BESHREIBUNG	Q.ty Q.tà Q.te M.ge	Validity Validità Validité Gultig
□	1	0667.49.590	Coppia semicarter completi	Compl. half-crankcases	Demi-carters complèts	Gehäusehälfte, Kpl.	1	F.m. 2M001350
		0665.49.593	Coppia semicarter completi	Compl. half-crankcases	Demi-carters complèts	Gehäusehälfte, Kpl.	1	D.m. 2M001351
•		0667.49.590	Coppia semicarter completi	Compl. half-crankcases	Demi-carters complèts	Gehäusehälfte, Kpl.	1	F.m. 3M000788
		0665.49.593	Coppia semicarter completi	Compl. half-crankcases	Demi-carters complèts	Gehäusehälfte, Kpl.	1	D.m. 3M000789
Δ	2	77499.3421	Boccola per perno cambio	Bush	Douille	Buchse	1	
Δ	3	0660.49.240	Bussola porta-cuscinetto	Bush	Douille	Buchse	1	
Δ	4	75142.3380	Cuscinetto ∅35×∅72×17 (albero motore)	Bearing	Roulement	Kugellager	1	
Δ	5	72094.1616	Vite TSPEI M6×12	Screw	Vis	Schraube	2	
Δ	6	0367.49.275	Piastrina di fermo	Stopplate	Plaque d'arrêt	Stopplatte	1	
Δ	7	75120.2566	Cuscinetto ∅25×∅52×15 (albero secondario cambio)	Bearing	Roulement	Kugellager	1	
Δ	8	0660.49.268	Anello di tenuta	Seal ring	Bague de retenue	Dichtring	1	
Δ	9	75105.2054	Cuscinetto ∅20×∅42×12 (albero primario cambio)	Bearing	Roulement	Kugellager	1	
Δ	11	9378.32.838	Anello di tenuta	Seal ring	Bague de retenue	Dichtring	1	
Δ	12	75110.2054	Cuscinetto ∅20×∅42×12 (albero rinvio distribuzione)	Bearing	Roulement	Kugellager	1	
Δ	13	0660.49.270	Prigioniero fissaggio cilindro testa	Stud	Goujon	Stehbolzen	4	
Δ	14	73270.4274	Rondella piana ∅10,5	Washer	Rondelle	Unterlegscheibe	4	
Δ	15	72465.1032	Dado esagonale M10×10	Nut	Ecrou	Mutter	4	
Δ	16	0011.52.010	Grano di centraggio ∅5	Dowel	Téton	Passtift	2	
Δ	17	0660.49.260	Filetto riportato Helicoil M10×1,5	Inserted thread	Filetage appliq.	Gewindeinsatz	1	
Δ	18	0660.49.020	Valvola by-pass	By-pass valve	Soupape by-pass	By-pass Ventil	1	
Δ	19	0619.49.178	Molla by-pass	By-pass spring	Ressort by-pass	Feder	1	
Δ	20	0660.49.010	Tappo by-pass	By-pass plug	Bouchon by-pass	Gewindestopfen	1	
□	21	71502.2158	Vite TCEI M8×80	Screw	Vis	Schraube	6	F.m.m. 033460
		71502.2158	Vite TCEI M8×80	Screw	Vis	Schraube	5	D.m.m. 033461
		4176.08.29A	Vite TCEI M8×90	Screw	Vis	Schraube	1	D.m.m. 033461
•		71502.2158	Vite TCEI M8×80	Screw	Vis	Schraube	6	F.m.m. 611589
		71502.2158	Vite TCEI M8×80	Screw	Vis	Schraube	5	D.m.m. 611590
		71502.2156	Vite TCEI M8×70	Screw	Vis	Schraube	1	D.m.m. 611590
Δ	22	0660.49.320	Boccola di riferimento ∅12	Locat. dowel	Douille de réf.	Buchse	3	
Δ	23	0400.49.050	Vite TCEI M6×50	Screw	Vis	Schraube	1	
Δ	24	0400.29.110	Vite TCEI M6×35	Screw	Vis	Schraube	5	
Δ	25	0805.46.408	Alternatore 12 V - 300 W «DUCATI»	Alternator	Alternateur	Lichtmaschine	1	
Δ		0805.46.405	Alternatore 12 V - 300 W «SAPRISA»	Alternator	Alternateur	Lichtmaschine	1	
Δ	26	0805.46.450	Rotore	Rotor	Rotor	Rotor	1	
Δ	27	0805.46.413	Statore	Stator	Stator	Lima-Stator	1	
Δ	28	0400.49.045	Vite TCEI M6×45	Screw	Vis	Schraube	2	
Δ	29	0400.13.030	Rondella ondulata ∅6,4	Washer	Rondelle	Unterlegscheibe	2	

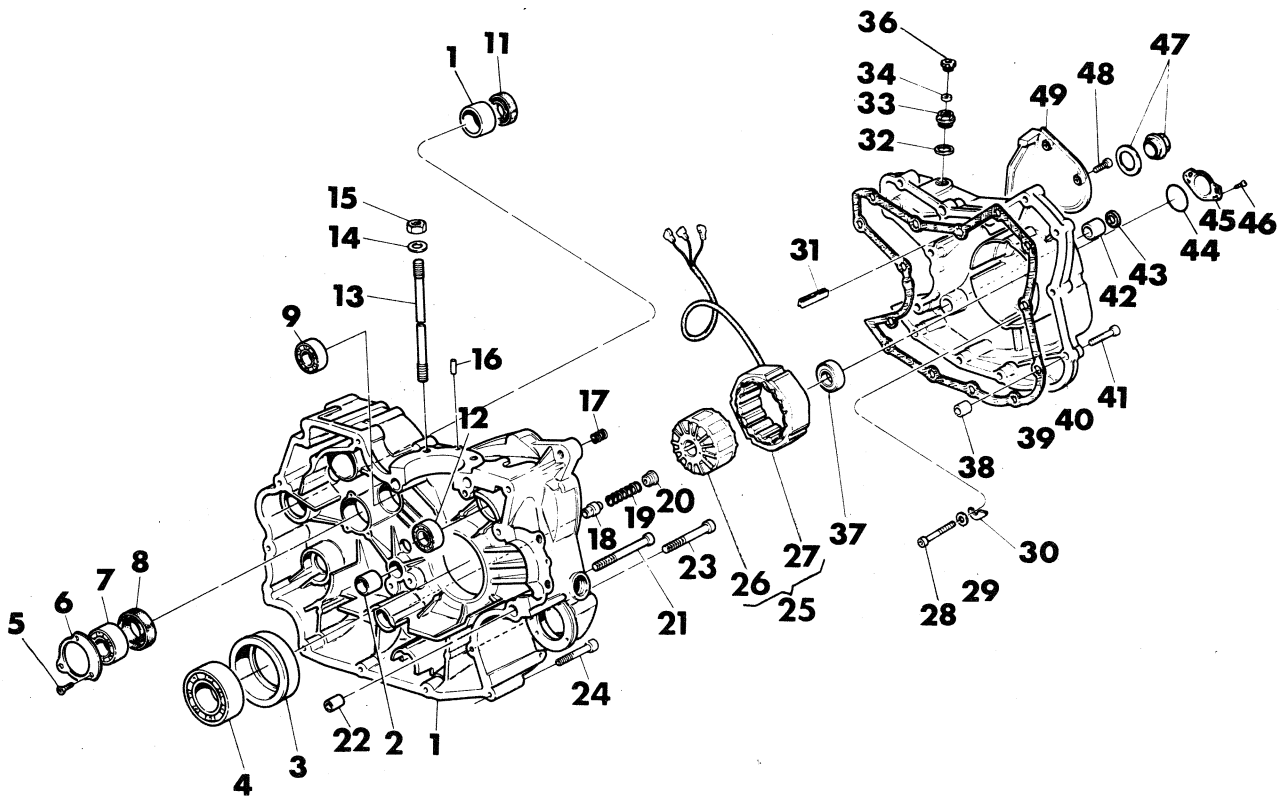

Note Notes Notes Marke	Index No. Pos. N.	Code N. Nr. Code N. Cod. Code Nr.	DENOMINAZIONE	NAME	DESIGNATION	BESHREIBUNG	Q.ty Q.tà Q.te M.ge	Validity Validità Validité Gultig
Δ	30	0660.46.410	Lamierino ferma-statore	Plate	Plaque	Plätchen	2	
Δ	31	0660.49.520	Gommino pressacavo	Rubber	Caoutchouc	Gummistück	1	
Δ	32	0250.70.180	Guarnizione	Gasket	Joint	Dichtung	1	
Δ	33	0905.46.050	Ghiera passacavo	Ring nut	Collier	Ring	1	
Δ	34	0400.46.030	Gommino passacavo	Rubber	Caouchouc	Gummiring	1	
Δ	36	0905.46.040	Tappo per ghiera passacavo	Cap	Bouchon	Stopfen	1	
Δ	37	75110.1747	Cuscinetto ∅17×∅35×10	Bearing	Roulement	Kugellager	1	
Δ	38	0400.49.240	Boccola di riferimento ∅ 10	Locat. dowel	Douille de réf.	Buchse	2	
Δ	39	0660.49.135	Guarnizione coperchio catena	Gasket	Joint	Dichtung	1	
□	40	0660.49.500	Coperchio lato catena completo	Chain side cover	Couvercle côté chaîne	Kettendeckel. Kpl.	1	F.m. 2M001350
		0367.49.500	Coperchio lato catena completo	Chain side cover	Couvercle côté chaîne	Kettendeckel. Kpl.	1	D.m. 2M001351
•		0660.49.500	Coperchio lato catena completo	Chain side cover	Couvercle côté chaîne	Kettendeckel. Kpl.	1	F.m. 3M000788
		0367.49.500	Coperchio lato catena completo	Chain side cover	Couvercle côté chaîne	Kettendeckel. Kpl.	1	D.m. 3M000789
Δ	41	0150.92.050	Vite TCEI M6×30	Screw	Vis	Schraube	14	
Δ	42	77499.3421	Boccola per perno cambio	Bush	Douille	Buchse	1	
Δ	43	9377.11.524	Anello di tenuta	Seal ring	Bague de retenue	Dichtring	1	
Δ	44	93823.2131	Guarnizione GACO OR	Gasket	Joint	Dichtung	1	
□	45	0660.49.030	Coperchietto	Cover	Couvercle	Deckel	1	F.m. 2M001350
		0367.49.030	Coperchietto	Cover	Couvercle	Deckel	1	D.m. 2M001351
•		0660.49.030	Coperchietto	Cover	Couvercle	Deckel	1	F.m. 3M000788
		0367.49.030	Coperchietto	Cover	Couvercle	Deckel	1	D.m. 3M000789
Δ	46	0400.49.030	Vite TSC M6×14	Screw	Vis	Schraube	2	
Δ	47	0660.49.183	Tappo ispezione accensione	Ignition Insp. cap	Bouchon contrôle allumage	Zündkontrollendeckel	1	
Δ	48	71502.1624	Vite TCEI M6×16	Screw	Vis	Schraube	3	
□	49	0660.49.190	Coperchietto catena	Chain cover	Couvercle chaîne	Kettendeckel	1	F.m. 2M001350
		0665.49.190	Coperchietto catena	Chain cover	Couvercle chaîne	Kettendeckel	1	D.m. 2M001351
•		0660.49.190	Coperchietto catena	Chain cover	Couvercle chaîne	Kettendeckel	1	F.m. 3M000788
		0665.49.190	Coperchietto catena	Chain cover	Couvercle chaîne	Kettendeckel	1	D.m. 3M000789

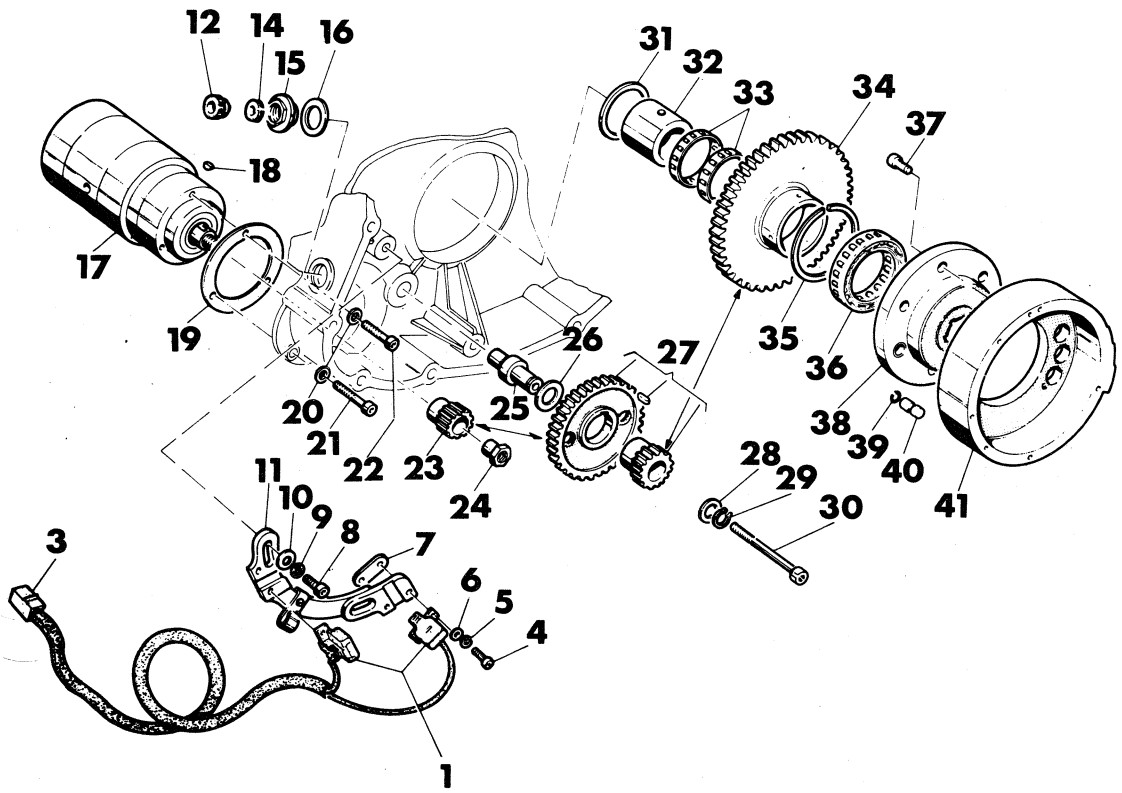

Note Notes Notes Marke	Index No. Pos. N.	Code N. Nr. Code N. Cod. Code Nr.	DENOMINAZIONE	NAME	DESIGNATION	BESHREIBUNG	Q.ty Q.tà Q.te M.ge	Validity Validità Validité Gultig
Δ	1	0660.46.260	Pick-up con cavi	Pick-up with cables	Pick-up avec câbles	Pick-up mit Kabel	1	
Δ	3	0660.46.670	Connettore maschio	Male connector	Connecteur, mâle	Verbindungszapfen	1	
Δ	4	71502.1306	Vite TCEI M5×14	Screw	Vis	Schraube	4	
Δ	5	73463.0552	Rondella elastica Ø5,3	Lock washer	Rondelle élast.	Unterlegscheibe	4	
Δ	6	0011.02.030	Rondella piana Ø5,3	Washer	Rondelle	Unterlegscheibe	4	
Δ	7	0660.46.605	Piastrina	Plate	Plaque	Platte	2	
Δ	8	71502.1631	Vite TCEI M6×20	Screw	Vis	Schraube	2	
Δ	9	46240.406A	Rondella dentellata Ø6,4	Washer	Rondelle	Unterlegscheibe	2	
Δ	10	0755.49.310	Rondella piana Ø6,4	Washer	Rondelle	Unterlegscheibe	2	
Δ	11	0660.46.005	Piastra supporto pick-up	Plate	Plaque	Platte	1	
Δ	12	0905.46.040	Tappo per ghiera passacavo	Plug	Bouchon	Stopfen	1	
Δ	14	0400.46.030	Gommino passacavo	Rubber	Caoutchouc	Gummistück	1	
Δ	15	0905.46.050	Ghiera passacavo	Ring nut	Collier	Ring	1	
Δ	16	0250.70.180	Guarnizione	Gasket	Joint	Dichtung	1	
Δ	17	0660.50.800	Motorino avviamento completo (comprende 18-23-24)	El. start motor (18-23-24 included)	Moteur démarr. él. (compris 18-23-24)	Elektr. Anlasser (mit 18-23-24)	1	
Δ	18	74172.0676	Linguetta americana 3×3,7	Woodruff key	Clé woodruff	Scheibenfeder	1	
Δ	19	0660.50.035	Guarnizione motorino	Gasket	Joint	Dichtung	1	
Δ	20	0440.13.030	Rondella ondulata Ø6,4	Washer	Rondelle	Unterlegscheibe	3	
Δ	21	0400.49.055	Vite TCEI M6×25	Screw	Vis	Schraube	1	
Δ	22	71502.1632	Vite TCEI M6×22	Screw	Vis	Schraube	2	
Δ	23	0660.50.010	Pignone motorino avviamento	Sprocket	Pignon	Ritzel	1	
Δ	24	0660.50.015	Dado fissaggio	Fix. nut	Ecrou	Mutter	1	
Δ	25	0660.50.020	Perno ingranaggio intermedio	Gear pin	Pivot engrenage	Zahnradstift	1	
Δ	26	0072.40.050	Rondella Ø14,2×Ø28×1	Washer	Rondelle	Unterlegscheibe	1	
□	27	0660.50.050	Gruppetto ingranaggio intermedio	Gear assy.	Groupe engrenage	Zahnradsatz	1	F.m. 2M001350
		0660.50.053	Gruppetto ingranaggio intermedio	Gear assy.	Groupe engrenage	Zahnradsatz	1	D.m. 2M001351
•		0660.50.050	Gruppetto ingranaggio intermedio	Gear assy.	Groupe engrenage	Zahnradsatz	1	F.m. 3M000788
		0660.50.053	Gruppetto ingranaggio intermedio	Gear assy.	Groupe engrenage	Zahnradsatz	1	D.m. 3M000789
Δ	28	0124.40.050	Rondella Ø14,2×Ø22×1	Washer	Rondelle	Unterlegscheibe	1	

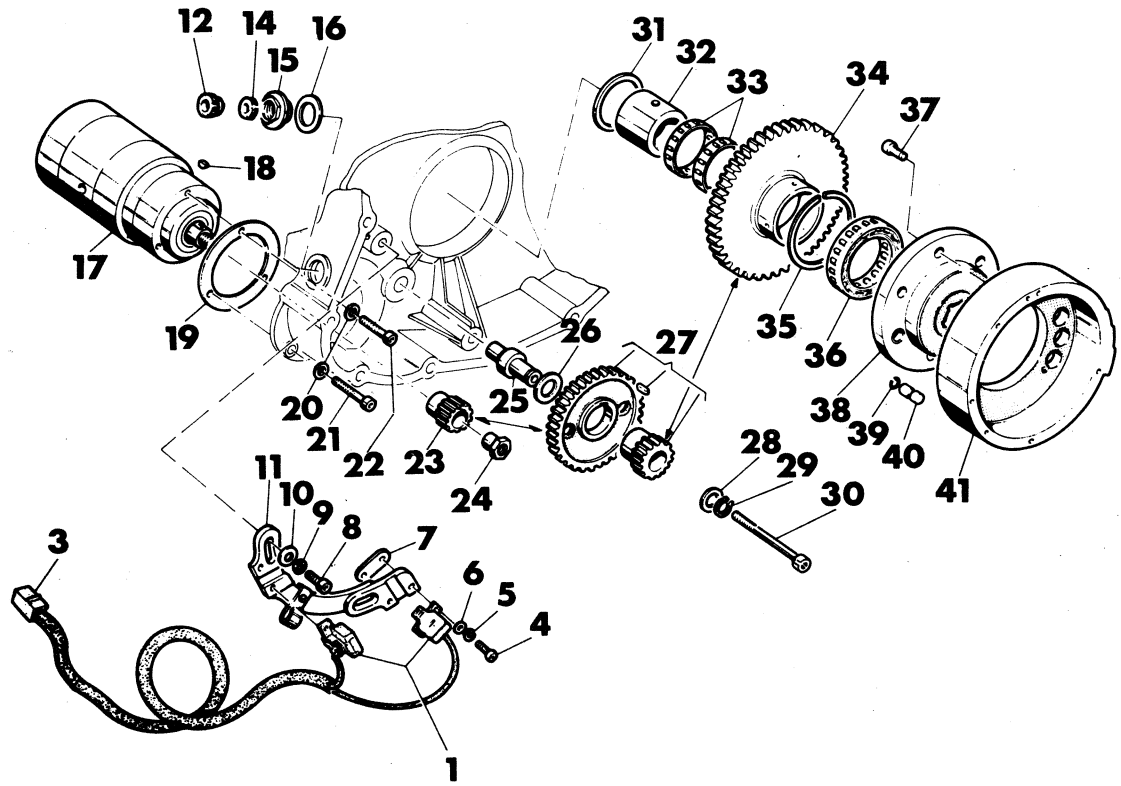

Note Notes Notes Marke	Index No. Pos. N.	Code N. Nr. Code N. Cod. Code Nr.	DENOMINAZIONE	NAME	DESIGNATION	BESHREIBUNG	Q.ty Q.tà Q.te M.ge	Validity Validità Validité Gultig
Δ	29	73500.1440	Anello seeger 14E	Seeger ring	Anneau seeger	Seegerring	1	
Δ	30	0480.49.055	Vite TCEI M6×60	Screw	Vis	Schraube	1	
Δ	31	0619.50.065	Rondella ∅35,5×∅48×0,5	Washer	Rondelle	Unterlegscheibe	1	
Δ	32	0660.47.070	Anello interno	Inner ring	Anneau intér.	Innenring	1	
Δ	33	0619.50.075	Gabbia a rullini	Roller cage	Cage à rouleaux	Nadellager	2	
Δ	34	0660.50.030	Ingranaggio condotto avviam. elettrico	Driven gear	Engrenage conduit	Zahnrad	1	
Δ	35	76266.4429	Anello elastico	Circlip	Anneau-ressort	Federring	1	
Δ	36	0799.50.195	Ruota libera	Free wheel	Roue libre	Freilauf	1	
Δ	37	71502.1616	Vite TCEI M6×14	Screw	Vis	Schraube	1	
Δ	38	0660.46.460	Flangia attacco volano	Connect. flange	Bride d'attache	Schwungradflansche	1	
Δ	39	0647.29.040	Anellino di fermo	Stop ring	Bague d'arrêt	Stopring	1	
Δ	40	0647.29.045	Perno di riferimento	Locat. pin	Pivot de réf.	Stift	1	
Δ	41	0660.46.470	Volano per accensione elettronica	Electronic ignition flywheel	Volant allumage électronique	Schwungrad	1	

	PARTI DI RICAMBIO PER IL MOTORINO AVVIAMENTO:	STARTING MOTOR SPARE PARTS:	PIÈCES DE RÈCHANGE POUR MOTEUR DEMARRAGE:	ERSATZTEILE FÜR ANLASSER:
0660.50.817	Serie spazzole per motorino SJCE	Brush set for SJCE start motor	Serie brósses pour moteur SJCE	Kohlebürstensatz für SJCE Anlasser

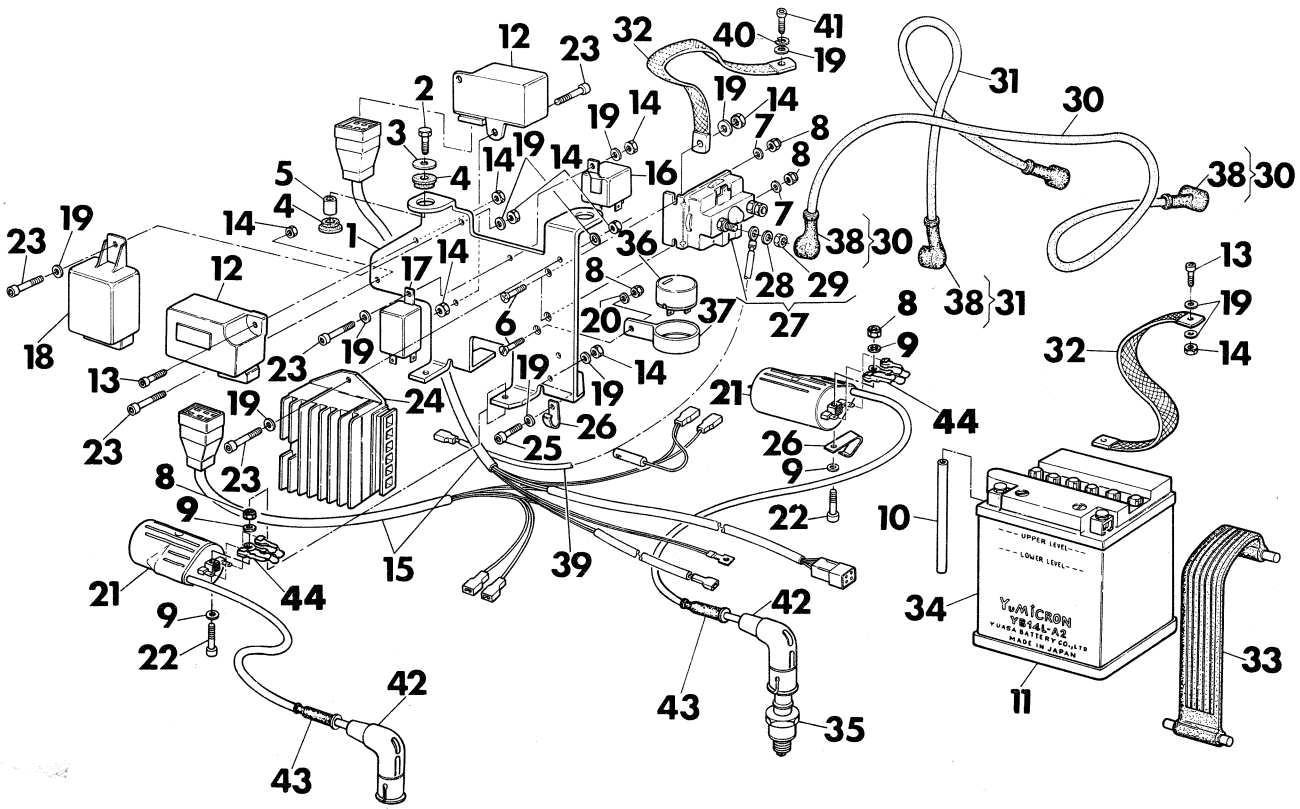

Note Notes Notes Marke	Index No. Pos. N.	Code N. Nr. Code N. Cod. Code Nr.	DENOMINAZIONE	NAME	DESIGNATION	BESHREIBUNG	Q.ty Q.tà Q.te M.ge	Validity Validità Validité Gultig
Δ	1	42699	Piastra	Plate	Plaque	Platte	1	
Δ	2	N1083-G22	Vite	Screw	Vis	Schraube	3	
Δ	3	5801	Rondella	Washer	Rondelle	Scheibe	2	
Δ	4	42910	Antivibrante	Silent-block	Silent-block	Silent-block	4	
Δ	5	25053	Distanziale	Spacer	Entretoise	Distanzstück	2	
Δ	6	45021	Vite	Screw	Vis	Schraube	3	
Δ	7	36137	Rondella	Washer	Rondelle	Scheibe	2	
Δ	8	N15192-G22	Dado	Nut	Ecrou	Mutter	6	
Δ	9	N15503-G22	Rondella	Washer	Rondelle	Scheibe	8	
Δ	10	36347	Tubetto sfiato	Breather pipe	Tuyau évent	Entlüftungesschlauch	1	
Δ	11	42912	Guarnizione	Gasket	Joint	Dichtung	1	
Δ	12	42902	Centralina	Electronic device	Dispositif électron.	Zündbox	2	
Δ	13	N2510-G22	Vite	Screw	Vis	Schraube	2	
Δ	14	N15193-G22	Dado	Nut	Ecrou	Mutter	10	
Δ	15	43210	Gruppo cavi centraline	Cable	Câbles	Kabel	1	
Δ	16	42907	Microteleruttore	Relay	Relais	Relays	1	
Δ	17	40366	Intermittenza frecce	Turn signals flash device	Intermittance	Aussetzung	1	
Δ	18	42906	Scatola consensi avviamento	Starting control system	Centr. contrôle	Anlasskontrolle	1	
Δ	19	N15504-G22	Rosetta piana	Washer	Rondelle	Scheibe	12	
Δ	20	N15548-G22	Rosetta piana	Washer	Rondelle	Scheibe	1	
Δ	21	46418	Bobina	Coil	Bobine	Zündspule	2	
Δ	22	N2488-G22	Vite	Screw	Vis	Schraube	4	
Δ	23	N2509-G22	Vite	Screw	Vis	Schraube	6	
Δ	24	42901	Regolatore 12V-25A	Rectifier	Regulateur	Regler	1	
Δ	25	N7335-G22	Vite	Screw	Vis	Schraube	1	
Δ	26	42909	Fascetta	Clamp	Collier	Schelle	2	
Δ	27	42903	Teleruttore	Remote control	Commande a distance	Schalter	1	
Δ	28	42918	Rondella piana	Washer	Rondelle	Scheibe	2	
Δ	29	42904	Dado	Nut	Ecrou	Mutter	2	
Δ	30	43211	Cavo teleruttore - motorino avv.	Rem control - starting motor cable	Cable comm. à dist. - moteur démarrage	Schalter Anlasser Motor Kabel	1	
Δ	31	43212	Cavo teleruttore-batteria	Remote control-battery clable	Cable comm. à dist. batterie	Schalter - Batterie Kabel	1	
Δ	32	43213	Cavo di massa batteria e teleruttore	Cable	Câble	Kabel	2	
Δ	33	42913	Fascia	Clamp	Collier	Schelle	1	
Δ	34	42911	Batteria 12V-14Ah	Battery	Batterie	Batterie	1	
Δ	35	44047	Candela CHAMPION L82YC	Spark plug	Bougie	Zündkerze	2	
Δ	36	40512	Intermittenza gamba laterale	Side stand flasher	Clignotant	Blinker	1	
Δ	37	42908	Supporto elastico	Elastic holder	Support élastique	Halter	1	
Δ	38	40922	Cappuccio	Cap	Capouchon	Kappe	3	
Δ	39	43367	Cavo teleruttore-regolatore	Cable remote control-regulator	Câble	Kabel	1	
Δ	40	N15536-G22	Rosetta elastica	Spring washer	Rondelle élastique	Federscheibe	2	
Δ	41	N1077-G22	Vite	Screw	Vis	Schraube	1	
Δ	42	26548	Pipetta candela schermata	Plug pipe	Pipette bougie	Kerzenstecker	2	
Δ	43	21615	Cappuccio	Cap	Capouchon	Kappe	2	
Δ	44	47646	Circuito protez. centraline	Protection circuit	Circuit de protection	Schutzstromkreis	2	

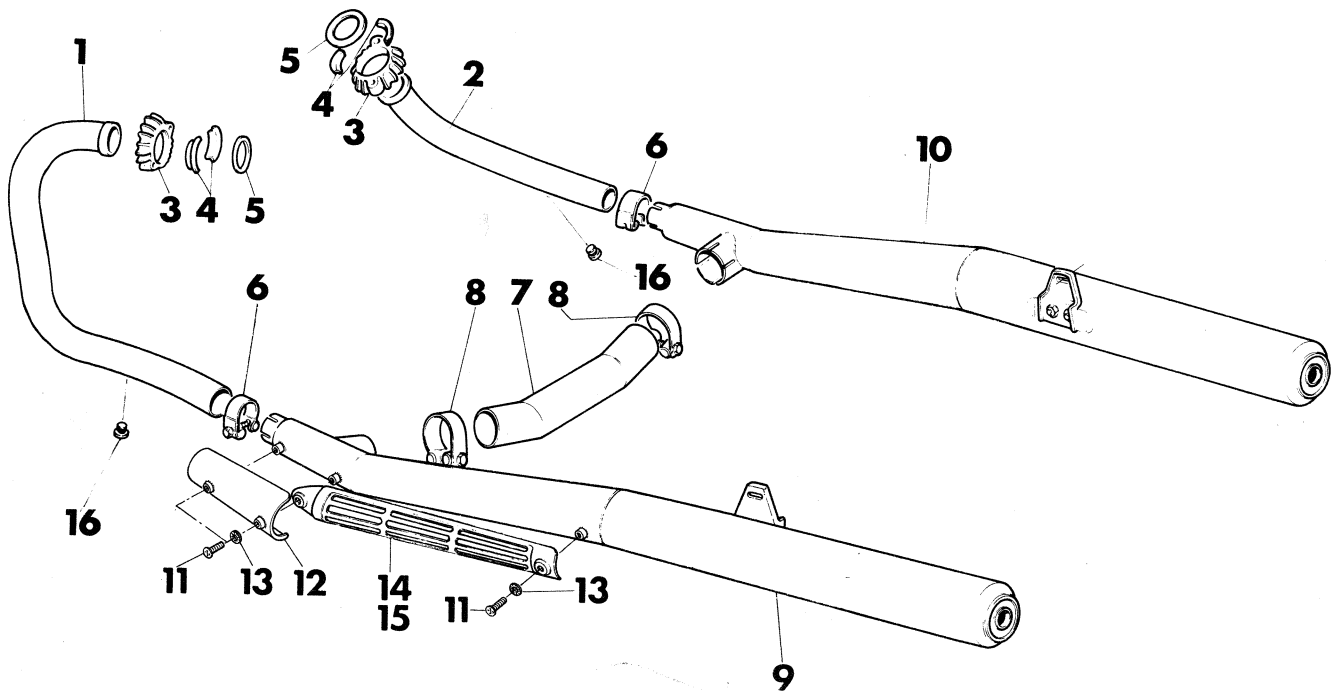

Note Notes Notes Marke	Index No. Pos. N.	Code N. Nr. Code N. Cod. Code Nr.	DENOMINAZIONE	NAME	DESIGNATION	BESHREIBUNG	Q.ty Q.tà Q.te M.ge	Validity Validità Validité Gultig
□	1	42463	Tubo di scarico sinistro testa verticale	L.H. exhaust pipe	Tuyau échapp. G.	Krümmer, L.	1	F.m. 2M001350
		46235	Tubo di scarico sinistro testa verticale	L.H. exhaust pipe	Tuyau échapp. G.	Krümmer, L.	1	D.m. 2M001351
•		42463	Tubo di scarico sinistro testa verticale	L.H. exhaust pipe	Tuyau échapp. G.	Krümmer, L.	1	F.m. 3M000788
		46235	Tubo di scarico sinistro testa verticale	L.H. exhaust pipe	Tuyau échapp. G.	Krümmer, L.	1	D.m. 2M000789
		47769	Tubo di scarico sinistro testa verticale (D)	L.H. exhaust pipe (D)	Tuyau échapp. G. (D)	Krümmer, L. (D)	1	
Δ		47112	Tubo di scarico sinistro testa verticale (USA)	L.H. exhaust pipe (USA)	Tuyau échapp. G. (USA)	Krümmer, L. (USA)	1	
□	2	42464	Tubo di scarico destro testa orizzontale	R.H. exhaust pipe	Tuyau échapp. D.	Krümmer, R.	1	F.m. 2M001350
		46234	Tubo di scarico destro testa orizzontale	R.H. exhaust pipe	Tuyau échapp. D.	Krümmer, R.	1	D.m. 2M001351
•		42464	Tubo di scarico destro testa orizzontale	R.H. exhaust pipe	Tuyau échapp. D.	Krümmer, R.	1	F.m. 3M000788
		46234	Tubo di scarico destro testa orizzontale	R.H. exhaust pipe	Tuyau échapp. D.	Krümmer, R.	1	D.m. 3M000789
		47770	Tubo di scarico destro testa orizzontale (D)	R.H. exhaust pipe (D)	Tuyau échapp. D. (D)	Krümmer, R. (D)	1	
Δ		47111	Tubo di scarico destro testa orizzontale (USA)	R.H. exhaust pipe (USA)	Tuyau échapp. D. (USA)	Krümmer, R. (USA)	1	
□	3	42466	Ghiera	Ring nut	Bague	Hülse	2	F.m. 2M001350
		46237	Ghiera	Ring nut	Bague	Hülse	2	D.m. 2M001351
•		42466	Ghiera	Ring nut	Bague	Hülse	2	F.m. 3M000788
		46237	Ghiera	Ring nut	Bague	Hülse	2	D.m. 3M000789
Δ	4	42467	Semiboccola	Half-bush	Demi-douilles	Halbbüchsen	4	
Δ	5	42468	Guarnizione	Gasket	Joint	Dichtung	2	
□	6	42465	Fascetta	Clamp	Collier	Klemmschelle	2	F.m. 2M001350
		46236	Fascetta	Clamp	Collier	Klemmschelle	2	D.m. 2M001351
•		42465	Fascetta	Clamp	Collier	Klemmschelle	2	F.m. 3M000788
		46236	Fascetta	Clamp	Collier	Klemmschelle	2	D.m. 3M000789
□	7	42461	Tubo trasversale	Transv. pipe	Tuyau transv.	Querverbindung	1	F.m. 2M001350
		46232	Tubo trasversale	Transv. pipe	Tuyau transv.	Querverbindung	1	D.m. 2M001351
•		42461	Tubo trasversale	Transv. pipe	Tuyau transv.	Querverbindung	1	F.m. 3M000788
		46232	Tubo trasversale	Transv. pipe	Tuyau transv.	Querverbindung	1	D.m. 3M000789
□	8	42462	Fascetta	Clamp	Collier	Klemmschelle	2	F.m. 2M001350
		46233	Fascetta	Clamp	Collier	Klemmschelle	2	D.m. 2M001351
•		42462	Fascetta	Clamp	Collier	Klemmschelle	2	F.m. 3M000788
		46233	Fascetta	Clamp	Collier	Klemmschelle	2	D.m. 3M000789

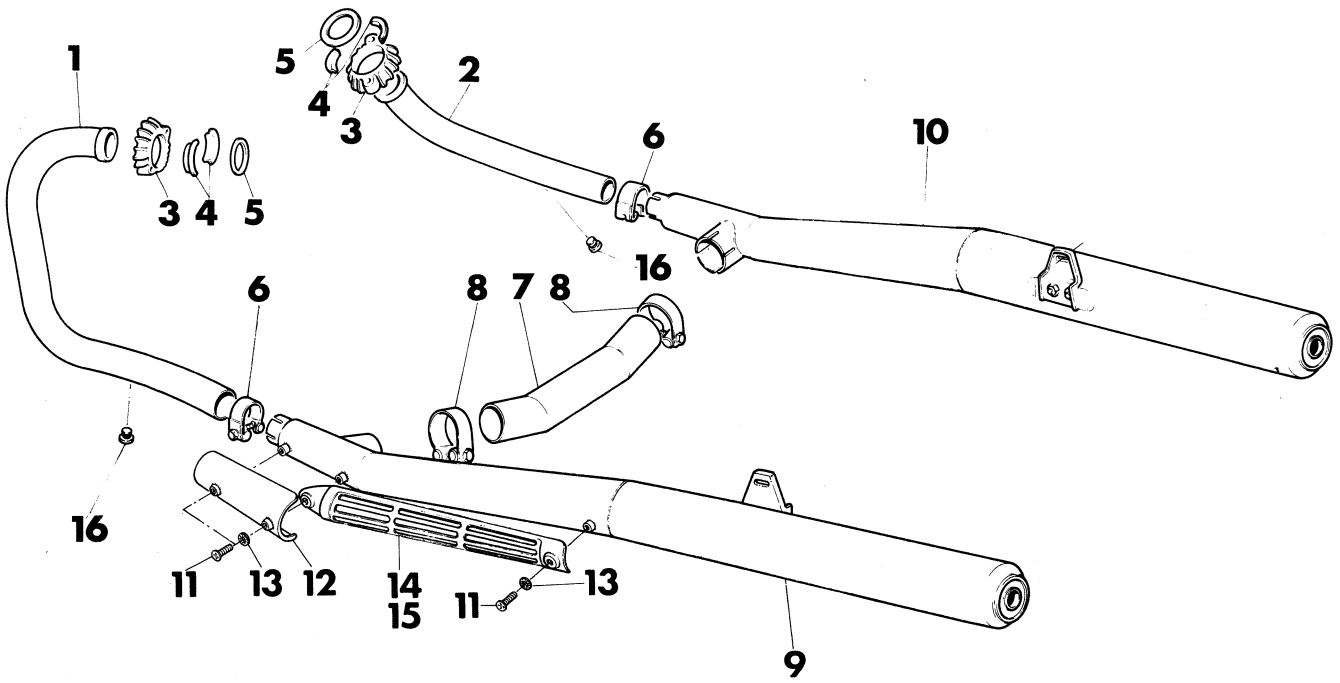

Note Notes Notes Marke	Index No. Pos. N.	Code N. Nr. Code N. Cod. Code Nr.	DENOMINAZIONE	NAME	DESIGNATION	BESHREIBUNG	Q.ty Q.tà Q.te M.ge	Validity Validità Validité Gultig
□	9	42459	Silenziatore sinistro	L.H. silencer	Silencieux G.	Schalldämpfer, L.	1	F.m. 2M001350
		46231	Silenziatore sinistro	L.H. silencer	Silencieux G.	Schalldämpfer, L.	1	D.m. 2M001351
•		42459	Silenziatore sinistro	L.H. silencer	Silencieux G.	Schalldämpfer, L.	1	F.m. 3M000788
		46231	Silenziatore sinistro	L.H. silencer	Silencieux G.	Schalldämpfer, L.	1	D.m. 3M000789
Δ		46303	Silenziatore sinistro (USA)	L.H. silencer (USA)	Silencieux G. (USA)	Schalldämpfer, L. (USA)	1	
□	10	42460	Silenziatore destro	R.H. silencer	Silencieux D.	Schalldämpfer, R.	1	F.m. 2M001350
		46230	Silenziatore destro	R.H. silencer	Silencieux D.	Schalldämpfer, R.	1	D.m. 2M001351
•		42460	Silenziatore destro	R.H. silencer	Silencieux D.	Schalldämpfer, R.	1	F.m. 3M000788
		46230	Silenziatore destro	R.H. silencer	Silencieux D.	Schalldämpfer, R.	1	D.m. 3M000789
Δ		46304	Silenziatore destro (USA)	R.H. silencer (USA)	Silencieux D. (USA)	Schalldämpfer, R. (USA)	1	
□	11	43015	Vite	Screw	Vis	Schraube	6	F.m. 2M001350
		35099	Vite	Screw	Vis	Schraube	6	D.m. 2M001351
•		43015	Vite	Screw	Vis	Schraube	6	F.m. 3M000788
		35099	Vite	Screw	Vis	Schraube	6	D.m. 3M000789
□	12	42470	Protezione anteriore	Front guard	Protection AV.	Scute	2	F.m. 2M001350
		46239	Protezione anteriore	Front guard	Protection AV.	Scute	2	D.m. 2M001351
•		42470	Protezione anteriore	Front guard	Protection AV.	Scute	2	F.m. 3M000788
		46239	Protezione anteriore	Front guard	Protection AV.	Scute	2	D.m. 3M000789
□	13	N15636-G22	Rosetta elastica	Spring washer	Rondelle élastique	Federscheibe	6	F.m. 2M001350
		N15636-G23	Rosetta elastica	Spring washer	Rondelle élastique	Federscheibe	6	D.m. 2M001351
•		N15636-G22	Rosetta elastica	Spring washer	Rondelle élastique	Federscheibe	6	F.m. 3M000788
		N15636-G23	Rosetta elastica	Spring washer	Rondelle élastique	Federscheibe	6	D.m. 3M000789
□	14	44031	Protezione post. sinistra	Left rear guard	Protection AR. G.	Scote L.	1	F.m. 2M001350
		46241	Protezione post. sinistra	Left rear guard	Protection AR. G.	Scote L.	1	D.m. 2M001351
•		44031	Protezione post. sinistra	Left rear guard	Protection AR. G.	Scote L.	1	F.m. 3M000788
		46241	Protezione post. sinistra	Left rear guard	Protection AR. G.	Scote L.	1	D.m. 3M000789
□	15	44032	Protezione post. destra	Right rear guard	Protection AR. D.	Scote R.	1	F.m. 2M001350
		46240	Protezione post. destra	Right rear guard	Protection AR. D.	Scote R.	1	D.m. 2M001351
•		44032	Protezione post. destra	Right rear guard	Protection AR. D.	Scote R.	1	F.m. 3M000788
		46240	Protezione post. destra	Right rear guard	Protection AR. D.	Scote R.	1	D.m. 3M000789
•	16	47113	Tappo chiusura raccordo (USA)	Plug (USA)	Bouchon (USA)	Verschluss (USA)	2	

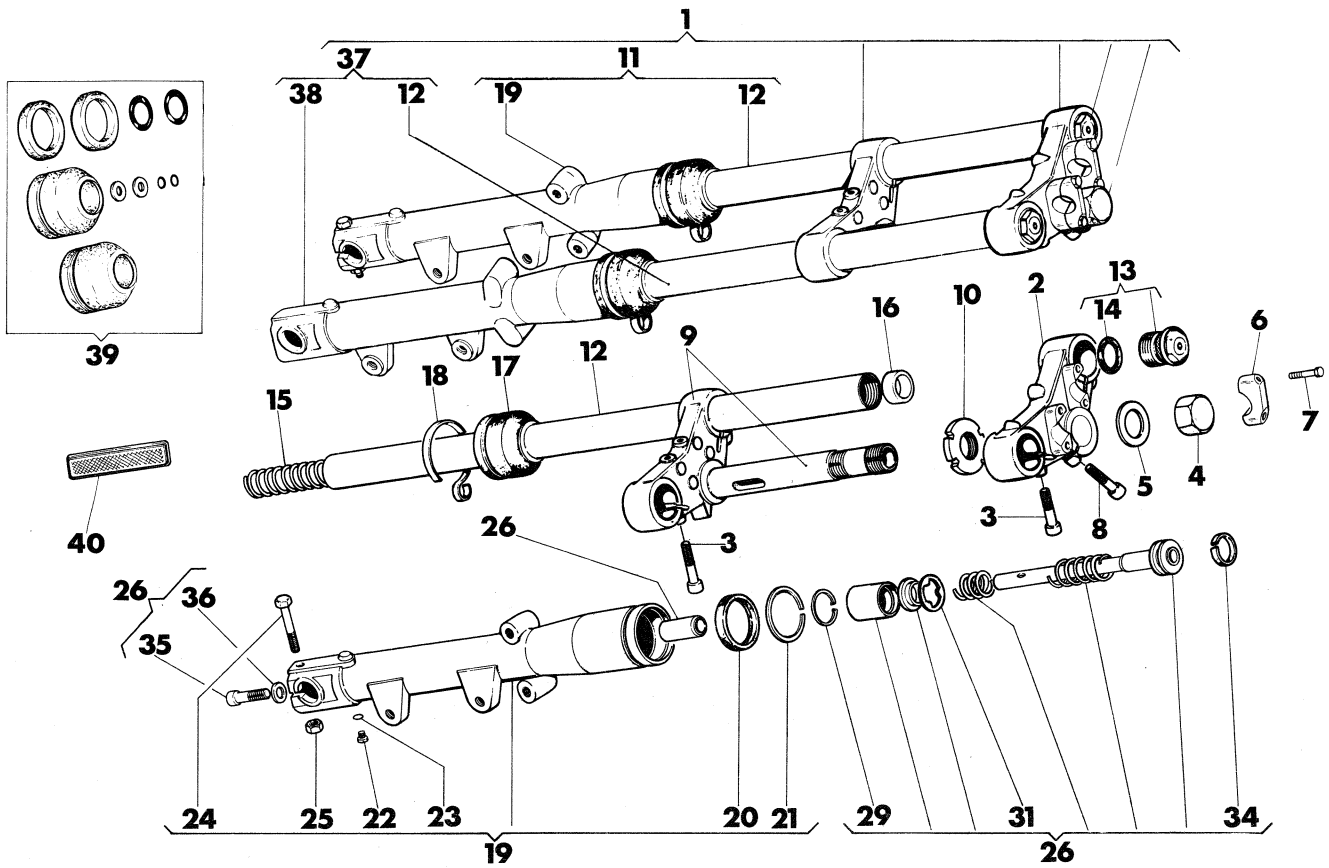

Note Notes Notes Marke	Index No. Pos. N.	Code N. Nr. Code N. Cod. Code Nr.	DENOMINAZIONE	NAME	DESIGNATION	BESHREIBUNG	Q.ty Q.tà Q.te M.ge	Validity Validità Validité Gultig
Δ	1	42009	Sospensione anteriore compl.	Front fork assy.	Fourche AV. compl.	Telegabel Kpl.	1	
		45438	Sospensione anteriore compl. (USA)	Front fork assy (USA)	Fourche AV. compl. (USA)	Telegabe Kpl. (USA)	1	
Δ	2	43358	Testa di sterzo	Upper plate	Plaque sup.	Gabelbrücke oben	1	
Δ	3	N2586-G22	Vite	Screw	Vis	Schraube	4	
Δ	4	31599	Dado	Nut	Ecrou	Mutter	1	
Δ	5	31128	Rondella	Washer	Rondelle	Scheibe	1	
Δ	6	45030	Morsetto manubrio	U-bolt	Etrier	U-Bolzen	2	
Δ	7	N1150-G22	Vite	Screw	Vis	Schraube	4	
Δ	8	N2558-G22	Vite	Screw	Vis	Schraube	1	
Δ	9	43359	Base di sterzo con perno	Steering base	Socle de direction	Gabelbrücke unten	1	
Δ	10	21954	Ghiera registro coscinetti	Ring nut	Ecrou	Mutter	1	
Δ	11	43348	Gamba destra completa	Right leg assy	Fourche D. compl.	Gleitrohr. R. Kpl.	1	
		47134	Gamba destra completa (USA)	Right leg assy (USA)	Fourche D. compl. (USA)	Gleitrohr. R. Kpl. (USA)	1	
Δ	12	43350	Asta di forza	Support tube	Barre de force	Stand Rohr	2	
Δ	13	33493	Tappo completo	Plug assy.	Bouchon compl.	Verschlusschraube	2	
Δ	14	31094	Guarnizione	Gasket	Joint	Dichtung	2	
Δ	15	43323	Molla	Spring	Ressort	Feder	2	
Δ	16	43324	Distanziale precarico molla	Spacer	Entretoise	Distanzstück	2	
Δ	17	32254	Manicotto	Rubber dust scraper	Racle-poussière	Abstreifgummi	2	
Δ	19	43352	Scorrevole destro completo	Right slider assy	Montant D. compl.	Bein R. Kpl.	1	
		47136	Scorrevole destro completo (USA)	Right slider assy (USA)	Montant D. compl. (USA)	Bein R. Kp. (USA)	1	
Δ	20	32264	Anello di tenuta	Seal ring	Bague d'etanch.	Dichtring	2	
Δ	21	31105	Anello di fermo	Stop ring	Bague d'arrêt	Gummiring	2	
Δ	22	43353	Vite scarico olio	Screw	Vis	Schraube	2	
Δ	23	31106	Guarnizione	Gasket	Joint	Dichtung	2	
Δ	24	N1154-G22	Vite	Screw	Vis	Schraube	1	
Δ	25	N15008-G22	Dado	Nut	Ecrou	Mutter	1	
Δ	26	43354	Variatore completo	Hydr. brake rod	Tige trein hydr.	Bremsstange	2	
Δ	29	N21263-G0	Anello elastico	Seeger ring	Anneau seeger	Seegerring	2	
Δ	31	31116	Anello a tre punte	Ring	Anneau	Ring	2	
Δ	34	41534	Segmento	Circlip	Bagne élastique	Reibring	2	
Δ	35	41539	Vite	Screw	Vis	Schraube	2	
Δ	36	31113	Guarnizione	Gasket	Joint	Dichtung	2	
Δ	37	43349	Gamba sinistra completa	Left leg assy	Fourche G. compl.	Gleitrohr, L. Kpl.	1	
		47133	Gamba sinistra completa (USA)	Left leg assy (USA)	Fourche G. compl. (USA)	Gleitrohr, L. Kpl. (USA)	1	
Δ	38	43351	Scorrevole sinistro completo	Left slider assy	Montant G. compl.	Bein L. Kpl.	1	
		47135	Scorrevole sinistro completo (USA)	Left slider assy (USA)	Montant G. compl. (USA)	Bein L. Kpl.	1	
* Δ	39	33454	Gruppo guarnizioni (comprende i n. 14, 17, 20, 23, 36)	Gasket Kit (with nr. 14, 17, 20, 23, 36)	Serie Joints (avec n. 14, 17, 20. 23. 36)	Dichtungsgruppe (mit n. 14, 17, 20, 23, 36)	1	
•	40	45436	Catadiottro laterale (USA)	Lateral reflector (USA)	Catadioptrique latéral (USA)	Seitelich Rückstrahler (USA)	2	

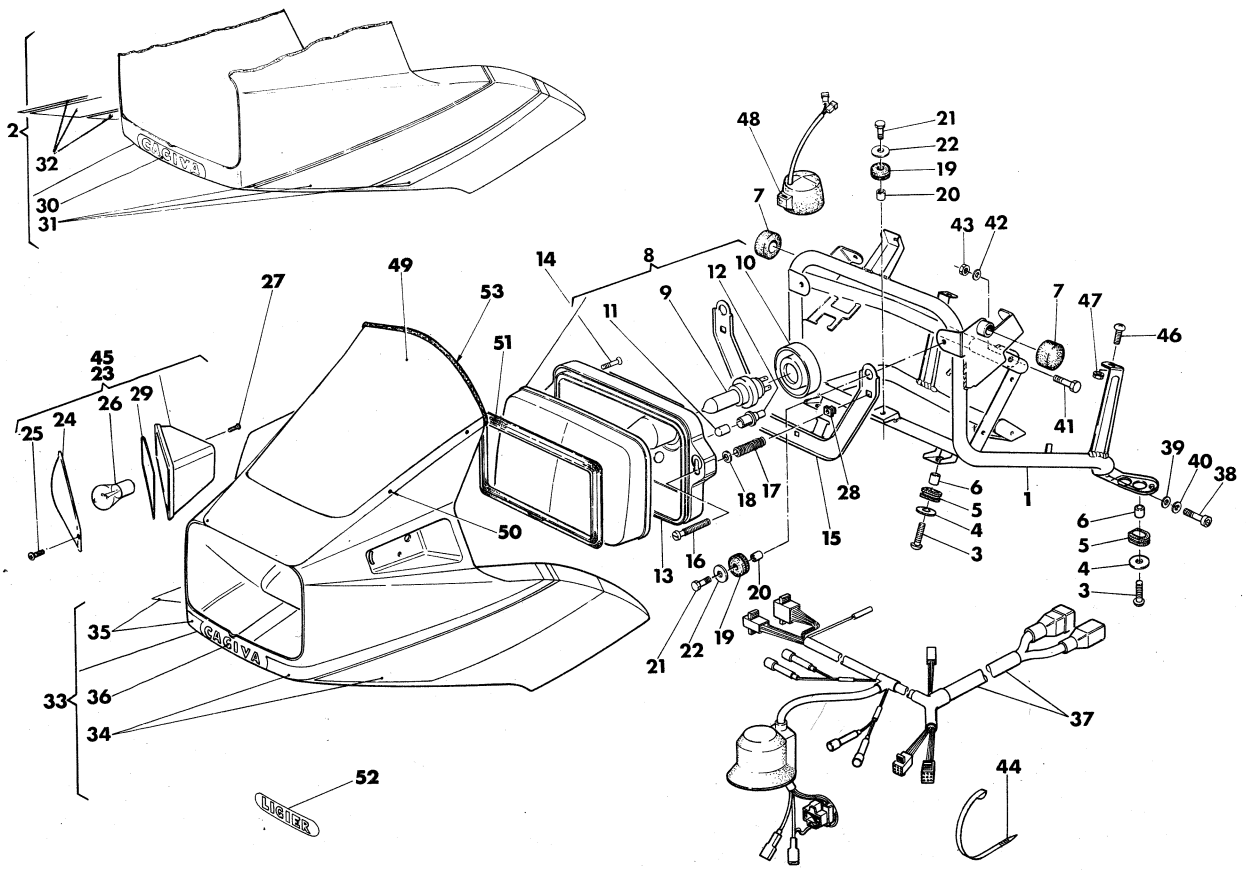

Note Notes Notes Marke	Index No. Pos. N.	Code N. Nr. Code N. Cod. Code Nr.	DENOMINAZIONE	NAME	DESIGNATION	BESHREIBUNG	Q.ty Q.tà Q.te M.ge	Validity Validità Validité Gultig
Δ	1	42365	Supporto cupolino	Fairing bracket	Support carenage	Gelenkstück Verkleidung	1	
□	2	41919	Cupolino ROSSO compl. di adesivi	RED fairing with trims	Carenage ROUGE avec decalcomanie	ROTEVerkleidung mit Streifen	1	
		43762	Cupolino GRIGIO compl. di adesivi	GREY fairing with trims	Carenage GRIS avec décalcomanie	GRAU Verkleidung mit Streifen	1	
		46381	Cupolino ROSSO compl. di adesivi (USA)	RED fairing whit trims (USA	Carenage ROUGE avec décalcomanie	ROT Verkleindung mit Streifen	1	
		46382	Cupolino GRIGIO compl. di adesivi (USA)	GREY fairing with trims (USA)	Carenage GRIS avec décalcomanie (USA)	GRAU Verkleidung mit Streifen (USA)	1	
Δ	3	43117	Vite inferiore fiss. cupolino	Screw	Vis	Schraube	4	
Δ	4	22271	Rosetta piana	Washer	Rondelle	Scheibe	4	
Δ	5	41874	Antivibrante	Damper	Element antivibrant	Vibrirschatzelement	4	
Δ	6	20264	Distanziale	Spacer	Entretoise	Distanzstück	4	
Δ	7	17847	Tampone anteriore	Rubber buffer	Tampon	Gummistück	2	
Δ	8	42925	Gruppo ottico completo	Optical group assy.	Groupe optique compl.	Optischegruppe Kpl.	1	
		45095	Gruppo ottico completo (F)	Optical group assy. (F)	Groupe optique compl. (F)	Optischegruppe Kpl. (F)	1	
		45435	Gruppo ottico completo (USA)	Optical group assy. (USA)	Groupe optique compl. (USA)	Optischegruppe Kpl. (USA)	1	
Δ	9	42946	Lampada biluce 12V/60-55W	Bulb	Lampe	Lampe	1	
		45096	Lampada biluce 12V/60-55W (F)	Bulb (F)	Lampe (F)	Lampe (F)	1	
Δ	10	42926	Ghiera	Ring nut	Embout	Nut Mutter	1	
Δ	11*	36230	Lampada luce città 12V-5W	Bulb	Lampe	Lampe	1	
Δ	12*	36231	Portalampada	Bulb holder	Porte lampe	Lampen Halter	1	
Δ	13	42927	Ghiera portafaro	Ring nut	Embout	Nut Mutter	1	
Δ	14	42928	Vite	Screw	Vis	Schraube	4	
Δ	15	42930	Supporto portafaro	Front bulb holder	Porte lampe AV.	Vordelampen Halter	1	
Δ	16	44097	Vite regol. proiettore	Screw	Vis	Schraube	3	
Δ	17	42932	Molla	Spring	Ressort	Feder	3	
Δ	18	N15504-G22	Rosetta piana	Washer	Rondelle	Scheibe	3	
Δ	19	16132	Antivibrante	Damper	Element antivibrant	Vibrierschatzelement	3	
Δ	20	16133	Distanziale	Spacer	Entretoise	Distanzstück	3	
Δ	21	N1053-G22	Vite	Screw	Vis	Schraube	3	
Δ	22	N15548-G22	Rosetta piana	Washer	Rondelle	Scheibe	3	
Δ	23	42933	Indicatore di direzione sinistro	Left blinking	Clignotant G.	L. Blinker	1	
Δ	24	42934	Lente	Lens	Loupe	Linse	2	
Δ	25	42935	Vite	Screw	Vis	Schraube	2	
Δ	26	19684	Lampada 12V-21W	Bulb	Lampe	Lampe	2	
Δ	27	N6604-G22	Vite autofilettante fiss. indicatore	Screw	Vis	Schraube	4	
Δ	28	43790	Dado	Nut	Ecrou	Mutter	3	
Δ	29	44095	Guarnizione indicatore	Gasket	Joint	Dichtung	2	
□	30	43691	Adesivo Cagiva	Cagiva trim	Décalcomanie Cagiva	Streifen Cagiva	1	

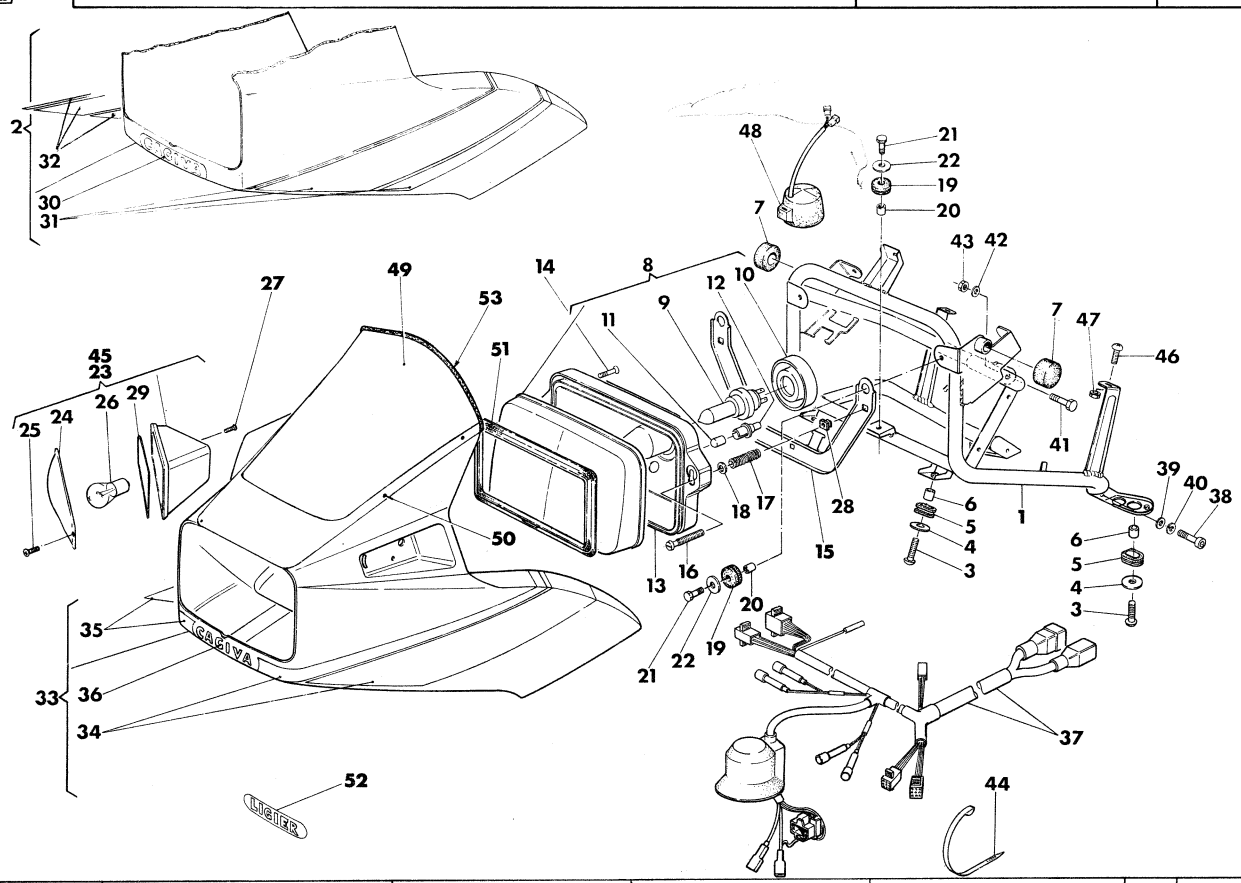

Note Notes Notes Marke	Index No. Pos. N.	Code N. Nr. Code N. Cod. Code Nr.	DENOMINAZIONE	NAME	DESIGNATION	BESHREIBUNG	Q.ty Q.tà Q.te M.ge	Validity Validità Validité Gultig
□	31	43689	Adesivo sinistro per cupolino ROSSO	L. trim, RED fairing	Décalcomanie G., carenage ROUGE	L. Streifen, ROTE Verkleidung	1	
		43693	Adesivo sinistro per cupolino GRIGIO	L. trim, GREY fairing	Décalcomanie G., carenage GRIS	L. Streifen, GRAU Verkleidung	1	
□	32	43690	Adesivo destro per cupolino ROSSO	D. trim. RED fairing	Décalcomanie D, carenage ROUGE	R. Streifen, ROTE Verkleidung	1	
		43692	Adesivo destro per cupolino GRIGIO	R. trim, GREY fairing	Décalcomanie D., carenage GRIS	R. Streifen, GRAU Verkleidung	1	
•	33	43763	Cupolino ROSSO compl. di adesivi	RED fairing with trims	Carenage ROUGE avec décal.	ROTE Verkleidung mit Streifen	1	
		46378	Cupolino ROSSO compl. di adesivi (USA)	RED fairing with trims (USA)	Carenage ROUGE avec décal. (USA)	ROTE Verkleidung mit Streifen (USA)	1	
		43764	Cupolino GRIGIO compl. di adesivi	GREY fairing with trims	Carenage GRIS avec décal.	GRAU Verkleidung mit Streifen	1	
		46380	Cupolino GRIGIO compl. di adesivi (USA)	GREY fairing with trims (USA)	Carenage GRIS avec décal. (USA)	GRAU Verkleidung mit Streifen (USA)	1	
•	34	43667	Adesivo sinistro per cupolino ROSSO	L. Trim, RED fairing	Décalcomanie G., carenage ROUGE	L. Streifen, ROTE Verkleidung	1	
		43671	Adesivo sinistro per cupolino GRIGIO	L. trim, GREY fairing	Décalcomanie G., carenage GRIS	L. Streifen, GRAU Verkleidung	1	
•	35	43668	Adesivo destro per cupolino ROSSO	R. Trim, RED fairing	Décalcomanie D., carenage ROUGE	R. Streifen, ROTE Verkleidung	1	
		43670	Adesivo destro per cupolino GRIGIO	R. trim, GREY fairing	Décalcomanie D., carenage GRIS	R. Streifen, GRAU Verkleidung	1	
•	36	43669	Adesivo Cagiva	Cagiva trim	Décalcomanie Cagiva	Streifen Cagiva	1	
Δ	37	43366	Gruppo cavi per proiettore	Cable assy	Câble compl.	Kabel Kpl.	1	
Δ	38	N2505-G22	Vite fiss. supp. cupolino	Screw	Vis	Schraube	2	
Δ	39	N15504-G22	Rosetta piana	Washer	Rondelle	Scheibe	2	
Δ	40	N15536-G22	Rosetta elastica	Spring washer	Rondelle elastique	Federscheibe	2	
Δ	41	N1142-G22	Vite fiss. supp. cupolino	Screw	Vis	Schraube	1	
Δ	42	N15506-G22	Rosetta piana	Washer	Rondelle	Scheibe	1	
Δ	43	N15195-G22	Dado	Nut	Ecrou	Mutter	1	
Δ	44	34002	Fascetta ferma cavi	Clamp	Collier	Schelle	6	
Δ	45	44062	Indicatore di direzione destro	Right blinking	Clignotant D.	R. Blinker	1	
Δ	46	37391	Vite fiss. later. sup. cupolino	Screw	Vis	Schraube	2	
Δ	47	37716	Dado	Nut	Ecrou	Mutter	2	
Δ	48**	34769	Segnalatore acustico indic. direzione	Blinkings norn	Signal acoustique dignotants	Hupe blinkers	1	
Δ	49	41921	Parabrezza	Weathershield	Pare-brise	Windschutrscheibe	1	
		46379	Parabrezza (USA)	Weathershield (USA)	Pare-brise (USA)	Windschutrscheibe (USA)	1	
Δ	50	41922	Rivetto in plastica	Plastic rivet	Rivet plastique	Plastikniet	10	
Δ	51	44284	Profilo in gomma	Gasket	Joint	Dichtung	1	
Δ	52	46858	Adesivo LIGIER (F)	LIGIER trim (F)	Décalc. LIGIER (F)	Streifen LIGIER (F)	1	
Δ	53	41923	Profilo in gomma	Gasket	Joint	Dichtung	1	

*: Escluso USA - Cut USA - Exclus USA - Ausschliessen USA **: Escluso CH - Cut CH - Exclus CH - Ausschliessen CH

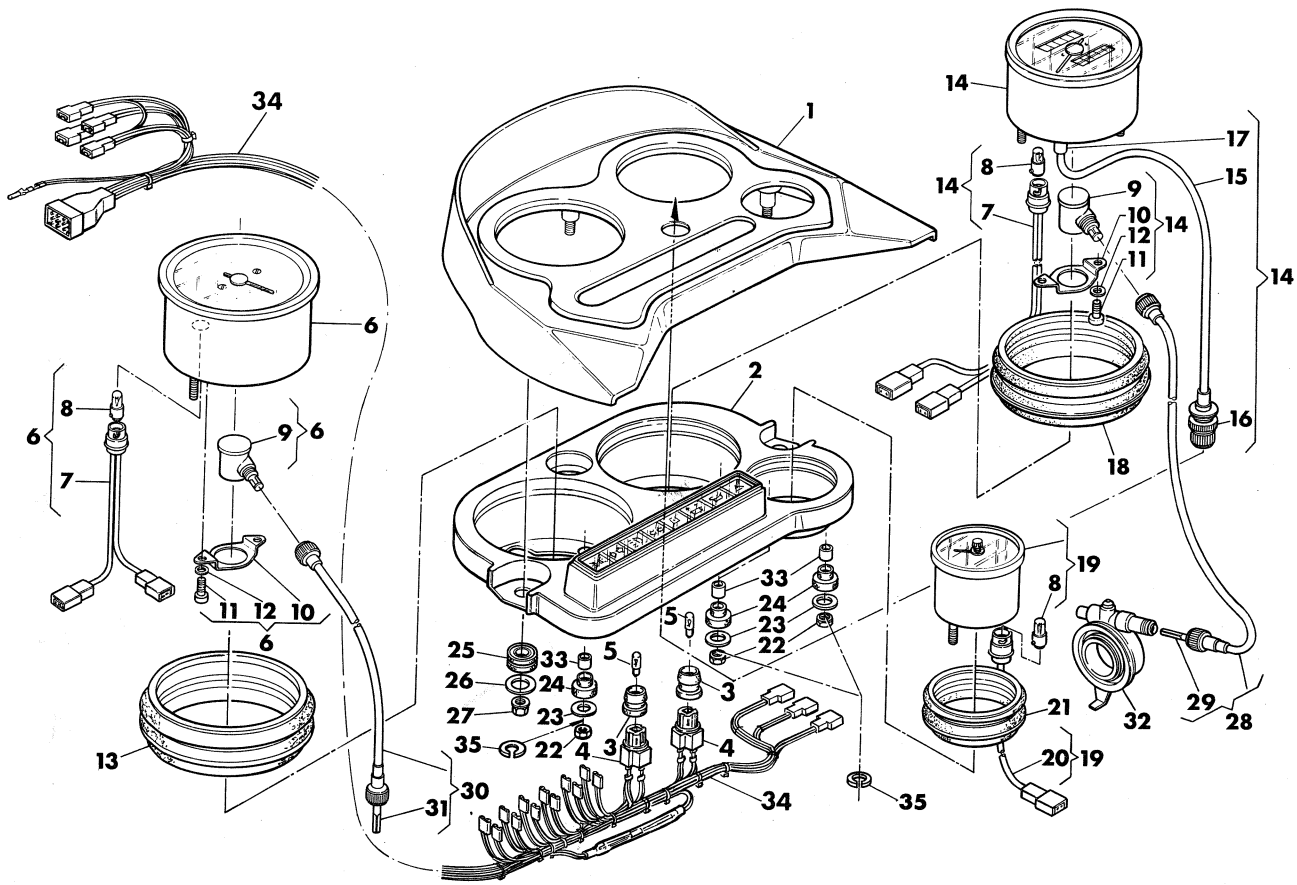

Note Notes Notes Marke	Index No. Pos. N.	Code N. Nr. Code N. Cod. Code Nr.	DENOMINAZIONE	NAME	DESIGNATION	BESHREIBUNG	Q.ty Q.tà Q.te M.ge	Validity Validità Validité Gultig
Δ	1	43134	Plancia	Deck	Tableau	Brücke	1	
Δ	2	43137	Supporto strumenti	Instruments holder	Support instruments	Instrumenten Halter	1	
Δ	3	43193	Antivibrante	Damper	Antivibrant	Schwingungsdämpfer	8	
Δ	4	43162	Portalampada	Bulb holder	Porte lampe	Lampen Halter	8	
Δ	5	20602	Lampada 12V-1,2W	Bulb	Lampe	Lampe	8	
□	6	43139	Contagiri	Tachometer	Compte-tours	Drehungzähler	1	
•		43412	Contagiri	Tachometer	Compte-tours	Drehungzäfter	1	
Δ	7	43140	Portalampada	Bulb holder	Porte lampe	Lampen Halter	2	
Δ	8	26694	Lampada 12V-3W	Bulb	Lampe	Lampe	2	
Δ	9	43141	Rinvio ad angolo	Drive unit speedometer	Renvoi compte-Km.	Vorgelege Drehungenzähler	2	
Δ	10	43142	Piastrina	Plate	Plaque	Platte	2	
Δ	11	N2871-G19	Vite	Screw	Vis	Schraube	4	
Δ	12	N15502-G19	Rosetta piana	Washer	Rondella	Scheibe	4	
Δ	13	43143	Antivibrante	Damper	Antivibrant	Schwingungsdämpfer	1	
Δ	14	43144	Contachilometri	Speedometer	Compte-Km	Kilometerzähler	1	
		45429	Contamiglia (USA)	Mileage recurdes (USA)	Compte-mille (USA)	Mailenzähler (USA)	1	
Δ	15	43145	Trasmissione rinvio azzerat. conta Km. parziale	Câble	Cable	Kabel	1	
Δ	16	43146	Ghiera	Ring nut	Embout	Nut Mutter	1	
Δ	17	43147	Perno	Pin	Pivot	Stift	1	
Δ	18	43148	Antivibrante	Damper	Antivibrant	Schwingungsdämpfer	1	
Δ	19	43149	Orologio	Watch	Horloge	Schlaguhr	1	
Δ	20	43150	Portalampada	Bulb holder	Porte lampe	Lampen Halter	1	
Δ	21	43151	Antivibrante	Damper	Antivibrant	Schwingungsdämpfer	1	
Δ	22	N15032-G22	Dado fiss. strumenti	Nut	Ecrou	Mutter	6	
Δ	23	N15548-G22	Rosetta	Washer	Rondelle	Scheibe	6	
Δ	24	43152	Antivibrante	Damper	Antivibrant	Schwingungsdämpfer	6	
Δ	25	41582	Antivibrante	Damper	Antivibrant	Schwingungsdämpfer	3	
Δ	26	41584	Rosetta piana	Washer	Rondelle	Scheibe	3	
Δ	27	41512	Dado	Nut	Ecrou	Mutter	3	
Δ	28	43184	Trasmissione contachilometri	Speedometer cable assy	Cable compl. compte Km	Kabel für Km Zähler Kpl.	1	
Δ	29	43185	Trasmissione flessibile	Speedometer cable	Cable compte-Km	Zähler Kabel für Km	1	
Δ	30	43129	Trasmissione contagiri	Tachometer cable assy	Cable compl. compte-tours	Kable für Zählmesser Kpl.	1	
Δ	31	12929	Trasmissione flessibile	Tachometer cable	Cable compte-tours	Kabel für Zählmesser	1	
Δ	32	43163	Rinvio ad angolo per conta Km.	Drive unit, speedometer	Renvoi, compte-Km	Kilometerzähler Vorgelege	1	
Δ	33	16133	Distanziale	Spacer	Entretoise	Distanzstück	6	
Δ	34	44084	Gruppo cavi spie	Warning lights cables	Groupe de câbles	Fabel gruppe	1	
Δ	35	N15635-G22	Rosetta elastica	Spring washer	Rondelle élastique	Feder scheibe	6	

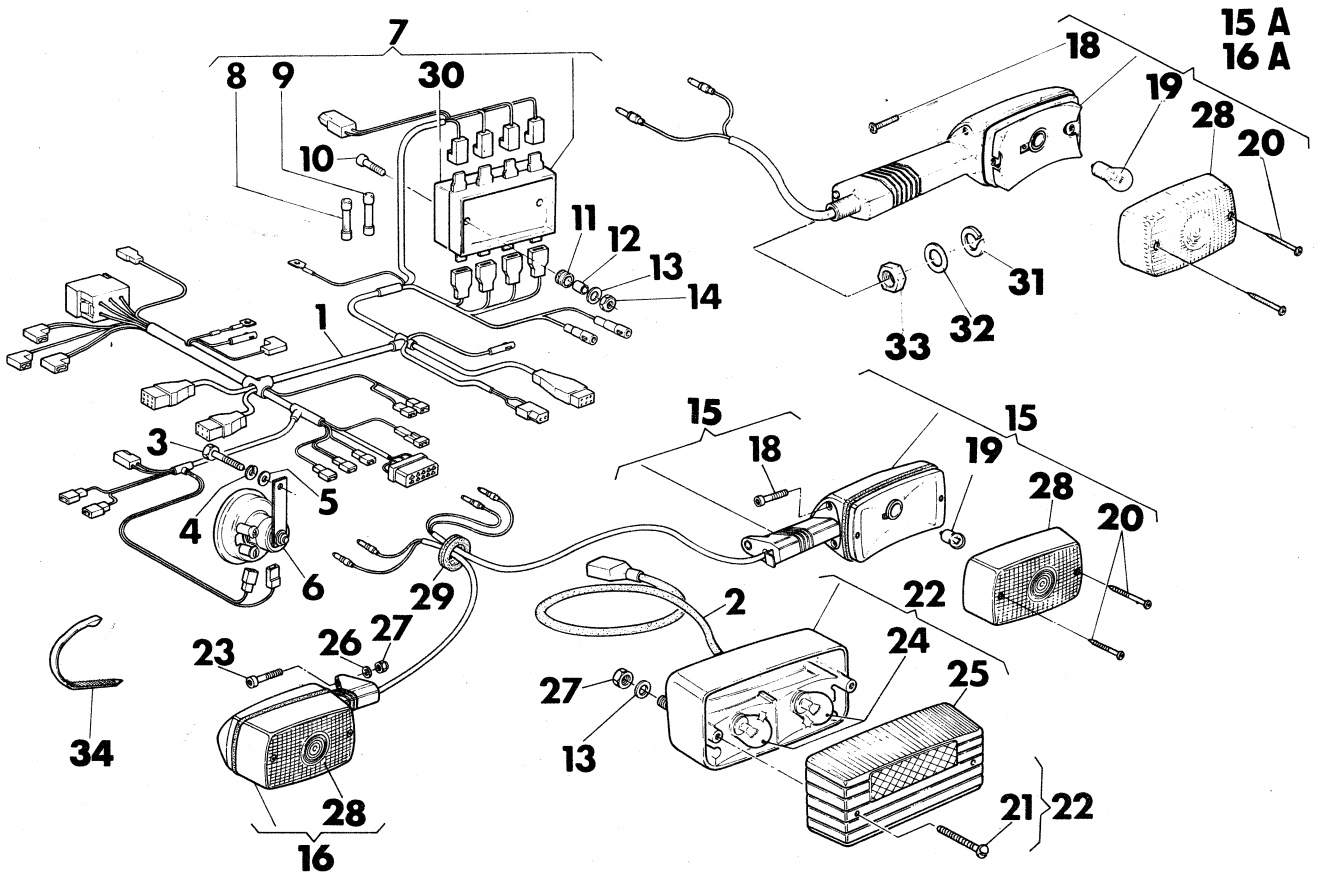

Note Notes Notes Marke	Index No. Pos. N.	Code N. Nr. Code N. Cod. Code Nr.	DENOMINAZIONE	NAME	DESIGNATION	BESHREIBUNG	Q.ty Q.tà Q.te M.ge	Validity Validità Validité Gultig
Δ	1	43208	Gruppo principale cavi	Harness	Cablage	Verkabelung	1	
Δ	2	43209	Gruppo cavi per fanale post.	Cables, tail light	Groupe de câbles feu arr.	Kabelgruppe mit Schlusslampe	1	
Δ	3	N1138-G22	Vite	Screw	Vis	Schraube	1	
Δ	4	N15538-G22	Rondella elastica	Spring washer	Rondelle élastique	Federscheibe	1	
Δ	5	N15506-G22	Rondella piana	Washer	Rondelle	Scheibe	1	
Δ	6	42914	Avvisatore acustico	Horn	Avvertisseur acoust.	Horn	1	
Δ	7	43218	Scatola fusibili	Fuses box	Boîte à fusibles	Sicherungsplatte	1	
Δ	8	23233	Fusibile 8A	Fuse	Fusible	Sicherung	3	
Δ	9	18779	Fusibile 25A	Fuse	Fusible	Sicherung	2	
Δ	10	N7571-G22	Vite	Screw	Vis	Schraube	2	
Δ	11	41862	Antivibrante	Rubber	Caoutchouc	Gummistück	2	
Δ	12	43202	Distanziale	Spacer	Entretoise	Distanzstück	2	
Δ	13	21535	Rondella	Washer	Rondelle	Scheibe	4	
Δ	14	N15192-G22	Dado	Nut	Ecrou	Mutter	2	
Δ	15	42936	Indicatore di direzione posteriore destro	Rear R.H. blinker	Clignotant AR. droit	Blinker R.	1	
	15A	46194	Indicatore di direzione posteriore destro (USA)	Rear R.H. blinker (USA)	Clignotant AR. droit (USA)	Blinker R. (USA)	1	
Δ	16	42939	Indicatore di direzione posteriore sinistro	Rear L.H. blinker	Clignotant AR. gauche	Blinker L.	1	
	16A	46195	Indicatore di direzione posteriore sinistro (USA)	Rear L.H. blinker (USA)	Clignotant AR. gauche (USA)	Blinker L. (USA)	1	
Δ	18	36241	Vite	Screw	Vis	Schraube	4	
Δ	19	19684	Lampada 12V-21W	Lamp	Lampe	Birne	2	
Δ	20	20645	Vite	Screw	Vis	Schraube	4	
Δ	21	42923	Vite	Screw	Vis	Schraube	2	
Δ	22	42921	Fanale posteriore compl.	Tail-light assy.	Feu arrire compl.	Rückstrahler	1	
Δ	23	N2509-G22	Vite	Screw	Vis	Schraube	2	
Δ	24	18246	Lampada 12V-5/21W	Lamp	Lampe	Birne	2	
Δ	25	42922	Lente	Cup	Cuvette	Rückstrahler	1	
Δ	26	22271	Rosetta	Washer	Rondelle	Scheibe	2	
Δ	27	N15193-G22	Dado	Nut	Ecrou	Mutter	4	
Δ	28	42937	Lente	Cup	Cuvette	Rückstrahler	2	
Δ	29	33288	Passacavo per ind. posteriori	Cable guide	Guide cable	Kabelführung	1	
Δ	30	43219	Coperchietto	Cover	Couvercle	Deckel	1	
Δ	31	N15541-G22	Rosetta elastica (USA)	Spring washer (USA)	Rondelle elastique (USA)	Federscheibe (USA)	2	
Δ	32	N15508-G22	Rosetta piana (USA)	Washer (USA)	Rondelle (USA)	Scheibe (USA)	2	
Δ	33	N15088-G22	Dado (USA)	Nut (USA)	Ecrou (USA)	Mutter (USA)	2	
Δ	34	34002	Fascetta	Clamp	Collier	Schelle	7	

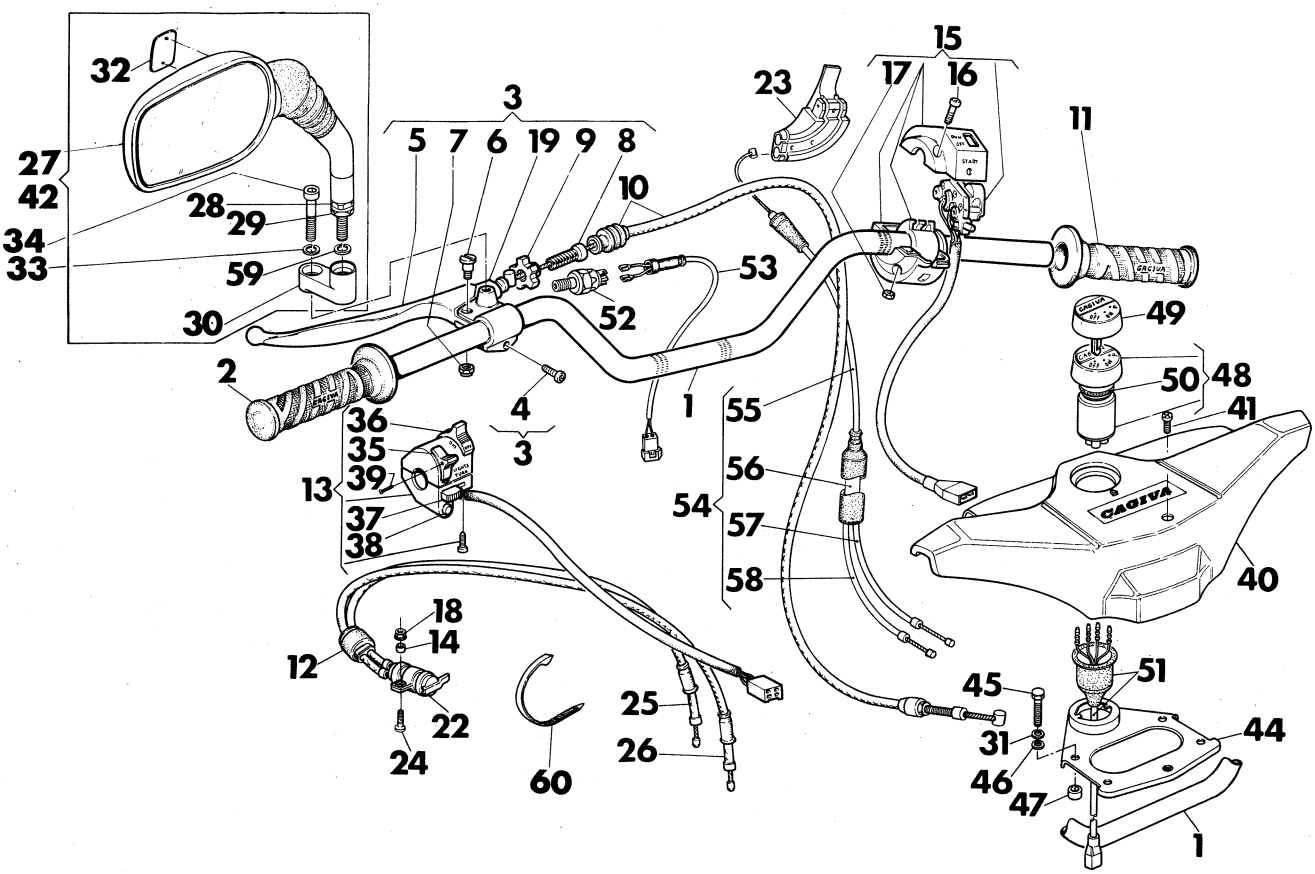

Note Notes Notes Marke	Index No. Pos. N.	Code N. Nr. Code N. Cod. Code Nr.	DENOMINAZIONE	NAME	DESIGNATION	BESHREIBUNG	Q.ty Q.tà Q.te M.ge	Validity Validità Validité Gultig
☐	1	42314	Manubrio	Handlebar	Guidon	Lenker	1	
☐	2	39629	Manopola sinistra	Left handle-grip	Poignée G.	Lenker-Festgriff L.	1	
☐	3	43306	Assieme comando frizione	Support with clutch lever	Support avec levier embrayage	Haltebügel	1	
☐	4	N7335-G19	Vite	Screw	Vis	Schraube	1	
☐	5	43307	Leva frizione	Clutch lever	Levier embr.	Kupplungshebel	1	
☐	6	31858	Perno	Pin	Pivot	Stift	1	
☐	7	31860	Dado	Nut	Ecrou	Mutter	1	
☐	8	31859	Vite di registro	Adjusting screw	Vis de réglage	Verstellungsschraube	1	
☐	9	31865	Manopola con sfera	Handle grip	Poignée	Griff	1	
☐	10	42315	Trasmissione com. frizione	Clutch control cable	Cable embrayage compl.	Kupplungszug	1	
☐	11	39628	Manopola destra	Right handle-grip	Poignée D.	Lenker-Festgriff R.	1	
☐	12	42979	Cappuccio	Cap	Capouchon	Kappe	1	
☐	13	34631	Commutatore sinistro	L.H. switch	Commutateur G.	Kombischalter L.	1	
	.	46141	Commutatore sinistro (USA)	L.H. switch (USA)	Commutateur G. (USA)	Kombischalter L. (USA)	1	
☐	14	18153	Distanziale	Spacer	Entretoise	Distanzstück	1	
☐	15	39621	Comando gas	Throttle control	Commande gaz	Gaszug	1	
		46581	Comando gas (USA)	Throttle control (USA)	Commande gaz (USA)	Gaszug (USA)	1	
☐	16	N2487-G22	Vite	Screw	Vis	Schraube	2	
☐	17	N15032-G22	Dado	Nut	Ecrou	Mutter	2	
☐	18	41511	Dado	Nut	Ecrou	Mutter	1	
☐	19	39648	Supporto frizione	Bracket	Support	Gelenkstück	1	
☐	22	40877	Comando starter	Air control	Commande air	Chokehebel	1	
☐	23	42476	Guidacavo	Cable guide	Guide cable	Kabelführung	1	
☐	24	25255	Vite	Screw	Vis	Schraube	1	
☐	25	42483	Trasmissione comando starter (TESTA ORIZZONTALE)	Air control cable (HORIZONTAL HEAD)	Cable comm. air (CULASSE HORIZONTALE)	Chokezug (WAAGR. KOPF)	1	
☐	26	42482	Trasmissione comando starter (TESTA VERTICALE)	Air control cable (VERTICAL HEAD)	Cable comm. air (CULASSE VERTICALE)	Chokezug (SENKR. KOPF)	1	
☐	27	43273	Specchietto retrovisore sin.	L.H. Driving mirror	Rétroviseur G.	L. Rückblickspiegel	1	
		46143	Specchietto retrovisore sin. (USA)	L.H. Driving mirror (USA)	Rétroviseur G. (USA)	L. Rückblickspiegel (USA)	1	

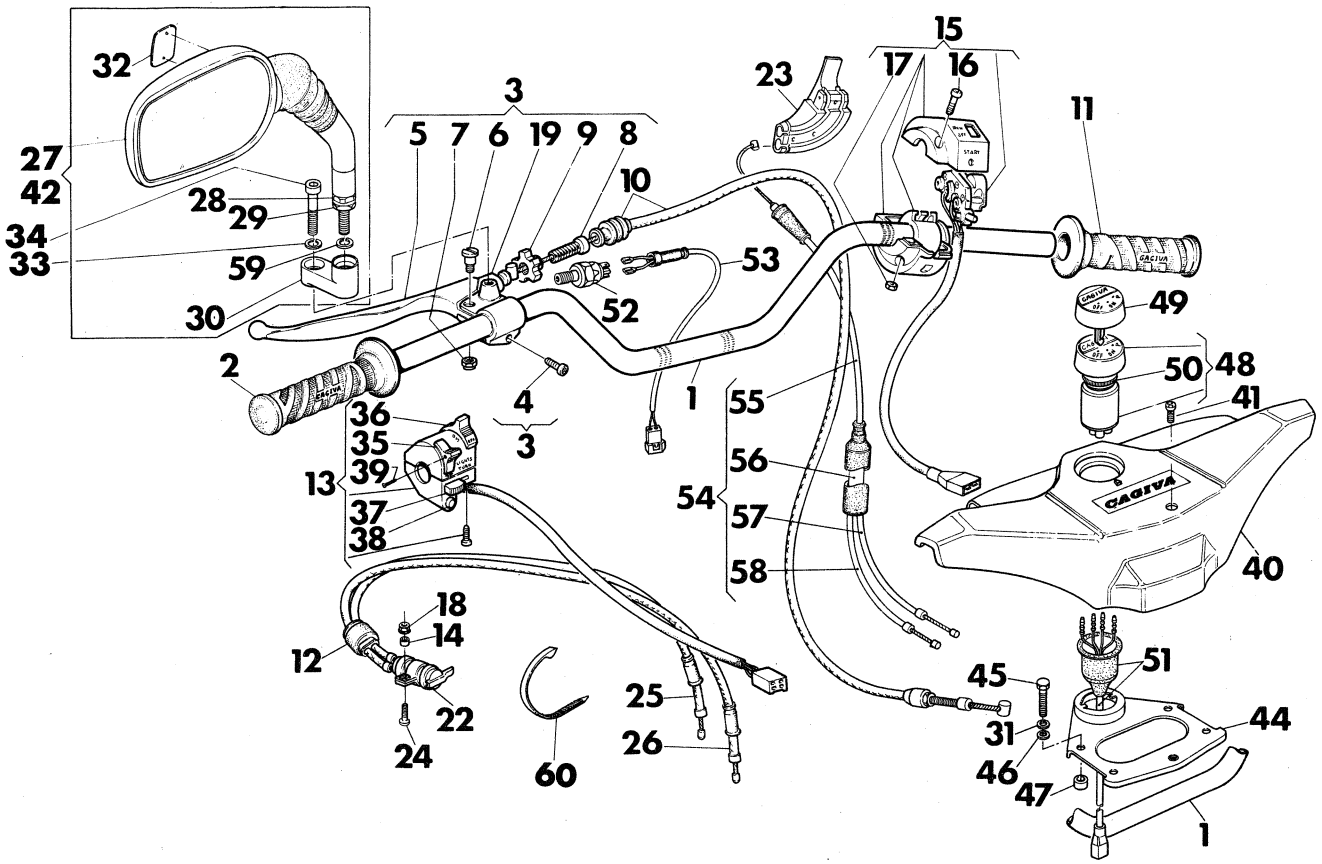

Note Notes Notes Marke	Index No. Pos. N.	Code N. Nr. Code N. Cod. Code Nr.	DENOMINAZIONE	NAME	DESIGNATION	BESHREIBUNG	Q.ty Q.tà Q.te M.ge	Validity Validità Validité Gultig
☐	28	43270	Ghiera fiss. specchietto	Ring nut	Embout	Nut mutter	2	
☐	29	43271	Morsetto con vite	Bindingscrew	Borne à vis	Schraubkolben	2	
☐	30	43272	Supporto specchietto	Driving mirror holder	Support	Halter	2	
☐	31	N15538-G22	Rosetta elastica	Spring washer	Rondelle élastique	Federscheibe	4	
☐	32	43280	Marchio di fabbrica	Trade mark	Marque déposée	Fabrikmarke	2	
☐	33	N15540-G23	Rosetta elastica	Spring washer	Rondelle elastique	Federscheibe	2	
☐	34	N2582-G23	Vite	Screw	Vis	Schraube	2	
☐	35	33870	Levetta ANABB.-ABBAGL.	Lever	Levier	Hebel	1	
☐	36	33871	Levetta LUCE POSIZ.	Lever	Levier	Hebel	1	
☐	37	33872	Levetta FRECCE	Lever	Levier	Hebel	1	
☐	38	33873	Pulsante AVV. ACUSTICO	Button	Pussoir	Knopf	1	
☐	39	33874	Vite	Screw	Vis	Schraube	3	
☐	40	42395	Protezione manubrio	Handlebar guard	Protection guidon	Lenkerschutz	1	
☐	41	43308	Vite	Screw	Vis	Schraube	1	
☐	42	43916	Specchietto retrovisore destro	R.H. driving mirror	Retroviseur D.	R. Rückblickspiegel	1	
		46142	Specchietto retrovisore destro (USA)	R.H. driving mirror (USA)	Retroviseur D. (USA)	R. Rückblickspiegel (USA)	1	
☐	44	42544	Piastrina interruttore accensione	Plate	Plaque	Platte	1	
☐	45	N1150-G22	Vite	Screw	Vis	Schraube	4	
☐	46	N15506-G22	Rosetta piana	Washer	Rondelle	Scheibe	4	
☐	47	34812	Distanziale	Spacer	Entretoise	Distanzstück	4	
☐	48	42915	Interruttore accensione	Ignition switch	Interrupteur allumage	Schalter	1	
☐	49	42920	Chiave grezza	Raw key	Clef primitive	Schlüssel	1	
☐	50	42917	Ghiera	Ring nut	Embout	Mutter	1	
☐	51	43214	Gruppo cavi per int. accensione	Ignition switch cables	Cable interrupteur all.	Kabel. Schalter	1	
☐	52	14340	Interruttore consenso frizione	Clutch. solenoid switch	Intrerrupteur	Schalter	1	
☐	53	43215	Cavo per interruttore consenso frizione	Cable, clutch Solenoid switch	Cable	Kabel	1	
☐	54	44025	Assieme trasm. comando gas	Throttle cable assy	Cable du gaz compl.	Gaszung Kpl.	1	
☐	55	44026	Trasmissione comando gas	Throttle cable	Cable du gaz	Gaszung	1	
☐	56	21198	Astuccio sdoppiamento cavi	Equalizer box	Etui double cables	Behalter Kabelung	1	
☐	57	42974	Trasmissione com. carburatore (TESTA ORIZZONTALE)	Throttle wire-sheat (HORIZONTAL HEAD)	Fil-gaine comm. gas (CULASSE HORIZONTALE)	Gaszug (WAAGR., KOPF)	1	
☐	58	42973	Trasmissione com. carburante (TESTA VERTICALE)	Throttle wire-sheat (VERTICAL HEAD)	Fil-gaine comm. gas (CULASSE VERTICALE)	Gaszug (SENKR, KOPF)	1	
☐	59	N15538-G23	Rosetta elastica	Spring washer	Rondelle elastique	Federscheibe	1	
☐	60	34002	Fascetta	Clamp	Collier	Schelle	5	

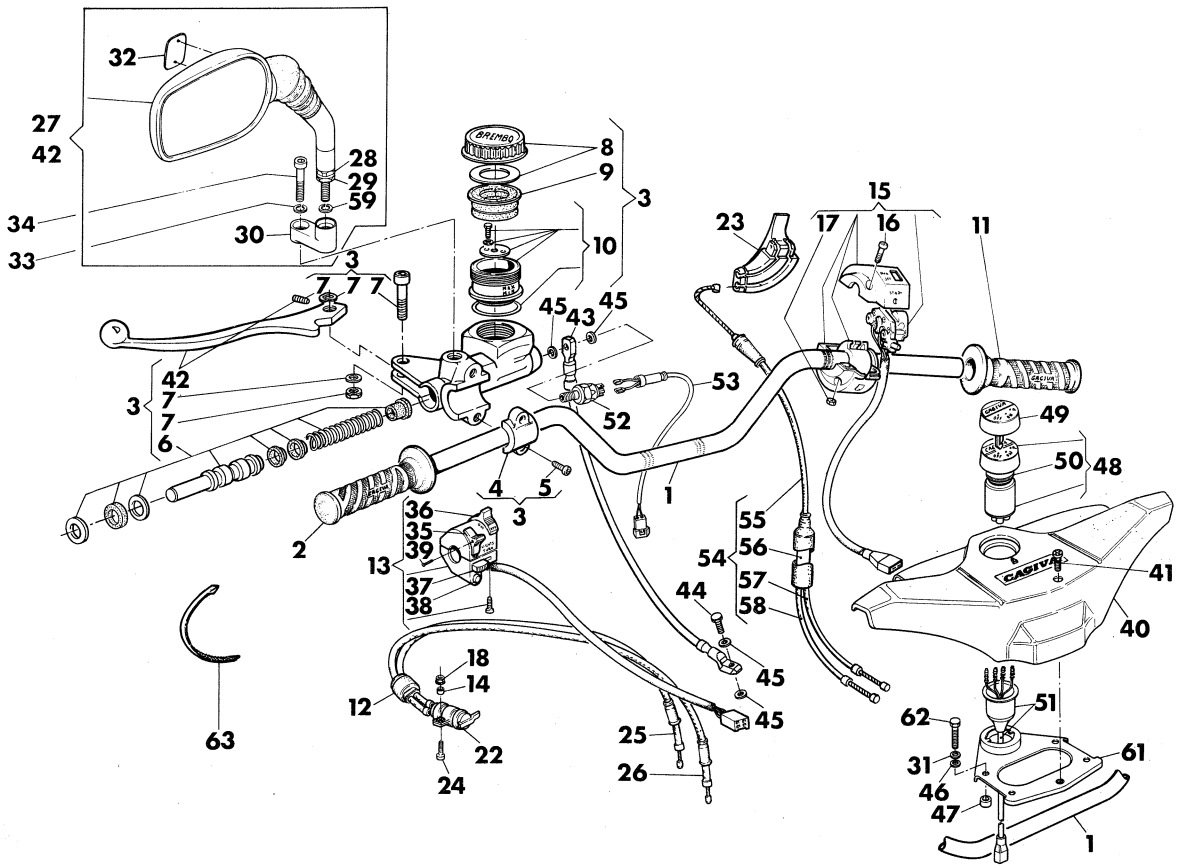

Note Notes Notes Marke	Index No. Pos. N.	Code N. Nr. Code N. Cod. Code Nr.	DENOMINAZIONE	NAME	DESIGNATION	BESHREIBUNG	Q.ty Q.tà Q.te M.ge	Validity Validità Validité Gultig
•	1	42314	Manubrio	Handlebar	Guidon	Lenker	1	
•	2	39629	Manopola sinistra	Left handle-grip	Poignée G.	Lenker-Festgriff L.	1	
•	3	42682	Assieme pompa com. frizione	Support with clutch lever	Support avec levier embrayage	Haltebügel	1	
•	4	31853	Cavallotto	U-bolt	Etrier	Halterbrücke	1	
•	5	N2509-G22	Vite	Screw	Vis	Schraube	2	
•	6	43851	Gruppo revisione guarnizioni	Gasket set	Jeu joints	Dichtungssatz	1	
•	7	29634	Gruppo revisione viti per leva	Lever screw set	Jeu vis levier	Schraubensaltz	1	
•	8	42684	Tappo	Plug	Bouchon	Deckel	1	
•	9	42685	Membrana a soffietto	Bellow	Membrane	Gummifasse	1	
•	10	42686	Serbatoio trasparente compl.	Oil tank assy	Reservoir compl.	Behalter Kpl.	1	
•	11	39628	Manopola destra	Right handle-grip	Poignée D.	Lenker-Festgriff R.	1	
•	12	42979	Cappuccio	Cap	Capouchon	Kappe	1	
•	13	34631	Commutatore sinistro	L.H. switch	Commutateur G.	Kombischalter L.	1	
		46141	Commutatore sinistro (USA)	L.H. switch (USA)	Commutateur G. (USA)	Kombischalter L. (USA)	1	
•	14	18153	Distanziale	Spacer	Entretoise	Distanzstück	1	
•	15	39621	Comando gas	Throttle control	Commande gaz	Gaszug	1	
		46581	Comando gas (USA)	Throttle control (USA)	Commande gaz (USA)	Gaszug (USA)	1	
•	16	N2487-G22	Vite	Screw	Vis	Schraube	2	
•	17	N15032-G22	Dado	Nut	Ecrou	Mutter	2	
•	18	41511	Dado	Nut	Ecrou	Mutter	1	
•	22	40877	Comando starter	Air control	Commande air	Chokehebel	1	
•	23	42476	Guidacavo	Cable guide	Guide cable	Kabelführung	1	
•	24	25255	Vite	Screw	Vis	Schraube	1	
•	25	42320	Trasmissione comando starter (TESTA ORIZZONTALE)	Air control cable (HORIZONTAL HEAD)	Cable comm. air (CULASSE HORIZONTALE)	Chokezug (WAAGR. KOPF)	1	
•	26	42319	Trasmissione comando starter (TESTA VERTICALE)	Air control cable (VERTICAL HEAD)	Cable comm. air (CULASSE VERTICALE)	Chokezug (SENKR. KOPF)	1	
•	27	43273	Specchietto retrovisore sinistro	L.H. Driving mirror	Rétroviseur G.	L. Rückblickspiegel	1	
		46143	Specchietto retrovisore sin.(USA)	L.H. Driving mirror (USA)	Rétroviseur G. (USA)	L. Rückblickspiegel (USA)	1	
•	28	43270	Ghiera fiss. specchietto	Ring nut	Embout	Nut mutter	2	
•	29	43271	Morsetto con vile	Binding screw	Borne à vis support	Schraubkolben Halter	2	
•	30	43272	Supporto specchietto	Driving mirror holder	Support	Gelenkstück	2	
•	31	N15538-G22	Rosetta elastica	Spring washer	Rondelle élastique	Federscheibe	4	

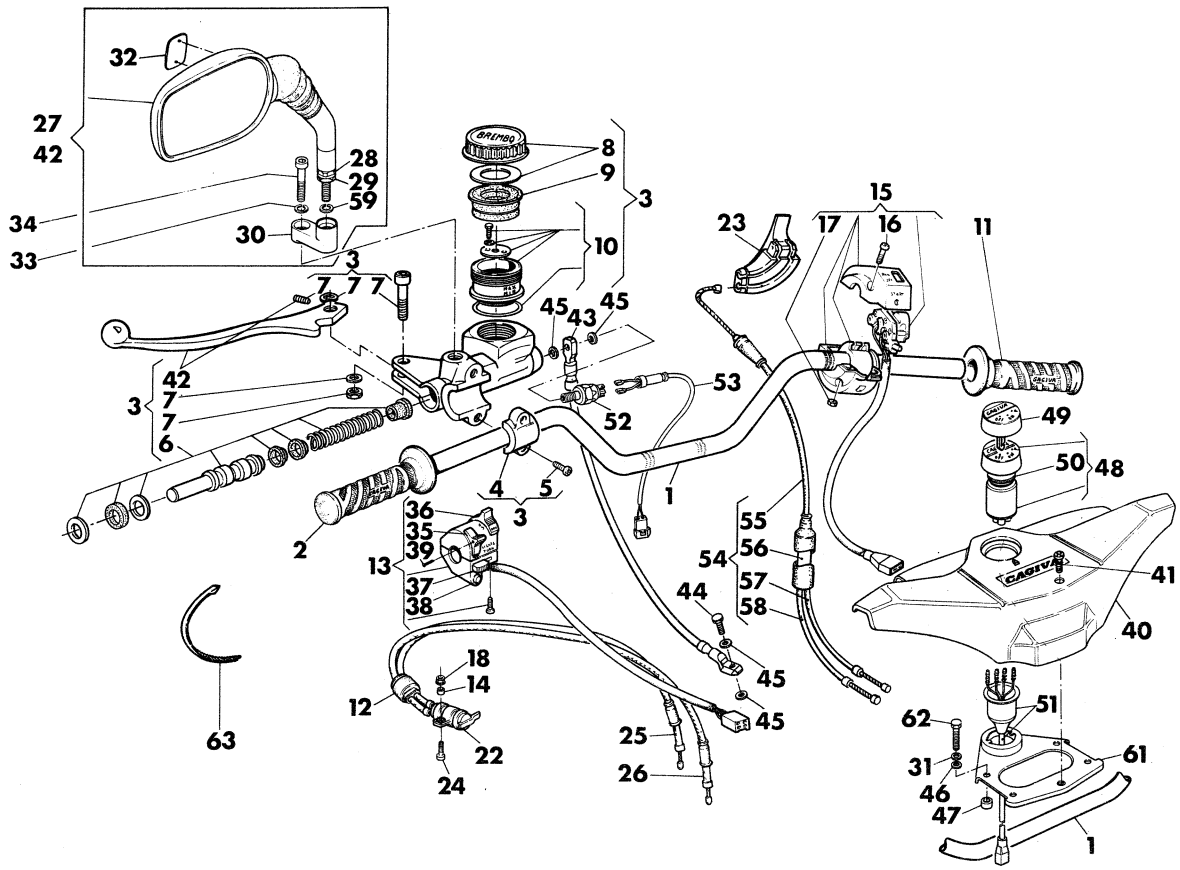

Note Notes Notes Marke	Index No. Pos. N.	Code N. Nr. Code N. Cod. Code Nr.	DENOMINAZIONE	NAME	DESIGNATION	BESHREIBUNG	Q.ty Q.tà Q.te M.ge	Validity Validità Validité Gultig
•	32	43280	Marchio di fabbrica	Trade mark	Marque déposée	Fabrikmarke	2	
•	33	N15540-G23	Rosetta elastica	Spring washer	Rondelle élastique	Federscheibe	2	
•	34	46476	Vite	Screw	Vis	Schraube	2	
•	35	33870	Levetta ANABB.-ABBAGL.	Lever	Levier	Hebel	1	
•	36	33871	Levetta LUCE POSIZ.	Lever	Levier	Hebel	1	
•	37	33872	Levetta FRECCE	Lever	Levier	Hebel	1	
•	38	33873	Pulsante AVV. ACUSTICO	Button	Pussoir	Knopf	1	
•	39	33874	Vite	Screw	Vis	Schraube	3	
•	40	42395	Protezione manubrio	Handlebar guard	Protection guidon		1	
•	41	43308	Vite	Screw	Vis	Schraube	1	
•	42	42688	Leva com. frizione compl. di grano	Clutch control lever	Levier embrayage	Kupplung Hebel	1	
•	43	42689	Tubo mandata olio	Oil tank assy	Tuyau	Verschluss	1	
•	44	25988	Vite	Screw	Vis	Schraube	1	
•	45	21480	Rosetta di tenuta	Washer	Rondelle	Scheibe	4	
•	46	N15506-G22	Rosetta piana	Washer	Rondelle	Scheibe	4	
•	47	34812	Distanziale	Spacer	Entretoise	Distanzstück	4	
•	48	42915	Interruttore accensione	Ignition switch	Interrupteur allumage	Schalter	1	
•	49	42920	Chiave grezza	Raw key	Clef primitive	Schlüssel	1	
•	50	42917	Ghiera	Ring nut	Embout	Mutter	1	
•	51	43214	Gruppo cavi per int. accensione	Ignition switch cables	Cable, interrupteur all.	Kabel, Schalter	1	
•	52	37891	Interruttore consenso frizione	Clutch solenoid switch	Interrupteur	Schalter	1	
•	53	43253	Cavo per interruttore consenso frizione	Cable, clutch solenoid switch	Cable	Kabel	1	
•	54	44019	Assieme trasm. comando gas	Throttle cable assy	Cable du gaz compl.	Gaszung Kpl.	1	
•	55	44020	Trasmissione comando gas	Throttle cable	Cable du gaz	Gaszung	1	
•	56	21198	Astuccio sdoppiamento cavi	Equalizer box	Etui double cables	Behalter Kabelung	1	
•	57	42318	Trasmissione com. carburante (TESTA ORIZZONTALE)	Throttle wire-sheat (HORIZONTAL HEAD)	Fil-gaine comm. gas (CULASSE HORIZONTALE)	Gaszug (WAAGR., KOPF)	1	
•	58	42317	Trasmissione com. carburatore (TESTA VERTICALE)	Throtte wire-sheat (VERTICAL HEAD)	Fil-gaine comm. gas (CULASSE VERTICALE)	Gaszug (SENKR, KOPF)	1	
•	59	N15538-G23	Rosetta elastica	Spring washer	Rondelle elastique	Federscheibe	1	
•	60	43916	Specchietto retrovisore destro	R.H. driving mirror	Retroviseur D.	R. Rückblickspiegel	1	
		46142	Specchietto retrovisore destro (USA)	R.H. driving mirror (USA)	Retroviseur D. (USA)	R. Rückblickspiegel (USA)	1	
•	61	42544	Piastrina interruttore accensione	Plate	Plaque	Platte	1	
•	62	N1150-G22	Vite	Screw	Vis	Schraube	4	
•	63	34002	Fascetta	Clamp	Collier	Schelle	5	

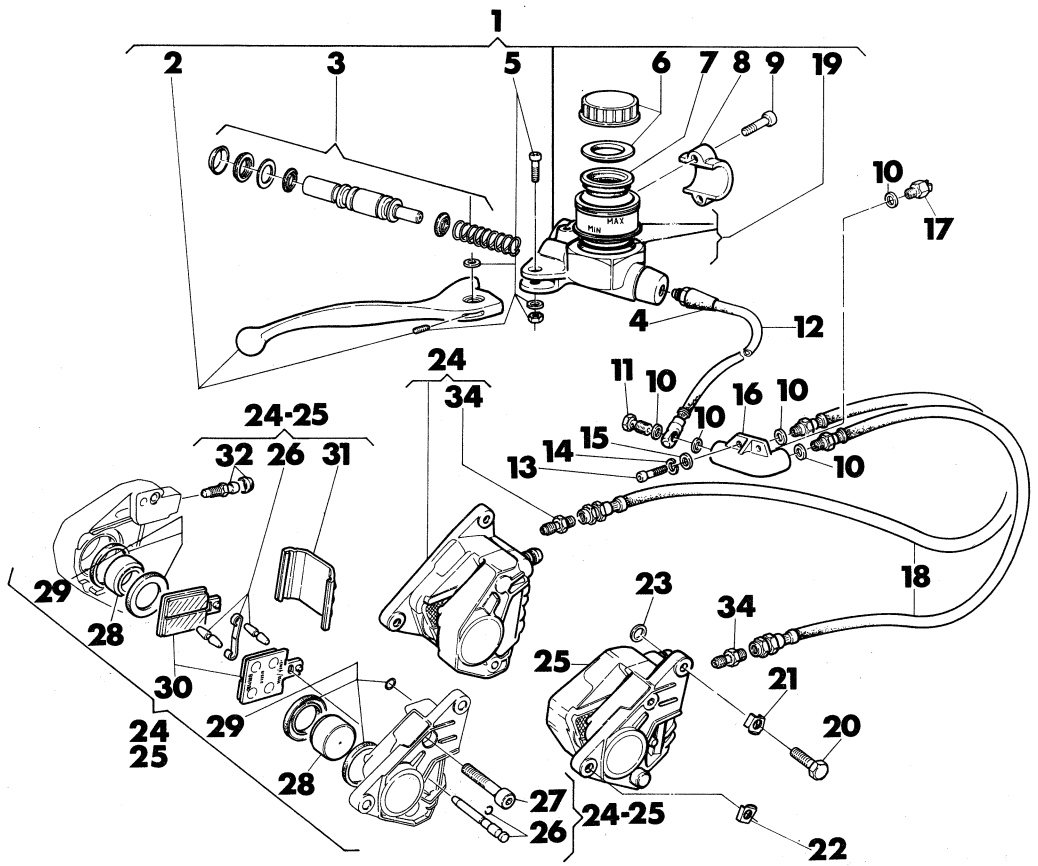

Note Notes Notes Marke	Index No. Pos. N.	Code N. Nr. Code N. Cod. Code Nr.	DENOMINAZIONE	NAME	DESIGNATION	BESHREIBUNG	Q.ty Q.tà Q.te M.ge	Validity Validità Validité Gultig
Δ	1	42321	Pompa com. freno anteriore	Front brake pump	Pompe frein av.	Bremszylinder	1	
Δ	2	43120	Leva freno completa di grano	Brake lever assy.	Levier frein compl.	Brenshebel Kpl.	1	
Δ	3	29626	Gruppo revisione guarnizioni	Gasket set	Jen joints	Dichtungssatz	1	
Δ	4	35078	Cappuccio	Cap	Capouchon	Kappe	1	
Δ	5	29634	Gruppo revisione viti leva	Lever screw set	Jen vis levier	Schraubensatz	1	
Δ	6	25304	Tappo	Plug	Bouchon	Deckel	1	
Δ	7	27065	Membrana a soffietto	Bellow	Membrane	Gummi Fasse	1	
Δ	8	31853	Cavallotto	U-bolt	Etrier	Halterbrücke	1	
Δ	9	N2509-G22	Vite	Screw	Vis	Schraube	2	
Δ	10	21480	Rondella	Washer	Rondelle	Scheibe	4	
Δ	11	25988	Vite	Screw	Vis	Schraube	1	
Δ	12	42323	Tubo flessibile	Flex. pipe	Tuyau flex.	Bremsschlauch	1	
Δ	13	N2510-G22	Vite	Screw	Vis	Schraube	2	
Δ	14	N15536-G22	Rondella elastica	Spring washer	Rondelle élastique	Federscheibe	2	
Δ	15	N15504-G22	Rondella piana	Washer	Rondelle	Scheibe	2	
Δ	16	42324	Deviatore	Twin control	Comm. déboubl.	Verteiler	1	
Δ	17	25929	Interruttore idraulico stop	Stop switch	Interrupteur stop	Bremslichtschalter	1	
Δ	18	34823	Tubo flessibile	Flex. pipe	Tuyau flex.	Bremsschlauch	2	
Δ	19	36277	Serbatoio trasparente completo	Oil Tank assy	Reservoir compl.	Behalter	1	
Δ	20	N1142-G22	Vite	Screw	Vis	Schraube	4	
Δ	21	33555	Piastrina di sicurezza sup.	Upper plate	Plaque	Platte	2	
Δ	22	33556	Piastrina di sicurezza inf.	Lower plate	Plaque	Platte	2	
Δ	23		Rosetta di rasamento	Thrust washer	Rondelle d'epaulement	Anlaufscheibe	4	
		5893/20	sp. 0,2 mm.					
		5893/40	sp. 0,4 mm.					
		5893/60	sp. 0,6 mm.					
		5893/80	sp. 0,8 mm.					
Δ	24	42071	Pinza freno destra	R.H. brake caliper	Etrier frein D.	Bremssattel R.	1	
Δ	25	42073	Pinza freno sinistra	L.H. brake caliper	Etrier frein G.	Bremssattel L.	1	
Δ	26	29628	Gruppo revisione perni pastiglie	Pin repl. set	Jeu rempl. pivots	Stiftsatz	1	
Δ	27	29061	Vite	Screw	Vis	Schraube	2	
Δ	28	29058	Pistoncino	Piston	Piston	Kolben	2	
Δ	29	29627	Gruppo revisione guarnizioni	Gasket set	Jeu joints	Dichtungssatz	1	
Δ	30	29070	Coppia pastiglie	Pads couple	Paire patin	Bremsklotzpaar	1	
Δ	31	29066	Coperchio	Cover	Couvercle	Deckel	1	
Δ	32	29624	Gruppo revisione spurgo	Drain set	Jeu vidange	Entlüftungsschraube	1	
Δ	34	33776	Nipplo				2	

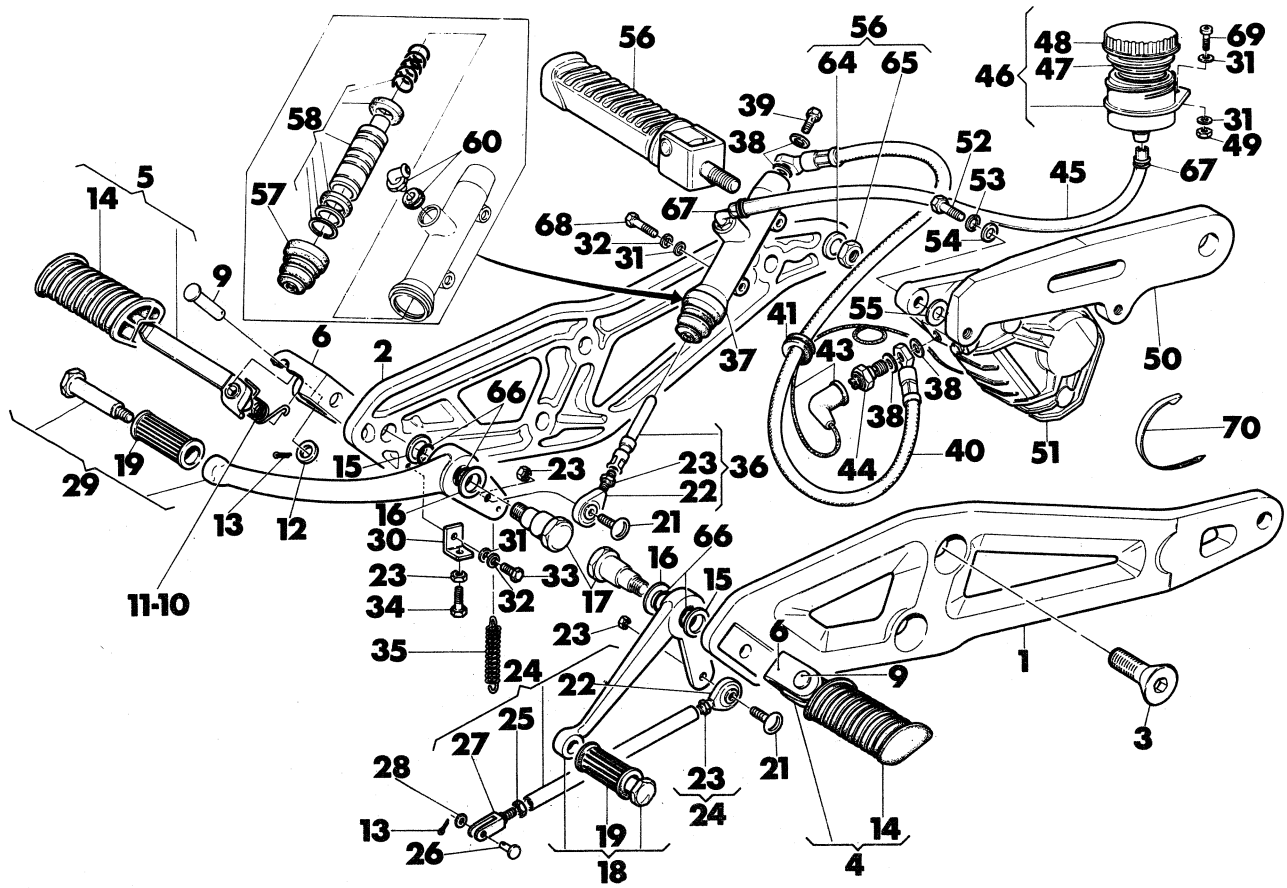

Note Notes Notes Marke	Index No. Pos. N.	Code N. Nr. Code N. Cod. Code Nr.	DENOMINAZIONE	NAME	DESIGNATION	BESHREIBUNG	Q.ty Q.tà Q.te M.ge	Validity Validità Validité Gultig
Δ	1	41951	Piastra portapedana sinistra	L.H. plate	Plaque gauche	Platte, L.	1	
Δ	2	41952	Piastra portapedana destra	R.H. plate	Plaque droite	Platte, R.	1	
Δ	3	41953	Vite	Screw	Vis	Schraube	4	
Δ	4	41955	Pedana sinistra compl.	Complete L.H. foot rest	Repose-pied gauche complet	Fussraste L. Kpl.	1	
Δ	5	41954	Pedana destra compl.	Complete R.H. foot rest	Repose-pied droite complet	Fussraste R. Kpl.	1	
Δ	6	41982	Supporto pedana	Foot rest holder	Support repose-pied	Fussrastehalter	2	
Δ	9	41961	Perno	Pin	Pivot	Bolzen	2	
Δ	10	41959	Molla sinistra	L.H. spring	Ressort gauche	Feder L.	1	
Δ	11	41960	Molla destra	R.H. spring	Ressort droite	Feder R.	1	
Δ	12	N15506-G22	Rosetta piana	Washer	Rondelle	Scheibe	2	
Δ	13	N20050-G22	Copiglia	Cotter pin	Goupille	Splint	3	
Δ	14	41958	Manicotto	Rubber	Caoutchouc	Gummistück	2	
Δ	15	10789/10	Rondella	Washer	Rondelle	Scheibe	2	
Δ	16	41985	Rondella	Washer	Rondelle	Scheibe	2	
Δ	17	41983	Vite	Screw	Vis	Schraube	2	
Δ	18	42335	Leva com. cambio	Gearchange lever	Levier comm. select.	Schalthebel	1	
Δ	19	42328	Manicotto	Rubber	Caoutchouc	Gummistück	1	
Δ	21	41924	Vite	Screw	Vis	Schraube	2	
Δ	22	42333	Terminale con snodo	Articulated jont end	Bout du joint articulé	Anschluss Klemme	2	
Δ	23	N15062-G22	Dado	Nut	Ecrou	Mutter	5	
Δ	24	42337	Asta com. cambio	Gearchange rod	Tige comm. select	Stange	1	
Δ	25	N15034-G22	Dado	Nut	Ecrou	Mutter	1	
Δ	26	42340	Perno	Pin	Pivot	Bolzen	1	
Δ	27	42339	Forcella	Fork	Fourche	Gabel	1	
Δ	28	N15504-G22	Rondella	Washer	Rondelle	Scheibe	1	
Δ	29	42325	Leva compl. com. freno	Brake control lever	Levier comm. frein	Bremshebel	1	
Δ	30	42329	Piastrina	Plate	Plaque	Platte	1	
Δ	31	N15504-G22	Rondella	Washer	Rondelle	Scheibe	5	
Δ	32	N15536-G22	Rosetta elastica	Spring washer	Rondelle elastique	Federscheibe	3	
Δ	33	N1077-G22	Vite	Screw	Vis	Schraube	1	
Δ	34	30646	Vite	Screw	Vis	Schraube	1	
Δ	35	47785	Molla	Spring	Ressort	Feder	1	
Δ	36	42331	Asta comando freno	Brake control rod	Tige Comm. trein	Bremsstange	1	

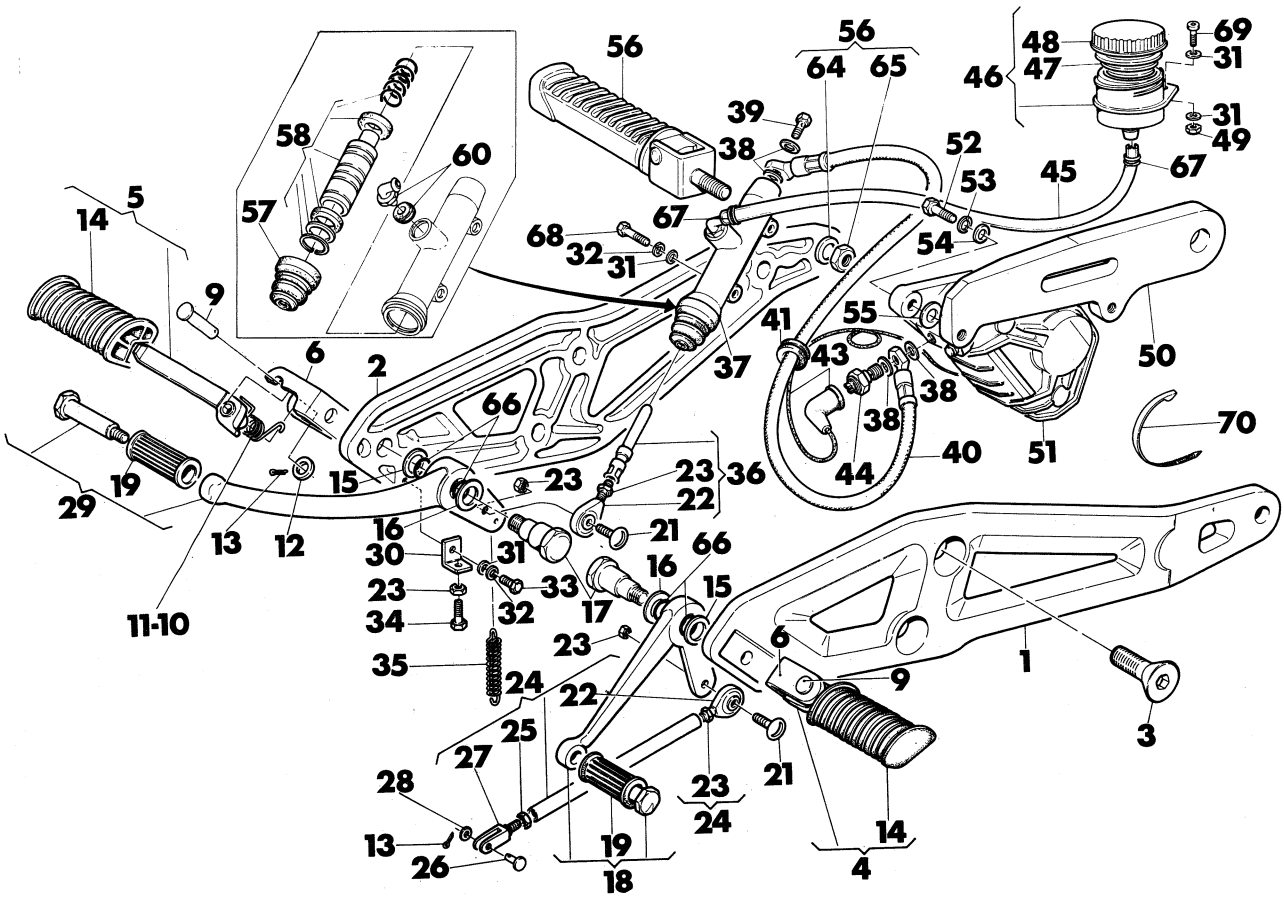

Note Notes Notes Marke	Index No. Pos. N.	Code N. Nr. Code N. Cod. Code Nr.	DENOMINAZIONE	NAME	DESIGNATION	BESHREIBUNG	Q.ty Q.tà Q.te M.ge	Validity Validità Validité Gultig
Δ	37	42341	Pompa freno posteriore	Rear brake pump	Pompe frein arr.	Bremszylinder	1	
Δ	38	21480	Rondella	Washer	Rondelle	Scheibe	4	
Δ	39	25988	Vite	Screw	Vis	Schraube	1	
Δ	40	42350	Tubo flessibile	Flex. pipe	Tuyau flex.	Schlauch	1	
Δ	41	42001	Gommino	Rubber	Caoutchouc	Gummistück	1	
Δ	43	43216	Cavo per int. stop post	Cable	Cable	Kabel	1	
Δ	44	37891	Interruttore idraulico stop	Hydr. stop switch	Interrupteur hydr. stop	Bremslichtschalter	1	
Δ	45	42348	Tubo flessibile	Flex. pipe	Tuyau flex.	Bremsschlauch	1	
Δ	46	42346	Serbatoio olio completo	Oil tank assy.	Reservoir oil compl.	Öiltank Kpl.	1	
Δ	47	27065	Membrana a soffietto	Bellow	Membrane	Membrane	1	
Δ	48	25304	Tappo completo	Cap	Bouchon	Deckel	1	
Δ	49	N15193-G22	Dado	Nut	Ecrou	Mutter	1	
Δ	50	42070	Piastra attacco pinza	Plate	Plaque	Platte	1	
Δ	51	42073	Pinza freno completa	Brake caliper	Etrierfrein	Bremssattel	1	
Δ	52	42044	Vite	Screw	Vis	Schraube	2	
Δ	53	N15538-G22	Rondella elastica	Spring washer	Rondelle élastique	Federscheibe	2	
Δ	54	N15506-G22	Rondella piana	Washer	Rondelle	Scheibe	2	
Δ	55		Rosetta di rasamento	Thrust washer	Rondelle d'epeulement	Anlaufscheibe	2	
		5893/20	sp. 0,2 mm.					
		5893/40	sp. 0,4 mm.					
		5893/60	sp. 0,6 mm.					
		5893/80	sp. 0,8 mm.					
Δ	56	41964	Appoggiapiede passeggero	Foot rest	Repose-pied	Fussraste	2	
Δ	57	42342	Cuffia parapolvere	Guard	Protecteur	Schutzkasten	1	
Δ	58	42343	Gruppo revisione guarnizioni	Gasket set	Kit de joints	Dichtungssatz	1	
Δ	60	42345	Gruppo revisione raccordo	Kit	Kit	Satz	1	
Δ	64	6760	Rondella piana	Washer	Rondelle	Scheibe	2	
Δ	65	N15053-G22	Dado	Nut	Ecrou	Mutter	2	
Δ	66	22551	Anello OR	«O» ring	Joint «O»	Dichtung	4	
Δ	67	40433	Fascetta	Clamp	Collier	Schelle	2	
Δ	68	N1083-G22	Vite	Screw	Vis	Schraube	2	
Δ	69	N2510-G22	Vite	Screw	Vis	Schraube	1	
Δ	70	34002	Fascetta	Clamp	Collier	Schelle	1	

- PER LE PARTI DI RICAMBIO DELLA PINZA N° 51 CONSULTARE LA TAVOLA N° 20.
- FOR BRAKE CALIPER SPARE PARTS N° 51 PLEASE SEE DRWG N° 20.
- POUR PIÈCES DE RECHANGE POUR L'ÉTRIER FREIN N° 51 VOIR TABLE N° 20.
- FÜR BREMSZANGEERSATZ TEILE N° 51 SIEHE BILD N° 20.

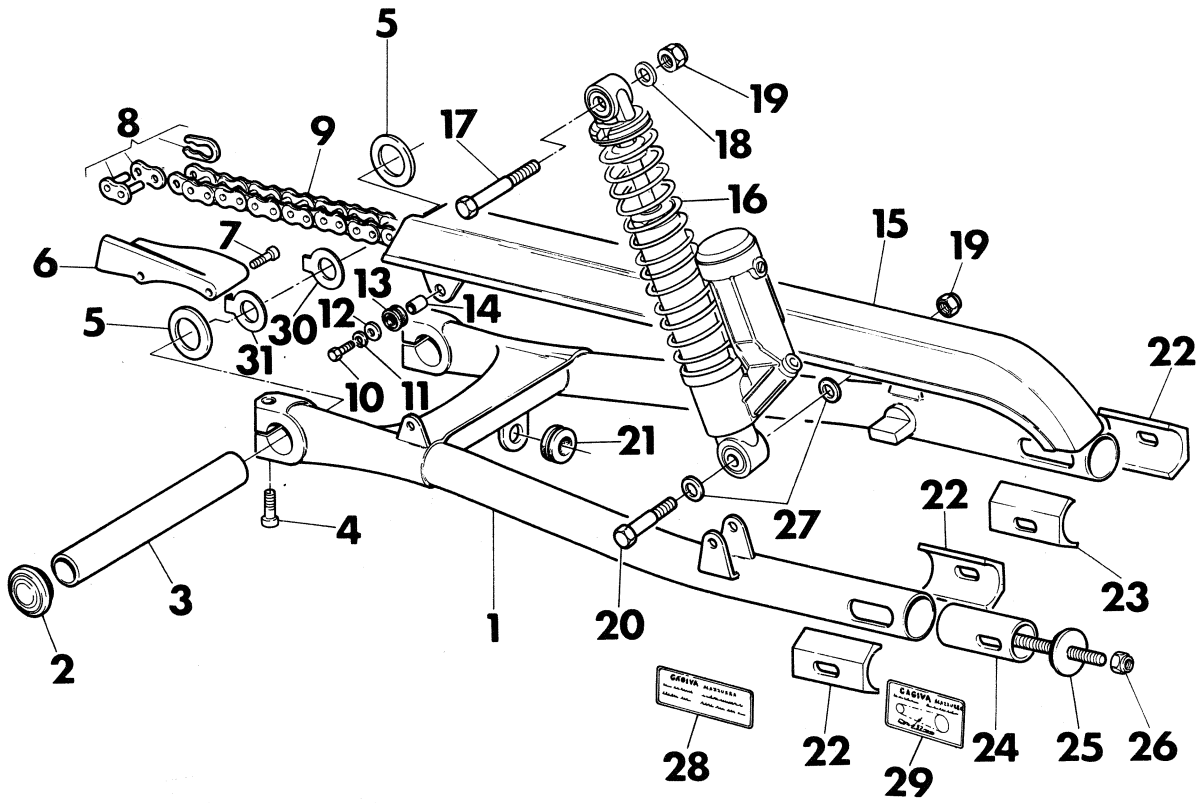

Note Notes Notes Marke	Index No. Pos. N.	Code N. Nr. Code N. Cod. Code Nr.	DENOMINAZIONE	NAME	DESIGNATION	BESHREIBUNG	Q.ty Q.tà Q.te M.ge	Validity Validità Validité Gultig
Δ	1	41990	Forcellone posteriore	Rear swing arm	Fourche arrière	HInt. Swinge	1	
Δ	2	42002	Coperchietto	Cover	Couvercle	Deckel	2	
Δ	3	41991	Tubo snodo forcellone	Joint pipe	Tuyau à joint	Schwingenachse	1	
		41992	Tubo snodo forcellone maggiorato di 0,03 mm.	Joint pipe	Tuyau à joint	Schwingenachse	1	
		41993	Tubo snodo forcellone maggiorato di 0,05 mm.	Joint pipe	Tuyau à joint	Schwingenachse	1	
		41994	Tubo snodo forcellone maggiorato di 0,10 mm.	Joint pipe	Tuyau à joint	Schwingenachse	1	
Δ	4	44098	Vite	Screw	Vis	Schraube	2	
Δ	5	43325/2	Rosetta di rasam. sp. 0,2	Thrust washer	Rondelle d'epaulement	Anlaufscheibe	2	
		43325/3	Rosetta di rasam. sp. 0,3	Thrust washer	Rondelle d'epaulement	Anlaufscheibe	2	
		43325/13	Rosetta di rasam. sp. 1,3 mm.	Thrust washer	Rondelle d'epaulement	Anlaufscheibe	2	
		43325/14	Rosetta di rasam. sp. 1,4 mm.	Thrust washer	Rondelle d'epaulement	Anlaufscheibe	2	
		43325/15	Rosetta di rasam. sp. 1,5 mm.	Thrust washer	Rondelle d'epaulement	Anlaufscheibe	2	
		43325/17	Rosetta di rasam. sp. 1,7 mm.	Thrust washer	Rondelle d'epaulement	Anlaufscheibe	2	
Δ	6	41947	Pattino catena	Chain slider	Patin	Führung	1	
Δ	7	N2509-G22	Vite	Screw	Vis	Schraube	2	
Δ	8	42069	Giunto	Master link	Accouplement	Kupplung	1	
Δ	9	43197	Catena 5/8''×3/8''	Chain	Chaine	Kette	1	
•		42068	Catena 5/8''×3/8''	Chain	Chaine	Kette	1	
Δ	10	N1079-G22	Vite	Screw	Vis	Schraube	1	
Δ	11	N15536-G22	Rosetta elastica	Spring washer	Rondelle élastique	Federscheibe	1	
Δ	12	21535	Rondella piana	Washer	Rondelle	Scheibe	1	
Δ	13	41862	Gommino	Rubber	Caoutchouc	Gummistück	1	
Δ	14	41863	Distanziale	Spacer	Entretoise	Distanztück	1	
Δ	15	41914	Copricatena	Chainguard	Carter-chaîne	Kettenschutz	1	
Δ	16	42003	Ammortizzatore	Shock-absorber	Ammortisseur	Dämpfer	2	
Δ	17	N8318-G22	Vite	Screw	Vis	Schraube	2	
Δ	18	N15507-G22	Rondella piana	Washer	Rondelle	Scheibe	2	
Δ	19	43687	Dado	Nut	Ecrou	Mutter	4	
Δ	20	N8312-G22	Vite	Screw	Vis	Schraube	2	
Δ	21	42001	Passacavo condotto olio freno post.	Rubber	Caoutchouc	Gummistück	1	
Δ	22	42066	Ganascia	Jaw	Machoire	Backe	3	
Δ	23	42067	Ganascia interna destra	R.H. inner jaw	Machoire inter D. inter.	R. Innenbacke	1	
Δ	24	41999	Tendicatena	Chain adjuster	Tendeur de chaîne	Kettenspanner	2	
Δ	25	42000	Fondello	End cover	Couvercle extrem.	Deckel	2	
Δ	26	N15195-G22	Dado	Nut	Ecrou	Mutter	2	
Δ	27	8774	Rondella	Washer	Rondelle	Scheibe	4	
Δ	28	41988*	Adesivo pressione pneumatici	Tires trim	Décal. pression pneu	Reifendruck	1	
□	29	41989	Adesivo regolazione catena	Chain adjust. trim	Décal. reg. chaîne	Abzieb. Kettenverstellung	1	
•		43606	Adesivo regolazione catena	Chain adjust. trim	Décal. reg. chaîne	Abzieb. Kettenverstellung	1	
Δ	30	43330	Rosetta destra	Right washer	Rondelle D.	R. Scheibe	1	
Δ	31	43331	Rosetta sinistra	Left washer	Rondelle G.	L. Scheibe	1	

*: Escluso USA - Cut USA - Exclus USA - Ausschliessen USA

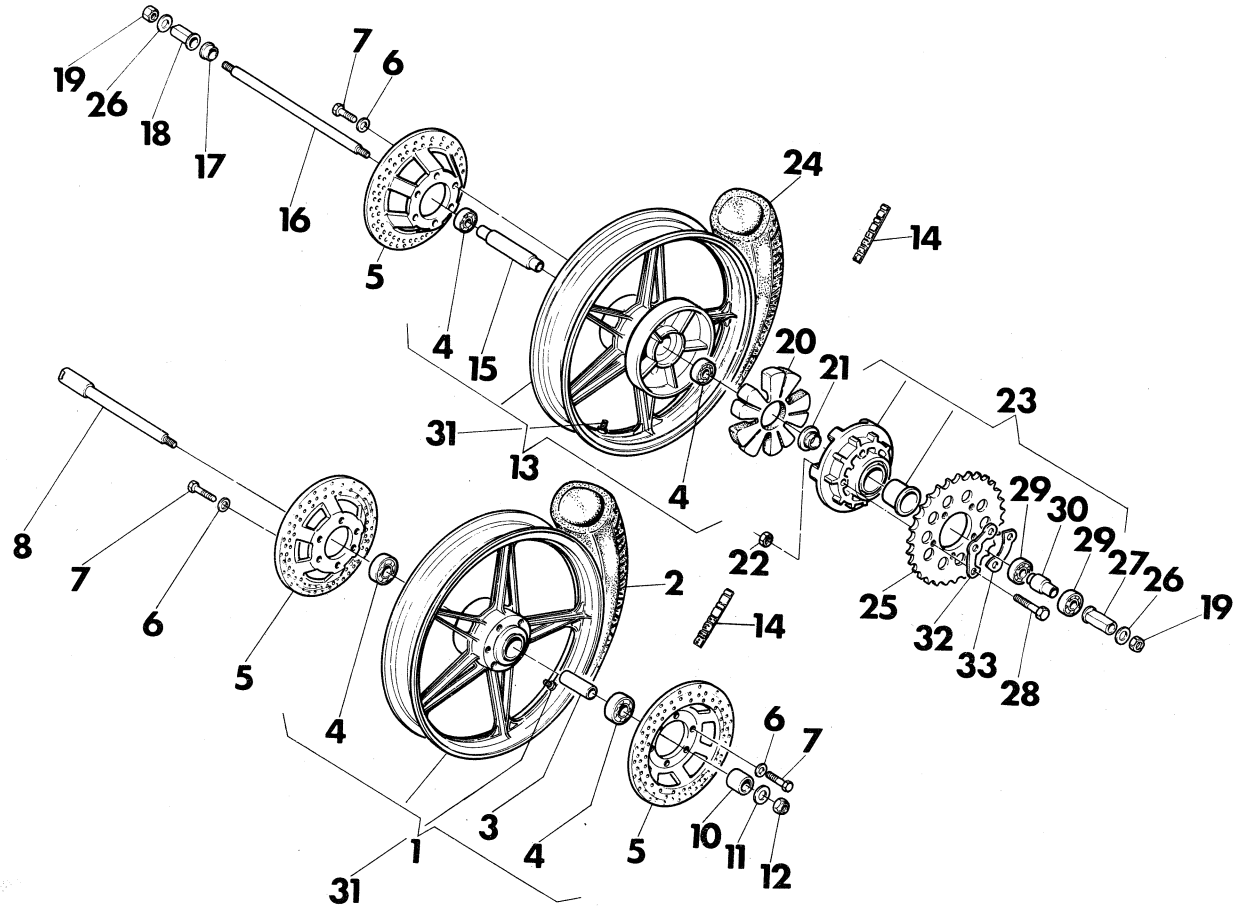

Note Notes Notes Marke	Index No. Pos. N.	Code N. Nr. Code N. Cod. Code Nr.	DENOMINAZIONE	NAME	DESIGNATION	BESHREIBUNG	Q.ty Q.tà Q.te M.ge	Validity Validità Validité Gultig
Δ	1	42045	Ruota anteriore nuda	Front wheel	Roue AV.	Vorderrad	1	
□	2	42536	Pneumatico ant. 90/90 H18	Front tire	Pneu AV.	V. Reifen	1	
•		42035	Pneumatico ant. 100/90 H18	Front tire	Pneu AV.	V. Reifen	1	
Δ	3	42039	Distanziale	Spacer	Entretoise	Distanzstück	1	
Δ	4	42038	Cuscinetto	Bearing	Roulement	Kugellager	4	
Δ	5	42043	Disco freno	Brake disc	Disque frein	Bremscheibe	3	
Δ	6	N15506-G22	Rosetta piana	Washer	Rondelle	Scheibe	18	
Δ	7	42044	Vite	Screw	Vis	Schraube	18	
Δ	8	42041	Perno ruota anteriore	Front wheel axle	Pivot roue AV.	Achse	1	
Δ	10	42042	Distanziale	Spacer	Entretoise	Distanzstück	1	
Δ	11	22236	Rondella	Washer	Rondelle	Scheibe	1	
Δ	12	N15215-G22	Dado	Nut	Ecrou	Mutter	1	
Δ	13	42049	Ruota posteriore nuda	Rear wheel	Roue AR.	Hinterrad	1	
Δ	14	42040	Placchetta adesiva per bilanciatura	Plate	Plaquette	Platte	2	
Δ	15	42051	Distanziale	Spacer	Entretoise	Distanzstück	1	
Δ	16	42064	Perno ruota posteriore	Rear wheel axle	Pivot roue AR.	Achse	1	
Δ	17	42065	Distanziale	Spacer	Entretoise	Distanzstück	1	
Δ	18	42063	Boccola	Bush	Douille	Buchse	1	
Δ	19	N15055-G22	Dado	Nut	Ecrou	Mutter	2	
Δ	20	42057	Parastrappi	Rubber	Caoutchouc	Gummidämpfer	1	
Δ	21	42061	Distanziale	Spacer	Entretoise	Distanzstück	1	
Δ	22	N15195-G22	Dado	Nut	Ecrou	Mutter	5	
Δ	23	42052	Flangia portacorona compl.	Flange	Bride	Flansch	1	
□	24	42538	Pneumatico post. 110/80 H18	Rear tire	Pneu. AR	H. Reifen	1	
		42047	Pneumatico post. 110/80 H18 (D)	Rear tire (D)	Pneu. AR (D)	H. Reifen (D)	1	
•		46305	Pneumatico post. 120/80 H18	Rear tire	Pneu. AR	H. Reifen	1	
□	25	44305	Corona Z=47	Rear sprocket	Couronne	Kranz	1	
•		42058	Corona Z=41	Rear sprocket	Couronne	Kranz	1	
Δ	26	31492	Rosetta piana	Washer	Rondelle	Scheibe	2	
Δ	27	42062	Boccola	Bush	Douille	Buchse	1	
Δ	28	43858	Vite	Screw	Vis	Schraube	5	
Δ	29	15659	Cuscinetto	Bearing	Roulement	Lager	2	
Δ	30	42056	Distanziale	Spacer	Entretoise	Distanzstück	1	
Δ	31	43384	Valvola	Valve	Soupape	Ventil	2	
Δ	32	43854	Piastrina di sicurezza a tre fori	Plate	Plaque	Platte	1	
Δ	33	43855	Piastrina di sicurezza a due fori	Plate	Plaque	Platte	1	

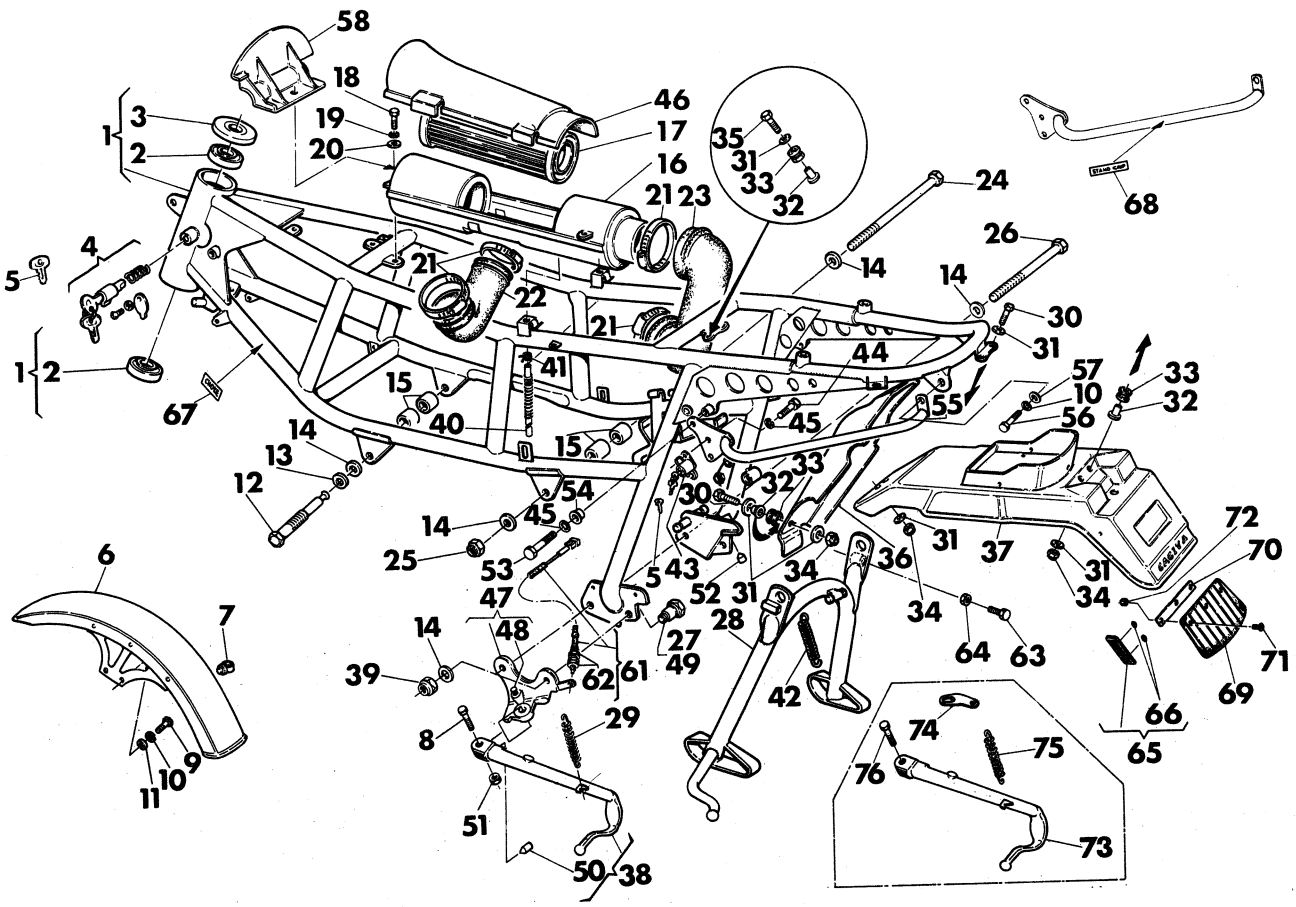

Note Notes Notes Marke	Index No. Pos. N.	Code N. Nr. Code N. Cod. Code Nr.	DENOMINAZIONE	NAME	DESIGNATION	BESHREIBUNG	Q.ty Q.tà Q.te M.ge	Validity Validità Validité Gultig
□	1	42545	Telaio compl. di cuscinetti di sterzo	Frame assy	Chassis compl.	Rahmen Kpl.	1	
•		41930	Telaio compl. di cuscinetti di sterzo	Frame assy	Chassis compl.	Rahmen Kpl.	1	
•		46836	Telaio compl. di cusc. di sterzo (F)	Frame assy (F)	Chassis compl. (F)	Rahmen Kpl. (F)	1	
Δ	2	41931	Cuscinetto	Bearing	Roulement	Lager	2	
Δ	3	41932	Coperchietto protez. cuscinetto sup.	Cover	Couvercle	Deckel	1	
Δ	4	43391	Serratura antifurto compl.	Steering lock. compl.	Dispositif blocage compl.	Lenkschloss Kpl.	1	
Δ	5	35531	Chiave grezza	Raw Key	Clef primitive	Rohschlüssel	1	
□	6	42426	Parafango anteriore	Front fender	Garde-boue AV.	Vord. Kotflügel	1	
•		41860	Parafango anteriore	Front fender	Garde-boue AV.	Vord. Kotflügel	1	
Δ	7	33056	Passacavo	Ring	Anneau	Ring	1	
Δ	8	33835	Vite	Screw	Vis	Schraube	1	
Δ	9	N1138-G22	Vite	Screw	Vis	Schraube	4	
Δ	10	N15538-G22	Rondella elastica	Spring washer	Rondelle élastique	Federscheibe	5	
Δ	11	N15506-G22	Rondella piana	Washer	Rondelle	Scheibe	4	
Δ	12	41942	Vite	Screw	Vis	Schraube	2	
Δ	13	N15771-G22	Rondella ondulata	Washer	Rondelle	Scheibe	2	
Δ	14	N15507-G22	Rondella piana	Washer	Rondelle	Scheibe	6	
Δ	15	41943	Distanziale	Spacer	Entretoise	Distanzstück	4	
Δ	16	41971	Scatola filtro aria	Air filter box	Boite à filtre air	Luftfilterkasten	1	
Δ	17	41973	Filtro aria	Air filter	Filtre à air	Luftfilter	1	
Δ	18	N1079-G22	Vite	Screw	Vis	Schraube	3	
Δ	19	N15536-G22	Rondella elastica	Spring washer	Rondelle élastique	Federscheibe	3	
Δ	20	N15504-G22	Rondella piana	Washer	Rondelle	Scheibe	3	
Δ	21	33279	Fascetta	Clamp	Collier	Schelle	4	
Δ	22	41974	Manicotto anteriore	Front coupling	Manchon AV.	Ansauggummi, Vord.	1	
Δ	23	41975	Manicotto posteriore	Rear coupling	Manchon AR.	Ansauggummi, Hint.	1	
Δ	24	41945	Vite fiss. post. sup. motore	Screw	Vis	Schraube	1	
Δ	25	N15197-G22	Dado	Nut	Ecrou	Mutter	1	
Δ	26	41192	Vite fiss. post. inf. motore, cavall. centrale e piastra gamba laterale	Screw	Vis	Schraube	1	
Δ	27	41193	Vite fiss. cavall. e piastra	Screw	Vis	Schraube	1	
Δ	28	41948	Cavalletto centrale	Central stand	Bequille centrale	Mittelständer	1	
Δ	29	41198	Molla	Spring	Ressort	Feder	1	
Δ	30	N1083-G22	Vite	Screw	Vis	Schraube	4	
Δ	31	21535	Rosetta piana	Washer	Rondelle	Scheibe	18	
Δ	32	44099	Distanziale	Spacer	Entretoise	Distanzstück	6	
Δ	33	41862	Antivibrante	Rubber	Caoutchouc	Gummistück	6	
Δ	34	N15193-G22	Dado	Nut	Ecrou	Mutter	6	

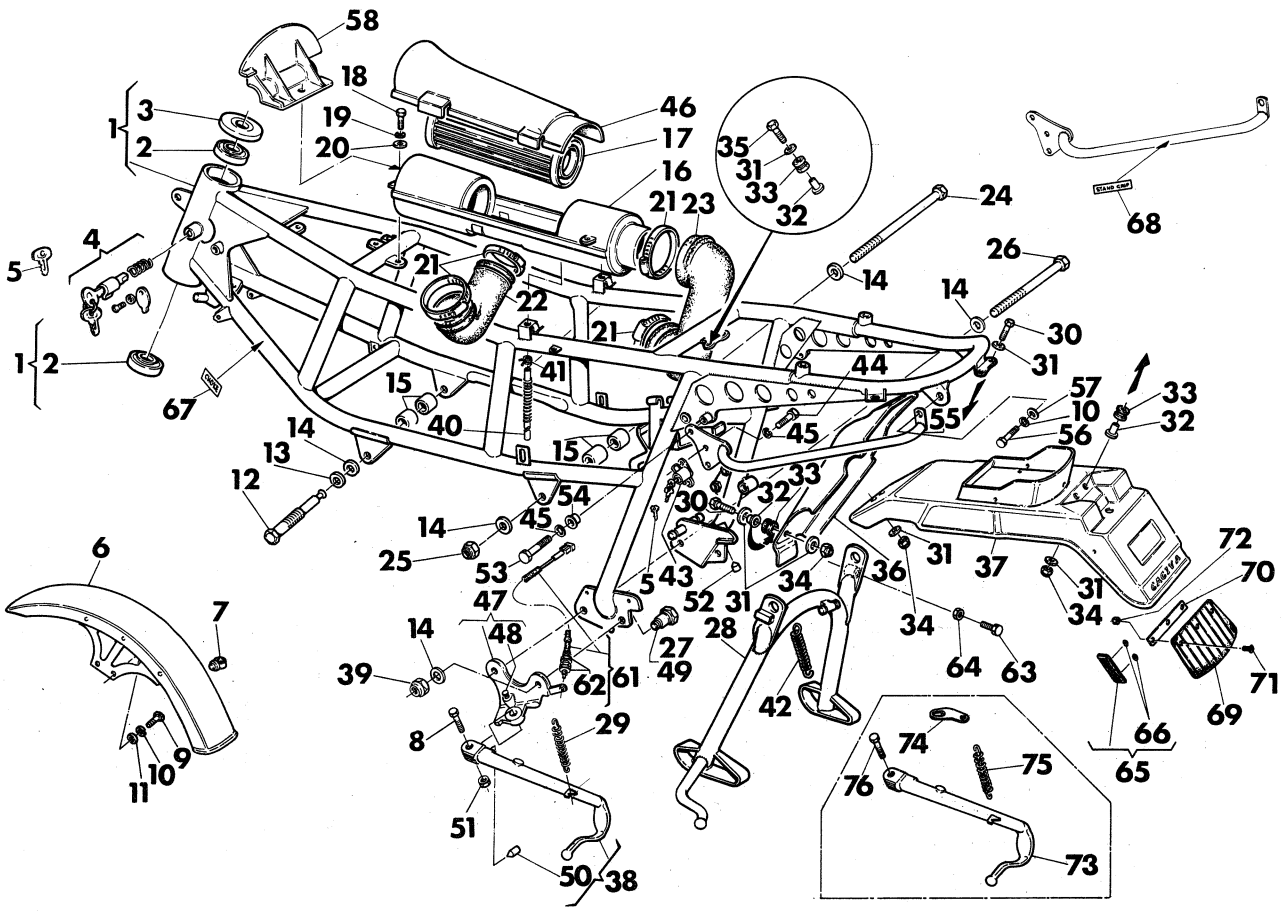

Note Notes Notes Marke	Index No. Pos. N.	Code N. Nr. Code N. Cod. Code Nr.	DENOMINAZIONE	NAME	DESIGNATION	BESHREIBUNG	Q.ty Q.tà Q.te M.ge	Validity Validità Validité Gultig
Δ	35	N1085-G22	Vite	Screw	Vis	Schraube	2	
Δ	36	41861	Tegolo posteriore	Mudguard	Demi-garde-boue	Halbkotflügel	1	
Δ	37	41876	Parafango posteriore	Rear fender	Garde-boue AR.	Hint. Kotflügel	1	
		45440	Parafango posteriore (USA)	Rear fender (USA)	Garde-boue AR. (USA)	Hint. Kotflügel (USA)	1	
Δ	38	41194	Gamba laterale	Side stand	Bequille laterale	Seitenständer	1	
Δ	39	34931	Dado	Nut	Ecrou	Mutter	3	
Δ	40	43291	Tubo scarico acqua	Tube	Tuyau	Rohr	1	
Δ	41	18921	Molletta	Spring	Ressort	Feder	1	
Δ	42	41950	Molla	Spring	Ressort	Feder	2	
Δ	43	38211	Serratura casco compl.	Helmet lock assy	Serrure	Schloss	1	
Δ	44	N1077-G22	Vite	Screw	Vis	Schraube	2	
Δ	45	N15536-G22	Rosetta elastica	Spring washer	Rondelle élastique	Federscheibe	4	
Δ	46	41972	Coperchio scatola filtro	Cover	Couvercle	Deckel	1	
Δ	47	41188	Piastra supp. gamba lat.	Plate	Plaque	Platte	1	
Δ	48	35759	Perno att. molla	Pin	Pivot	Stift	1	
Δ	49	41946	Vite destra fiss. cavalletto	R.H. screw	Vis D.	R. Schraube	1	
Δ	50	41196	Nottolino di arresto	Pawl	Pivot d'arrêt	Sperrklinke	1	
Δ	51	N15066-G22	Dado	Nut	Ecrou	Mutter	1	
Δ	52	41949	Nottolino di arresto	Pawl	Pivot d'arrêt	Sperrklinke	1	
Δ	53	N1081-G22	Vite	Screw	Vis	Schraube	2	
Δ	54	41517	Distanziale	Spacer	Entretoise	Distanzstück	2	
Δ	55	42986	Maniglia poster.	Rear Knob	Poignée	Griff	1	
Δ	56	N1140-G22	Vite	Screw	Vis	Schraube	1	
Δ	57	1911	Rosetta	Washer	Rondelle	Scheibe	1	
□	58	43515	Paratia per scatola filtro	Bulkhead	Cloison	Verschlag Schotte	1	
Δ	61	43688	Interruttore spia gamba laterale	Side stand switch	Interrupteur	Schalter	1	
Δ	62	N15079-G22	Dado	Nut	Ecrou	Mutter	2	
Δ	63	N1142-G22	Vite fermo corsa cavalletto	Screw	Vis	Schraube	1	
Δ	64	N15035-G22	Dado	Nut	Ecrou	Mutter	1	
•	65	45437	Catadiottro con mollette (USA)	Reflector and spring (USA)	Catadiaptrique latérale (USA)	Rückstrahler mit Feder (USA)	2	
•	66	32690	Molletta (USA)	Spring (USA)	Ressort (USA)	Feder (USA)	4	
•	67	45439	Decalc. «CHOCKE» (USA)	Trim «CHOCKE» (USA)	Décalc. «CHOCKE» (USA)	Streifen «CHOCKE» (USA)	1	
Δ	68	44977	Decalc. «STAND GRIP»	Trim «STAND GRIP»	Décalc. «STAND GRIP»	Streifen «STAND GRIP»	1	
Δ	69	36410	Paraspruzzi (CH)	Spashguard (CH)	Bavette garde-boue (CH)	Spritzschutz (CH)	1	
Δ	70	36411	Rinforzo (CH)	Stiffener (CH)	Renfarts (CH)	Verstärkung (CH)	1	
Δ	71	33659	Vite (CH)	Screw (CH)	Vis (CH)	Schraube (CH)	2	
Δ	72	14868	Dado (CH)	Nut (CH)	Ecrou (CH)	Mutter (CH)	2	
Δ	73	45002	Gamba laterale (CH)	Lateral stand (CH)	Bequille lateral (CH)	Seitenstäncher (CH)	1	
Δ	74	44996	Bilanciere (CH)	Rocker (CH)	Fléau (CH)	Bügel (CH)	1	
Δ	75	44997	Molla (CH)	Spring (CH)	Ressort (CH)	Feder (CH)	1	
Δ	76	44998	Vite (CH)	Screw (CH)	Vis (CH)	Schraube (CH)	1	

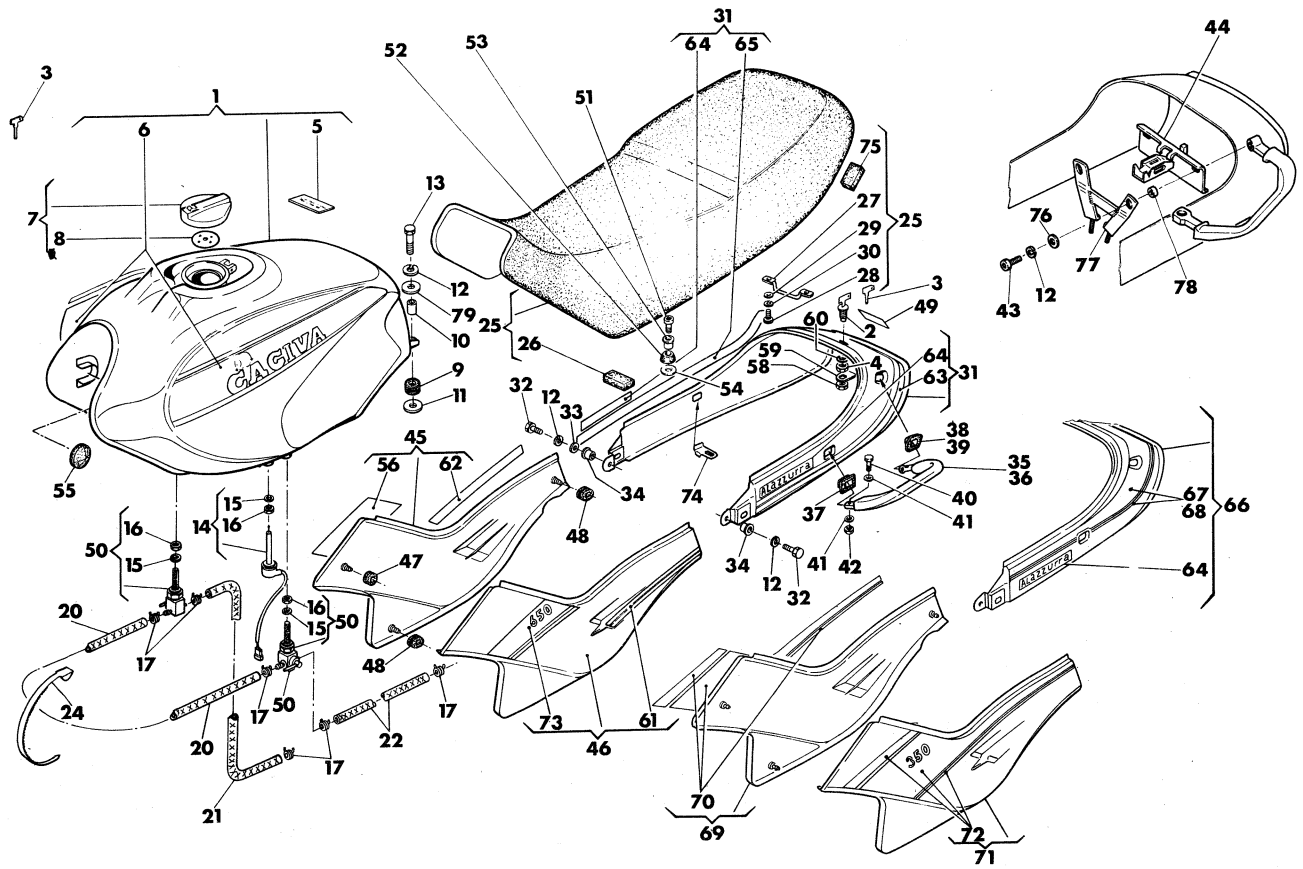

Note Notes Notes Marke	Index No. Pos. N.	Code N. Nr. Code N. Cod. Code Nr.	DENOMINAZIONE	NAME	DESIGNATION	BESHREIBUNG	Q.ty Q.tà Q.te M.ge	Validity Validità Validité Gultig
□	1	43857	Serbatoio ROSSO completo di decalcomanie	RED Gas tank, with trims	Réservoir carburant ROUGE avec décalcomanies	ROTE Tank mit Streifen	1	
		43653	Serbatoio GRIGIO completo di decalcomanie	GREY gas tank with trims	Réservoir carburant GRIS avec décalcomanie	GRAU Tank mit Streifen	1	
•		41854	Serbatoio ROSSO completo di decalcomanie	RED Gas tank, with trims	Réservoir carburant ROUGE avec décalcomanies	ROTE Tank mit Streifen	1	
		46690	Serbatoio ROSSO completo di decalcomanie (D)	RED Gas tank, with trims (D)	Réservoir carburant ROUGE avec décalcomanies (D)	ROTE Tank mit Streifen (D)	1	
		43645	Serbatoio GRIGIO completo di decalcomanie	GREY gas tank with trims	Réservoir carburant GRIS avec décalcomanies	GRAU Tank mit Streifen	1	
		46691	Serbatoio GRIGIO completo di decalcomanie (D)	GREY gas tank with trims (D)	Réservoir carburant GRIS avec décalcomanies (D)	GRAU Tank mit Streifen (D)	1	
		46840	Serbatoio ROSSO completo di decalcomanie (F)	RED Gas tank, with trims (F)	Réservoir carburant ROUGE avec décalcomanies (F)	ROTE Tank mit Streifen (F)	1	
		46844	Serbatoio GRIGIO completo di decalcomanie (F)	GREY gas tank with trims (F)	Réservoir carburant GRIS avec décalcomanies (F)	GRAU Tank mit Streifen (F)	1	
□		46688	Serbatoio ROSSO completo di decalcomanie (D)	RED Gas tank, with trims (D)	Réservoir carburant ROUGE avec décalcomanies (D)	ROTE Tank mit Streifen (D)	1	
		46689	Serbatoio GRIGIO completo di decalcomanie (D)	GREY gas tank with trims (D)	Réservoir carburant GRIS avec décalcomanies (D)	GRAU Tank mit Streifen (D)	1	
Δ	2	41440	Serratura sella completa	Seat lock assy	Serrure compl.	Sattelschloss Kpl.	1	
Δ	3	35531	Chiave grezza	Raw key	Clef primitive	Rohschlüssel	1	
Δ	4	41506	Dado	Nut	Ecrou	Mutter	1	
Δ	5	33532	Décalcomania raccomand.	Trim	Decalcomanie	Streifen	1	
•	6	46841	Gruppo decalcomanie per serbatoio ROSSO (F)	Trims set, RED gas tank (F)	Décalcomanie pour réservoir ROUGE (F)	Abziehbildgruppe ROTE für Kraftstoffbehälter (F)	1	
		46845	Gruppo decalcomanie per serbatoio GRIGIO (F)	Trims set, GREY gas tank (F)	Décalcomanie pour réservoir GRIS (F)	Abziehbildgruppe GRAU für Kraftstoffbehälter (F)	1	
□		43649	Gruppo decalcomanie per serbatoio ROSSO	Trims set, RED gas tank	Décalcomanie pour réservoir ROUGE	Abziehbildgruppe ROTE für Kraftstoffbehälter	1	
		43654	Gruppo decalcomanie per serbatoio GRIGIO	Trims set, GREY gas tank	Décalcomanie pour réservoir GRIS	Abziehbildgruppe GRAU für Kraftstoffbehälter	1	
•		43641	Gruppo decalcomanie per serbatoio ROSSO	Trims set, RED gas tank	Décalcomanie pour réservoir ROUGE	Abziehbildgruppe ROTE für Kraftstoffbehälter	1	
		43646	Gruppo decalcomanie per serbatoio GRIGIO	Trims set, GREY gas tank	Décalcomanie pour réservoir GRIS	Abziehbildgruppe GRAU für Kraftstoffbehälter	1	
Δ	7	46224	Tappo di carico completo di chiavi	Plug assy	Bouchon compl.	Verschluss Kpl.	1	
Δ	8	25299	Guarnizione	Gasket	Joint	Dichtung	1	
Δ	9	41582	Antivibrante	Damper	Antivibrant	Damper	2	
Δ	10	41583	Distanziale	Spacer	Entretoise	Distanzstück	2	
Δ	11	16059	Rosetta piana	Washer	Rondelle	Scheibe	2	
Δ	12	N15536-G22	Rosetta elastica	Spring washer	Rondelle élastique	Federscheibe	6	
Δ	13	N1085-G22	Vite	Screw	Vis	Schraube	2	
Δ	14	44033	Sonda segnalazione livello carb.	Fuel level indicator	Sonde niveau carburant	Wasserwagate Brennstoff	1	

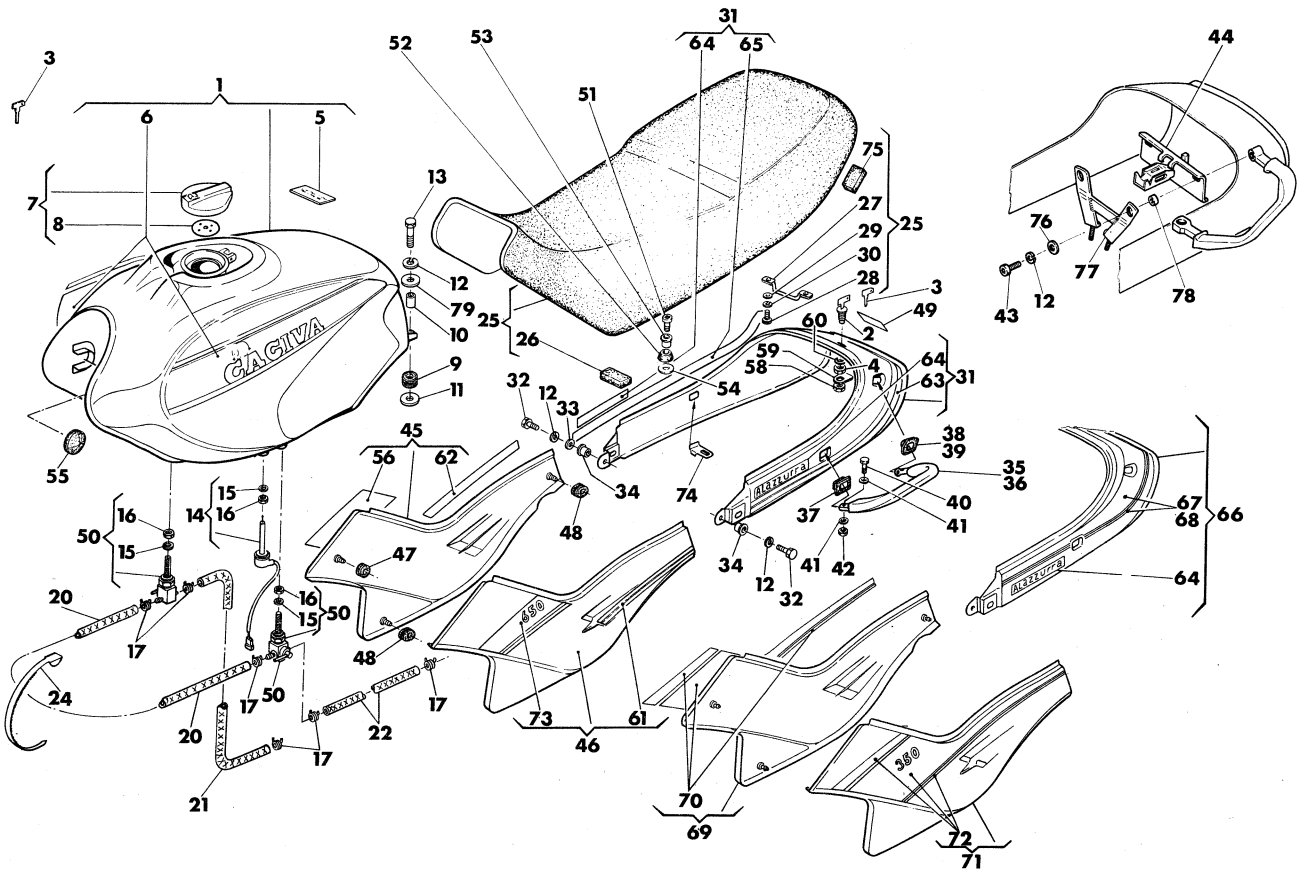

Note Notes Notes Marke	Index No. Pos. N.	Code N. Nr. Code N. Cod. Code Nr.	DENOMINAZIONE	NAME	DESIGNATION	BESHREIBUNG	Q.ty Q.tà Q.te M.ge	Validity Validità Validité Gultig
Δ	15	37859	Guarnizione	Gasket	Joint	Dichtung	3	
Δ	16	37860	Dado	Nut	Ecrou	Mutter	3	
Δ	17	41912	Fascetta	Clamp	Collier	Schelle	6	
Δ	20	41865	Tubo di collegamento	Line	Tuyau	Rohr	1	
Δ	21	41866	Tubo benzina per testa orizzontale	Line	Tuyau	Rohr	1	
Δ	22	41867	Tubo benzina per testa verticale	Line	Tuyau	Rohr	1	
Δ	24	21811	Fascetta	Clamp	Collier	Schelle	1	
Δ	25	41910	Sella completa	Seat assy.	Siège compl.	Sattel Kpl.	1	
Δ	26	37358	Tampone	Rubber buffer	Tampon	Gummistück	5	
Δ	27	41040	Cavallotto	Plate	Plaque	Platte	1	
Δ	28	24962	Vite	Screw	Vis	Schraube	2	
Δ	29	N15503-G22	Rosetta piana	Washer	Rondelle	Scheibe	2	
Δ	30	N15535-G22	Rosetta elastica	Spring washer	Rondelle élastique	Federscheibe	2	
•	31	43765	Carenatura posteriore ROSSA compl. di decalcomanie	RED rear fairing assy with trims	Carénage post. ROUGE avec décalcomanies	Hinterausrundung ROTE mit Streifen	1	
		46856	Carenatura posteriore ROSSA compl. di decalcomanie (F)	RED rear fairing assy with trims (F)	Carénage post. ROUGE avec décalcomanies (F)	Hinterausrundung ROTE mit Streifen (F)	1	
		43766	Carenatura posteriore GRIGIA compl. di decalcomanie	GREY rear fairing assy with trims	Carenage post. GRIS avec decalcomanie	Hinterausrundung GRAU mit Streifen	1	
		46857	Carenatura posteriore GRIGIA compl. di decalcomanie (F)	GREY rear fairing assy with trims (F)	Carenage post. GRIS avec decalcomanie (F)	Hinterausrundung GRAU mit Streifen (F)	1	
Δ	32	N1081-G22	Vite	Screw	Vis	Schraube	2	
Δ	33	17718	Distanziale destro	Right spacer	Entretoise D.	R. Distanzstück	1	
Δ	34	41517	Distanziale sinistro	Left spacer	Entretoise G.	L. Distanzstück	2	
Δ	35	41869	Maniglia posteriore sinistra	Left rear knob	Poignée AR. G.	L. Hintergriff	1	
Δ	36	41870	Maniglia posteriore destra	Right rear knob	Poignée AR. D.	R. Hintergriff	1	
Δ	37	41873	Gommino	Rubber buffer	Tampon	Gummistück	2	
Δ	38	41871	Gommino sinistro	Left rubber buffer	Tampon G.	L. Gummistück	1	
Δ	39	41872	Gommino destro	Right rubber buffer	Tampon D.	R. Gummistück	1	
Δ	40	N1142-G22	Vite	Screw	Vis	Schraube	2	
Δ	41	N15506-G22	Rosetta piana	Washer	Rondelle	Scheibe	4	
Δ	42	14668	Dado	Nut	Ecrou	Mutter	2	
Δ	43	N2510-G22	Vite fiss. post. maniglia	Screw	Vis	Schraube	2	
Δ	44	41913	Chiavistello serratura sella	Doorlatch	Cleche	Schieber	1	
•	45	41916	Pannello lat. destro ROSSO compl.	Right side pannel RED assy	Panneau D. ROUGE Compl.	Paneel R. ROTE Kpl.	1	
		43660	Pannello lat. destro GRIGIO compl.	Right side pannel GREY assy	Panneau D. GRIS Compl.	Paneel R. GRAU Kpl.	1	
		46848	Pannello lat. destro ROSSO compl. (F)	Right side pannel RED assy (F)	Panneau D. ROUGE Compl. (F)	Paneel R. ROTE Kpl. (F)	1	
		46852	Pannello lat. destro GRIGIO compl. (F)	Right side pannel GREY assy (F)	Panneau D. GRIS Compl. (F)	Paneel R. GRAU Kpl. (F)	1	

Note Notes Notes Marke	Index No. Pos. N.	Code N. Nr. Code N. Cod. Code Nr.	DENOMINAZIONE	NAME	DESIGNATION	BESHREIBUNG	Q.ty Q.tà Q.te M.ge	Validity Validità Validité Gultig
•	46	41915	Pannello lat. sinistro ROSSO compl.	Left side pannel RED assy	Panneau G. ROUGE Compl.	Paneel L. ROTE Kpl.	1	
		43659	Pannello lat. sinistro GRIGIO compl.	Left side pannel GREY assy	Panneau G. GRIS Compl.	Paneel L. GRAU Kpl.	1	
		46849	Pannello lat. sinistro ROSSO compl. (F)	Left side pannel RED assy (F)	Panneau G. ROUGE Compl. (F)	Paneel L. ROTE Kpl. (F)	1	
		46853	Pannello lat. sinistro GRIGIO compl. (F)	Left side pannel GREY assy (F)	Panneau G. GRIS Compl. (F)	Paneel L. GRAU Kpl. (F)	1	
Δ	47	41875	Gommino	Rubber buffer	Tampon	Gummistück	2	
Δ	48	41874	Gommino	Rubber buffer	Tampon	Gummistück	4	
Δ	49	40217	Adesivo «European Motorcycle» (NERO)	Trim (BLACK)	Décalcomanie (NOIR)	Streifen (SCHWARZ)	1	
		40218	Adesivo «European Motorcycle» (BIANCO)	Trim (WHITE)	Décalcomanie (BLANC)	Streifen (WEISS)	1	
Δ	50	41859	Rubinetto benzina completo	Gas valve assy	Robinet compl.	Kraftstoff Kpl.	2	
Δ	51	N2556-G22	Vite centraggio sella	Screw	Vis	Schraube	2	
Δ	52	41968	Gommino conico	Rubber buffer	Tampon	Gummistück	2	
Δ	53	41969	Distanziale	Spacer	Entretoise	Distanzstück	2	
Δ	54	28810	Rosetta piana	Washer	Rondelle	Scheibe	2	
Δ	55	41986	Tampone anteriore	Rubber buffer	Tampon	Gummistück	2	
•	56	43658	Decalcomania sup. pann. ROSSO	Upper trim panel RED	Decal. sup. panneau ROUGE	Ober Deckel paneel ROTE	1	
		43662	Decalcomania sup. pann. GRIGIO	Upper trim panel GREY	Decal. sup. panneau GRIS	Ober Deckel paneel GRAU	1	
		46850	Decalcomania sup. pann. ROSSO (F)	Upper trim panel RED (F)	Decal. sup. panneau ROUGE (F)	Ober Deckel paneel ROTE (F)	1	
		46854	Decalcomania sup. pann. GRIGIO (F)	Upper trim panel GREY (F)	Decal. sup. panneau GRIS (F)	Ober Deckel paneel GRAU (F)	1	
Δ	58	41507	Dado	Nut	Ecrou	Mutter	1	
Δ	59	41967	Piastrina	Plate	Plaque	Platte	1	
Δ	60	N15663-G22	Rosetta elastica	Spring washer	Rondelle élastique	Federscheibe	1	
•	61	43663	Decalcomania inf. pann. ROSSO	Lower transfer panel RED	Décal. inf. panneau ROUGE	Unter Deckel paneel ROTE	1	
		43665	Decalcomania inf. pann. GRIGIO	Lower transfer panel GREY	Décal. inf. panneau GRIS	Unter Deckel paneel GRAU	1	
•	62	43664	Decalcomania inf. pann. ROSSO	Lower transfer panel RED	Décal. inf. panneau ROUGE	Unter Deckel paneel ROTE	1	
		43666	Decalcomania inf. pann. GRIGIO	Lower transfer panel GREY	Décal. inf. panneau GREY	Unter Deckel paneel GRAU	1	
•	63	43673	Decalcomania sinistra per carenatura ROSSA	Left trim, RED rear fairing	Déclcomanie G. pour carenage	L. Streifen ROTE Hinterausrundung	1	
•		43675	Decalcomania sinistra per carenatura GRIGIA	Left trim, GREY rear fairing	Décalcomanie G. pour carenage GRIS	L. Streifen GRAU Hinterausrundung	1	
Δ	64	43674	Decalcomania «Alazzurra»	Trim	Décalcomanie	Streifen	2	
•	65	43672	Decalcomania destra per carenatura ROSSA	Right trim, RED rear fairing	Décalcomanie D. pour carenage ROUGE	R. Streifen ROTE Hinterausrundung	1	
		43676	Decalcomania destra per carenatura GRIGIA	Right trim, GREY rear fairing	Décalcomanie D. pour carenage GRIS	R. Streifen GRAU Hinterausrundung	1	
□	66	43767	Carenatura posteriore ROSSA compl. di decalcomanie	RED rear fairing assy with trims	Carenage post. ROUGE avec décalcomanie	Hinterausrundung ROTE mit streifen	1	
		43768	Carenatura posteriore GRIGIA compl. di decalcomanie	GREY rear fairing assy with trims	Carenage post. GRIS avec décalcomanie	Hinterausrundung GRAU mit streifen	1	
□	67	43695	Decalcomania sinistra per carenatura ROSSA	Left trim, RED rear fairing	Décalcomanie G., pour carénage ROUGE	L. Streifen ROTE Hinterausrundung	1	
		43697	Decalcomania sinistra per carenatura GRIGIA	Left trim, GREY rear fairing	Décalcomanie G., pour carénage GRIS	L. Streifen GRAU Hinterausrundung	1	
□	68	43694	Decalcomania destra per carenatura ROSSA	Right trim, RED rear fairing	Décalcomanie D., pour carénage ROUGE	R. Streifen ROTE Hinterausrundung	1	
		43696	Decalcomania destra per carenatura GRIGIA	Right trim, GREY rear fairing	Décalcomanie D., pour carénage GRIS	R. Streifen GRAU Hinterausrundung	1	
□	69	43678	Pannello lat. destro ROSSO compl.	Right side pannel assy, RED	Panneau D. ROUGE compl.	R. Paneel ROTE Kpl.	1	
		43680	Pannello lat. destro GRIGIO compl.	Right side pannel assy, GREY	Panneau D. GRIS compl.	R. Paneel GRAU Kpl.	1	
□	70	43684	Decalcomania pannello, ROSSO	RED Side panel trim	Décal. pour panneau ROUGE	Streifen paneel ROTE	1	
		43686	Decalcomania pannello, GRIGIO	GREY Side panel trim	Décal. pour panneau GRIS	Streifen paneel GRAU	1	
□	71	43677	Pannello lat. sinistro ROSSO compl.	Left side pannel assy, RED	Panneau G. ROUGE compl.	L. Paneel ROTE Kpl.	1	
		43679	Pannello lat. sinistro GRIGIO compl.	Left side pannel assy, GREY	Panneau G. GRIS compl.	L. Paneel GRAU Kpl.	1	
□	72	43683	Decalcomania pannello, ROSSO	RED Side panel trim	Décal. pour panneau ROUGE	Streifen paneel ROTE	1	
		43685	Decalcomania pannello, GRIGIO	GREY Side panel trim	Décal. pour panneau GRIS	Streifen paneel GRAU	1	
•	73	43657	Decal. sup. pannello ROSSO	Upper trasfer panel, RED	Décal. sup. Panneau ROUGE	Ober Abziehb. Paneel ROTE	1	
		43661	Decal. sup. pannello GRIGIO	Upper trasfer panel, GREY	Décal. sup. Panneau GRIS	Ober Abziehb. Paneel GRAU	1	
		46851	Decal. sup. pannello ROSSO (F)	Upper trasfer panel, RED (F)	Décal. sup. Panneau ROUGE (F)	Ober Abziehb. Paneel ROTE (F)	1	
		46855	Decal. sup. pannello GRIGIO (F)	Upper trasfer panel, GREY (F)	Décal. sup. Panneau GRIS (F)	Ober Abziehb. Paneel GRAU (F)	1	
□	74	43698	Piastrina di contrasto	Plate	Plaque	Platte	2	
Δ	75	37357	Tampone posteriore	Rear rubber buffer	Tampon arrière	Hinter Gummistück	2	
Δ	76	N15549-G22	Rosetta piana	Washer	Rondelle	Scheibe	2	
Δ	77	44315	Ancoraggio chiavistello	Door lacteh anchorage	Ancaye loquet	Stützklinke	1	
Δ	78	44316	Distanziale	Spacer	Entretoise	Distanzstück	2	
Δ	79	30326	Rosetta piana	Washer	Rondelle	Scheibe	2	

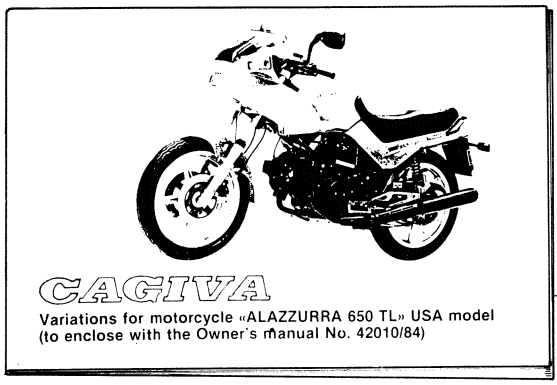



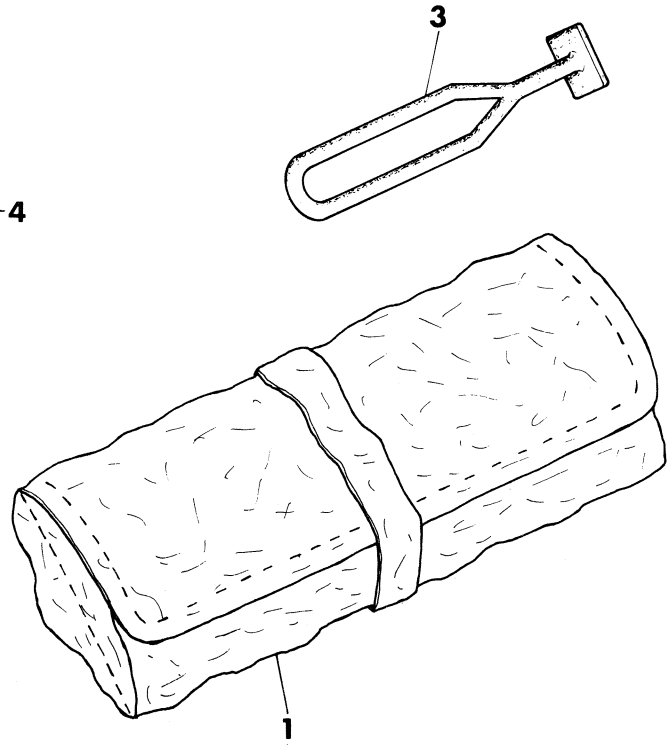

Note Notes Notes Marke	Index No. Pos. N.	Code N. Nr. Code N. Cod. Code Nr.	DENOMINAZIONE	NAME	DESIGNATION	BESHREIBUNG	Q.ty Q.tà Q.te M.ge	Validity Validità Validité Gultig
Δ	1	42919	Borsa attrezzi completa	Tools case assy	Trousse à outils compl.	Werkzeugtasche Kpl.	1	
Δ	2	42010	Libretto istruzioni	Handbook	Emploi d'entretien	Handbuch	1	
Δ	3	31660	Attacco elastico fiss. borsa attrezzi	Tools box	Boite a ouils	Werkzeugeschachtel	1	
•	4	47256	Varianti al libretto istruzioni 42010/84 (USA)	Ower's manual changes 42010/84 (USA)	Variants pour manual instructions 42010/84 (USA)	Variante für gebrauchshandbuch 42010/84 (USA)	1	

INDICE NUMERICO PROGRESSIVO / NUMERICAL INDEX / INDEX NUMERIQUE / NUMMERNVERZEICHNIS

DISEGNO DRAWING DESSIN ZEICHNUNG	PAGINA PAGE PAGE SEITE
0002.16.055	6
0011.02.030	26
0011.52.010	24
0062.12.180	21
0072.40.050	26
0124.40.050	26
0124.40.060	10
0150.16.030	6
0150.92.050	21-25
0204.70.105	13-16
0214.07.350	4-10
0224.02.085	21
0250.70.180	21-24-26
0251.47.050	6
0272.91.090	5
0359.92.022	14
0359.92.355	14
0365.47.400	8
0365.92.355	14
0367.13.075	5
0367.13.400	4
0367.29.050	10-13-16
0367.29.140	10
0367.29.160	10
0367.49.030	25
0367.49.130	22
0367.49.275	22-24
0367.49.500	24
0367.49.600	22
0367.92.290	13-15
0400.09.010	10
0400.09.050	4
0400.13.030	5-21-24-26
0400.16.190	13-16
0400.17.030	9
0400.29.040	10
0400.29.110	10-24
0400.29.126	13-16
0400.46.030	25-26
0400.47.030	7-8
0400.47.040	7-8
0400.49.030	25
0400.49.045	24
0400.49.050	22-24
0400.49.055	10-22-26
0400.49.070	4
0400.49.240	22-25
0400.92.433	13-15
0404.02.390	11-14
0440.13.030	26
0480.49.055	27
0504.17.435	11-14
0504.47.050	6
0504.49.270	7
0603.92.150	11-14
0609.92.080	7
0609.92.085	7
0619.16.015	6
0619.16.065	6
0619.16.120	10-13-16
0619.16.125	6
0619.16.140	6
0619.16.180	6
0619.47.030	8
0619.47.050	8
0619.47.288	8
0619.47.460	8
0619.49.178	24
0619.50.065	9-27
0619.50.075	27
0619.92.150	11-14
0619.92.180	11-14
0647.29.040	27
0647.29.045	27
0647.92.170	16
0659.16.090	6
0659.16.550	7
0659.16.558	7
0659.17.110	9
0659.17.113	9
0659.17.210	9
0659.17.213	9
0659.17.500	9
0659.17.600	9
0659.29.010	13
0659.29.020	16
0659.47.150	8
0659.47.220	8
0659.47.400	8
0659.47.450	8
0659.47.490	8
0659.92.021	11
0659.92.022	14
0659.92.023	11
0659.92.110	11-14
0659.92.120	11-14
0659.92.350	11
0659.92.353	11
0659.92.355	14
0659.92.370	11-14
0659.92.380	11-14
0660.13.045	4
0660.13.050	4
0660.13.057	4
0660.13.060	4
0660.13.061	4
0660.13.062	4
0660.13.065	4
0660.13.066	4
0660.13.067	4
0660.13.070	4
0660.13.075	5
0660.13.085	5
0660.13.133	5
0660.13.143	5
0660.13.160	4
0660.13.165	4
0660.13.170	4
0660.13.200	4
0660.13.250	4
0660.16.013	6
0660.16.020	6
0660.16.030	6
0660.16.040	6
0660.16.047	6
0660.16.050	6
0660.16.060	6
0660.16.070	6
0660.16.080	6
0660.16.087	6
0660.16.105	6
0660.16.115	6
0660.16.140	6
0660.16.145	6
0660.16.150	6
0660.16.220	6
0660.16.410	7
0660.16.415	7
0660.16.430	7
0660.16.525	7
0660.16.530	7
0660.16.540	7
0660.16.560	7
0660.16.570	7
0660.16.610	7
0660.16.620	6
0660.16.630	7
0660.16.670	7
0660.16.690	7
0660.16.710	7
0660.16.720	7
0660.16.860	7
0660.16.865	7
0660.16.870	6
0660.16.875	7
0660.16.950	6
0660.17.395	9-11-14
0660.29.010	13
0660.29.020	16
0660.29.030	13
0660.29.035	13-16
0660.29.055	13-16
0660.29.070	10-13-16
0660.29.090	10
0660.29.115	10
0660.29.125	10
0660.29.130	13
0660.29.140	10
0660.29.150	16
0660.29.160	10
0660.29.170	10
0660.29.210	10
0660.29.220	10
0660.29.250	10
0660.29.260	10
0660.29.280	10
0660.29.310	10
0660.29.900	10
0660.29.903	10
0660.46.005	26
0660.46.260	26
0660.46.410	24
0660.46.460	27
0660.46.470	27
0660.46.605	26
0660.46.670	26
0660.47.010	8
0660.47.040	8
0660.47.070	9-27
0660.47.220	8
0660.47.230	8
0660.47.235	8
0660.47.236	8
0660.47.270	8
0660.47.290	8
0660.47.295	8
0660.47.350	8
0660.49.010	24
0660.49.020	24
0660.49.030	25
0660.49.053	21

INDICE NUMERICO PROGRESSIVO / NUMERICAL INDEX / INDEX NUMERIQUE / NUMMERNVERZEICHNIS

DISEGNO DRAWING DESSIN ZEICHNUNG	PAGINA PAGE PAGE SEITE
0660.49.130	22
0660.49.135	25
0660.49.183	22-25
0660.49.190	25
0660.49.210	21
0660.49.240	24
0660.49.260	22-24
0660.49.268	24
0660.49.270	22-24
0660.49.283	22-24
0660.49.320	24
0660.49.350	22
0660.49.355	22
0660.49.387	23
0660.49.500	25
0660.49.520	24
0660.49.683	22
0660.49.800	21
0660.49.910	22
0660.49.920	22
0660.50.010	26
0660.50.015	26
0660.50.020	26
0660.50.030	27
0660.50.035	26
0660.50.050	26
0660.50.053	26
0660.50.800	26
0660.51.101	5
0660.70.060	21
0660.70.065	21
0660.70.070	21
0660.70.110	21
0660.70.203	21
0660.70.253	21
0660.88.100	7
0660.88.110	7
0660.88.125	6
0660.92.110	11-14
0660.92.120	11-14
0660.92.150	16
0660.92.160	16
0660.92.173	13-15
0660.92.183	11-14
0660.92.240	11-14
0660.92.245	11-14
0660.92.310	13-16
0660.92.370	11-14
0660.92.380	11-14
0660.92.640	13-16
0661.16.450	23
0661.16.530	7
0661.16.560	7
0661.16.570	7
0661.16.573	7
0661.16.610	7
0661.16.628	6
0661.16.630	7
0661.16.670	7
0661.16.690	7
0661.16.710	7
0661.16.950	6
0661.17.010	9
0661.17.020	9
0661.47.450	8
0661.49.170	22
0661.49.603	22
0661.88.630	6
0661.92.390	11-14
0661.92.395	11-14
0661.92.396	11-14
0661.92.397	11-14
0665.17.110	9
0665.17.210	9
0665.49.190	25
0665.49.593	22-24
0665.49.600	23
0665.51.101	5
0665.92.021	11
0665.92.022	14
0665.92.350	11
0665.92.640	13-16
0667.16.090	6
0667.16.550	7
0667.17.110	9
0667.17.210	9
0667.17.500	9
0667.17.600	9
0667.47.150	8
0667.47.400	8
0667.47.490	8
0667.49.165	22
0667.49.305	23
0667.49.590	22-24
0667.49.600	23
0667.51.101	5
0667.70.060	21
0667.70.200	21
0667.92.021	11
0667.92.022	14
0667.92.350	11
0667.92.355	14
0723.92.500	12-15
0723.92.501	12-15
0723.92.502	12-15
0723.92.503	12-15
0723.92.504	12-15
0723.92.505	12-15
0723.92.506	12-15
0723.92.507	12-15
0723.92.508	12-15
0723.92.509	13-15
0723.92.510	13-15
0723.92.511	13-15
0723.92.512	13-15
0723.92.513	13-15
0723.92.514	13-15
0723.92.515	13-15
0723.92.516	13-15
0723.92.517	13-15
0723.92.518	13-15
0723.92.519	13-15
0723.92.520	13-15
0723.92.521	13-15
0723.92.522	13-15
0723.92.523	13-15
0723.92.524	13-15
0723.92.525	13-15
0723.92.526	13-15
0723.92.527	13-15
0723.92.528	13-15
0723.92.529	13-15
0723.92.530	13-15
0723.92.535	12-15
0723.92.545	12-15
0723.92.555	12-15
0723.92.565	12-15
0723.92.575	12-15
0723.92.585	12-15
0723.92.595	12-15
0723.92.605	12-15
0723.92.615	12-15
0723.92.625	13-15
0723.92.635	13-15
0723.92.645	13-15
0723.92.655	13-15
0723.92.675	13-15
0723.92.685	13-15
0723.92.695	13-15
0723.92.705	13-15
0727.92.050	11-14
0727.92.052	11-14
0727.92.054	12-14
0727.92.056	12-14
0727.92.058	12-14
0727.92.060	12-14
0727.92.062	12-14
0727.92.064	12-14
0727.92.066	12-15
0727.92.068	12-15
0727.92.070	12-15
0727.92.072	12-15
0727.92.074	12-15
0727.92.076	12-15
0727.92.078	12-15
0727.92.080	12-15
0727.92.082	12-15
0727.92.084	12-15
0727.92.086	12-15
0727.92.088	12-15
0727.92.090	12-15
0727.92.092	12-15
0727.92.094	12-15
0727.92.096	12-15
0727.92.240	15
0727.92.260	12-15
0755.17.125	9
0755.29.025	10
0755.29.165	10
0755.29.169	10
0755.47.050	8
0755.57.060	8
0755.47.070	8
0755.49.310	26
0755.92.293	13-15
0755.92.295	13-15
0759.29.190	8
0759.49.280	21
0759.49.750	5
0765.92.185	11-14
0765.92.190	11-14
0765.92.205	11-14
0797.69.040	10-13-16
0799.13.095	4
0799.13.110	4
0799.50.195	27
0805.46.405	24
0805.46.408	24
0805.46.413	24
0805.46.450	24
0905.46.040	25-26
0905.46.050	24-26
0905.49.960	21

N° CATALOGO - CATALOG No. - Nr. CATALOGUE - KATALOG Nr.: 48532 PAGINA EMESSA Maggio '85 - PAGE IUSSED May '85 - PAGE IMPRIME Mai '85 - SEITE HERAUSGEGEBEN Mai '85

INDICE NUMERICO PROGRESSIVO / NUMERICAL INDEX / INDEX NUMERIQUE / NUMMERNVERZEICHNIS

DISEGNO DRAWING DESSIN ZEICHNUNG	PAGINA PAGE PAGE SEITE
0905.70.220	21
2203.20.55A	21
4156.00.04A	7
4176.01.40A	7
4176.08.29A	24
4176.01.97A	7
4202.00.10A	21
4202.00.08A	5
4606.00.01A	21
4606.20.02A	21
46240.406A	26
46320196A	9
70915.1613	6
71502.1306	26
71502.1306	26
71502.1616	16-27
71502.1624	10-13-16-25
71502.1627	13-15
71502.1631	4-13-16-26-21
71502-1632	26
71502.2125	4
71502.2144	21
71502.2158	24
71502.2156	24
72094.1616	23-24
72121.2106	8
72465.1032	22-24
72943.1542	10-13-16
73270.4274	22-24
73463.0552	26
73500.0827	10
73500.0929	7
73500.1440	27
73500.1542	4
73503.3075	22
74101.0770	8
74121.0580	21
74172.0676	21-26
74172.1008	10-13-16
74223.0574	21
74224.0570	8
75105.2054	24
75110.1747	13-16-25
75110.2054	13-16-23-24
75113.2566	6
75120.1747	22
75120.2566	22-44
75142.3380	24
75143.3380	23
75166.1237	10
75171.0827	10
75173.1542	13-16
76266.4429	27
76400.1214	22
76835.0415	7
7683.51.134	5
77499.3421	24-25
9377.11.524	25
9378.32.838	22-24
93783.0812	16
93784.2030	22
93785.20.35	23
93823.2037	9-21-22
93823.2081	22
93823.2131	25
93823.3125	23
1676	13-16
1911	46
3990	18
4103	17-20
4104	17-19
5761/42	18
5761/58	20
5761/65	20
5801	28
5893/20	40,42
5893/40	40,42
5893/60	40,42
5893/80	40,42
6760	42
8774	43
10789/10	41
12029	17-19
12030	17-19
12032/60	18
12032/75	20
12033	17-19
12034	17-19
12039	20
12040	18
12041/125	18
12041/130	18
12041/132	20
12041/138	20
12042	18
12045	17-20
12046	18-20
12048	18-20
12451	17-19
12453	18-19
12929	34
14340	37
14668	48
14868	46
15659	44
16059	47
16132	32
16133	32-34
17718	48
17847	32
18153	36,38
18246	35
18779	35
18921	46
19426	17-19
19684	32,35
19691/265	18
20264	32
20602	34
20645	35
21198	37,39
21480	39,40,42
21535	35,43,45
21615	28
21811	48
21954	31
22236	44
22271	32,35
22466	19
22468	20
22551	42
23233	35
23979	19
23981	17-19
23982	17-19
23983	17-19
23984	17-19
23985	17-19
23987	18-20
23990	20
24058/261	20
24058/265	20
24962	48
25053	28
25117	18-20
25255	36-38
25299	47
25304	40,42
25929	40
25988	39,40,42
26194	18
26306	20
26548	28
26694	34
27065	40,42
27910/8	20
27910/27	20
28810	49
29058	40
29061	40
29066	40
29070	40
29624	40
29626	40
29627	40
29628	40
29634	38,40
30326	49
30646	41
31089	31
31094	31
31105	31
31106	31
31113	31
31116	31
31128	31
31492	44
31599	31
31660	50
31853	38,40
31858	36
31859	36
31860	36
31865	36
32254	31
32264	31
32690	46
32855	17-19
32867	18-20
33056	45
33210	20
33211	20
33279	45
33288	35
33454	31
33493	31
33532	47
33555	40
33556	40
33659	46
33776	40

INDICE NUMERICO PROGRESSIVO / NUMERICAL INDEX / INDEX NUMERIQUE / NUMMERNVERZEICHNIS

DISEGNO DRAWING DESSIN ZEICHNUNG	PAGINA PAGE PAGE SEITE	DISEGNO DRAWING DESSIN ZEICHNUNG	PAGINA PAGE PAGE SEITE	DISEGNO DRAWING DESSIN ZEICHNUG	PAGINA PAGE PAGE SEITE
33835	45	40593	20	41950	46
33870	37,39	40594	20	41951	41
33871	37,39	40595	20	41952	41
33872	37,39	40596/35	19	41953	41
33873	37,39	40597	19	41954	41
33874	37,39	40600	19	41955	41
34002	33-37-39-42	40602	20	41958	41
34128/10	20	40603	20	41959	41
34631	36,38	40877	36,38	41960	41
34769	33	40922	28	41961	41
34812	37,39	41040	48	41964	42
34823	40	41188	46	41967	49
34931	46	41192	45	41968	49
35078	40	41193	45	41969	49
35086	17	41194	46	41971	45
35099	30	41196	46	41972	46
35353	17-19	41198	45	41973	45
35357	18	41440	47	41974	45
35358	18	41506	47	41975	45
35361	18	41507	49	41976	13
35531	45,47	41511	36,38	41977	15
35751	22	41512	34	41978	13-15
35759	46	41517	46,48	41979	13-15
36137	28	41534	31	41980	13-15
36230	32	41539	31	41981	13-15
36231	32	41582	34,47	41982	41
36241	35	41583	47	41983	41
36277	40	41584	34	41985	41
36347	28	41854	47	41986	49
36410	46	41859	48	41988	43
36411	46	41860	45	41989	43
36500	20	41861	46	41990	43
36681/30	17	41862	35,43,45	41991	43
36682	18	41863	43	41992	43
36683/6	17	41864	13,15	41993	43
36685	17	41865	48	41994	43
36686	17	41866	48	41999	43
37357	49	41867	48	42000	43
37358	48	41869	48	42001	42,43
37391	33	41870	48	42002	43
37716	33	41871	48	42003	43
37859	48	41872	48	42009	31
37860	48	41873	48	42010	50
37891	39,42	41874	32,48	42035	44
38211	46	41875	48	42038	44
39621	36,38	41876	46	42039	44
39628	36,38	41910	48	42040	44
39629	36,38	41912	48	42041	44
39648	36,38	41913	48	42042	44
40217	48	41914	43	42043	44
40218	48	41915	48	42044	42,44
40366	28	41916	48	42045	44
40433	42	41919	32	42047	44
40512	28	41921	33	42049	44
40579	17-19	41922	33	42051	44
40580	17-19	41923	33	42052	44
40581	19	41924	41	42056	44
40582	17-19	41930	45	42057	44
40583	20	41931	45	42058	44
40584	20	41932	45	42061	44
40586	19	41942	45	42062	44
40587	19	41943	45	42063	44
40588	20	41945	45	42064	44
40589	20	41946	46	42065	44
40590	20	41947	43	42066	43
40591	20	41948	45	42067	43
40592	20	41949	46	42068	43

N° CATALOGO - CATALOG No. - Nr. CATALOGUE - KATALOG Nr.: 48532 PAGINA EMESSA Maggio '85 - PAGE IUSSED May '85 - PAGE IMPRIME Mai '85 - SEITE HERAUSGEGEBEN Mai '85

INDICE NUMERICO PROGRESSIVO / NUMERICAL INDEX / INDEX NUMERIQUE / NUMMERNVERZEICHNIS

DISEGNO DRAWING DESSIN ZEICHNUNG	PAGINA PAGE PAGE SEITE	DISEGNO DRAWING DESSIN ZEICHNUNG	PAGINA PAGE PAGE SEITE	DISEGNO DRAWING DESSIN ZEICHNUG	PAGINA PAGE PAGE SEITE
42069	43	42544	37-39	43140	34
42070	42	42545	45	43141	34
42071	40	42649	19	43142	34
42073	40,42	42650	19	43143	34
42314	36,38	42651	3	43144	34
42315	36	42652	3	43145	34
42317	39	42655	17	43146	34
42318	39	42656	17	43147	34
42319	38	42682	38	43148	34
42320	38	42684	38	43149	34
42321	40	42685	38	43150	34
42323	40	42686	38	43151	34
42324	40	42688	39	43152	34
42325	41	42689	39	43162	34
42328	41	42699	28	43163	34
42329	41	42901	28	43184	34
42331	41	42902	28	43185	34
42333	41	42903	28	43193	34
42335	41	42904	28	43197	43
42337	41	42906	28	43201	22
42339	41	42907	28	43202	35
42340	41	42908	28	43208	35
42341	42	42909	28	43209	35
42342	42	42910	28	43210	28
42343	42	42911	28	43211	28
42345	42	42912	28	43212	28
42346	42	42913	28	43213	29
42348	42	42914	35	43214	37,39
42350	42	42915	37,39	43215	37
42353	21	42917	37,39	43216	42
42365	32	42919	50	43217	21
42395	37,39	42918	28	43218	35
42396	4	42920	37,39	43219	35
42403	3	42921	35	43245	18
42404	3	42922	35	43253	39
42405	3	42923	35	43270	37,38
42406	3	42925	32	43271	37,38
42407	3	42926	32	43272	37,38
42409	3	42927	32	43273	36-38
42410	3	42928	32	43280	37,39
42411	3	42930	32	43291	46
42412	3	42932	32	43306	36
42413	3	42933	32	43307	36
42414	3	42934	32	43308	37,39
42415	3	42935	32	43313	23
42416	3	42936	35	43323	31
42424	13	42937	35	43324	31
42425	15	42939	35	43325/2	43
42426	45	42946	32	43325/3	43
42446	9	42948	20	43325/13	43
42450	9	42954	19	43325/14	43
42459	30	42955	19	43325/15	43
42460	30	42956	20	43325/17	43
42461	29	42957	20	43330	43
42462	29	42958	20	43331	43
42463	29	42959	20	43348	31
42464	29	42973	37	43349	31
42465	29	42974	37	43350	31
42466	29	42979	36-38	43351	31
42467	29	42986	46	43352	31
42468	29	43015	30	43353	31
42470	30	43117	32	43354	31
42476	36,38	43120	40	43358	31
42482	36	43129	34	43359	31
42483	36	43134	34	43366	33
42536	44	43137	34	43367	28
42538	44	43139	34	43384	44

INDICE NUMERICO PROGRESSIVO / NUMERICAL INDEX / INDEX NUMERIQUE / NUMMERNVERZEICHNIS

DISEGNO DRAWING DESSIN ZEICHNUNG	PAGINA PAGE PAGE SEITE
43391	45
43406	18
43407	18
43412	34
43515	46
43606	43
43641	47
43645	47
43646	47
43649	47
43653	47
43654	47
43657	49
43658	49
43659	48
43660	48
43661	49
43662	49
43663	49
43664	49
43665	49
43666	49
43667	33
43668	33
43669	33
43670	33
43671	33
43672	49
43673	49
43674	49
43675	49
43676	49
43677	49
43678	49
43679	49
43680	49
43683	49
43684	49
43685	49
43686	49
43687	43
43688	46
43689	33
43690	33
43691	32
43692	33
43693	33
43694	49
43695	49
43696	49
43697	49
43698	49
43762	32
43763	33
43764	33
43764	33
43765	48
43766	48
43767	49
43768	49
43790	32
43851	38
43854	44
43855	44
43857	47
43858	44
43916	37-39
43928	11-14
44019	39
44020	39
44025	37
44026	37
44031	30
44032	30
44033	47
44043	17
44044	18
44045	18
44046	18
44047	28
44062	33
44084	34
44095	32
44097	32
44098	43
44099	45
44119	3
44120	3
44284	33
44305	44
44315	49
44316	49
44977	46
44996	46
44997	46
44998	46
45002	46
45021	28
45030	31
45095	32
45096	32
45154	9
45205	9
45429	34
45435	32
45436	31
45437	46
45438	31
45439	46
45440	46
46141	36-38
46142	37-39
46143	36-38
46194	35
46195	35
46224	47
46230	30
46231	30
46232	29
46233	29
46234	29
46235	29
46236	29
46237	29
46238	11-14
46239	30
46240	30
46241	30
46303	30
46304	30
46305	44
46378	33
46379	33
46380	33
46381	32
46382	32
46403	19
46404	19
46418	28
46453	19
46454	19
46476	39
46581	36-38
46688	47
46689	47
46690	47
46691	47
46836	45
46840	47
46841	47
46844	47
46845	47
46848	48
46849	49
46850	49
46851	49
46852	48
46853	49
46854	49
46855	49
46856	48
46857	48
46858	33
47111	29
47112	29
47113	30
47133	31
47134	31
47135	31
47136	31
47256	50
47646	28
47769	29
47770	29
47785	41
47954	20
47985	19
47986	20
47987	19
47989	17
47990	17
47993	20
N1053-G22	32
N1077-G22	28-41-46
N1079-G22	43-45
N1081-G22	46-48
N1082-G22	4
N1083-G22	28
	42
	45
N1085-G22	46-47
N1138-G22	35-45
N1140-G22	46
N1142-G22	40
	46
	48
	33
N1150-G22	31-37-39
N1154-G22	31-37
N2487-G22	36-38
N2488-G22	28

N° CATALOGO - CATALOG No. - Nr. CATALOGUE - KATALOG Nr.: 48532 PAGINA EMESSA Maggio '85 - PAGE IUSSED May '85 - PAGE IMPRIME Mai '85 - SEITE HERAUSGEGEBEN Mai '85

INDICE NUMERICO PROGRESSIVO / NUMERICAL INDEX / INDEX NUMERIQUE / NUMMERNVERZEICHNIS

DISEGNO DRAWING DESSIN ZEICHNUNG	PAGINA PAGE PAGE SEITE	DISEGNO DRAWING DESSIN ZEICHNUNG	PAGINA PAGE PAGE SEITE	DISEGNO DRAWING DESSIN ZEICHNUG	PAGINA PAGE PAGE SEITE
N2505-G22	33				
N2509-G22	28-35-38-40-43				
N2510-G22	28-40-42-48				
N2556-G22	49				
N2558-G22	31				
N2582-G23	37				
N2586-G22	31				
N2871-G19	34				
N2896-G22	13-15				
N3807-G22	28				
N6604-G22	32				
N7335-G19	36				
N7335-G22	28				
N7571-G22	35				
N8312-G22	43				
N8318-G22	43				
N15008-G22	31				
N15032-G22	34-36-38				
N15034-G22	41				
N15035-G22	46				
N15053-G22	42				
N15055-G22	44				
N15062-G22	41				
N15066-G22	46				
N15088-G22	35				
N15079-G22	46				
N15192-G22	28-35				
N15193-G22	28-35-42-45				
N15195-G22	43-44-33				
N15197-G22	45				
N15215-G22	44				
N15502-G19	34				
N15503-G22	28-48				
N15504-G22	4-33-28-40 41-45-32				
N15506-G22	35-37-39 41-42-44 45-48-33				
N15507-G22	43-45				
N15508-G22	35				
N15535-G22	48				
N15536-G22	5-28-40-41-43 45-46-47-33				
N15538-G22	37-35-42-45-38				
N15538-G23	37-39-45				
N15540-G23	37-39				
N15541-G22	35				
N15548-G22	28-32-34				
N15549-G22	49				
N15635-G22	34				
N15636-G22	30				
N15636-G23	30				
N15663-G22	49				
N15672	13-15				
N15771-G22	45				
N20050-G22	41				
N21263-G0	31				